編號		W1	W2	W3	W4
內容	立面	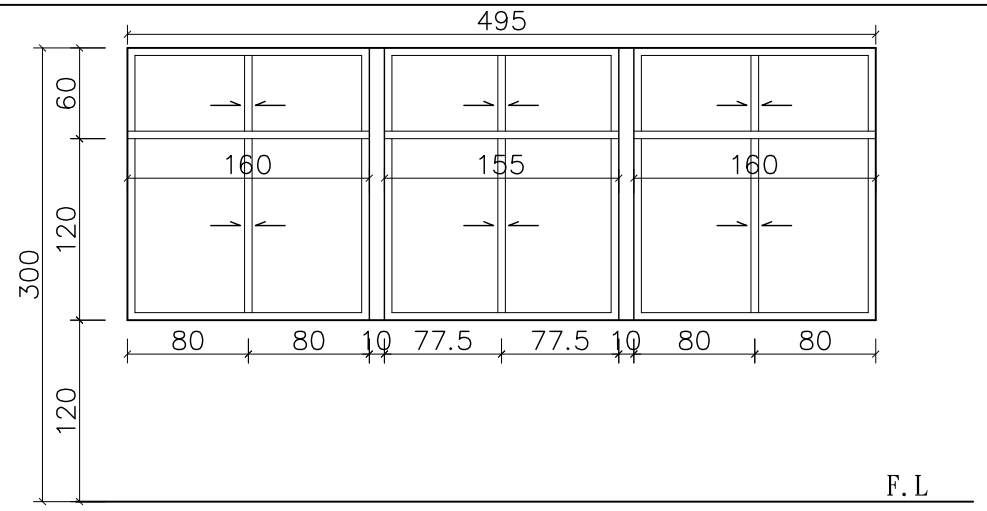	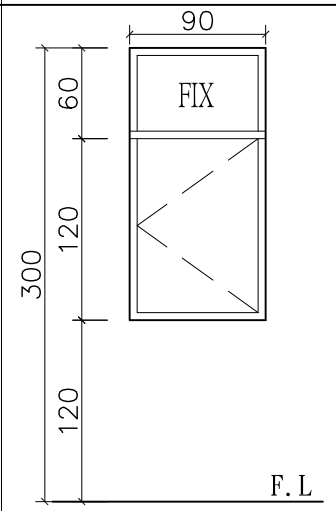	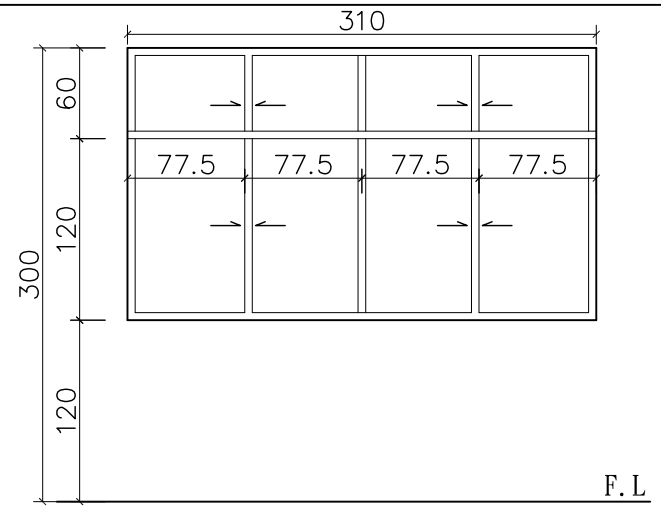	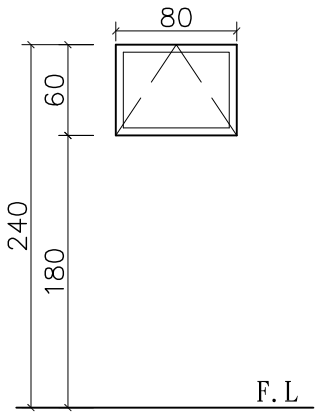
型式及防火時效		鋁玻璃窗	鋁玻璃窗	鋁玻璃窗	鋁玻璃窗
材料	門框				
	門扇				
	表面處理	粉體塗裝	粉體塗裝	粉體塗裝	粉體塗裝
	玻璃	10mm玻璃	10mm玻璃	10mm玻璃	10mm玻璃
五金	門鎖				
	鉸鏈				
	門弓器				
	門止				
	把手				
備註					

編號		W5	W6
內容	立面	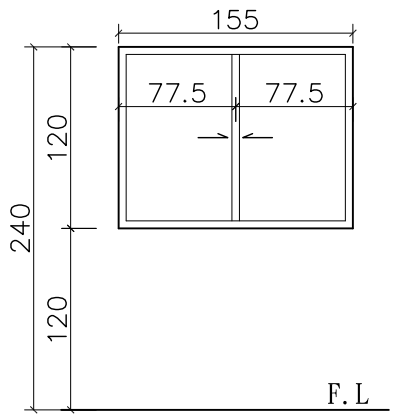	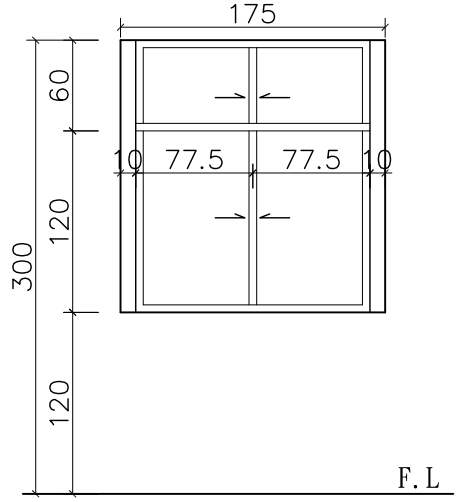
型式及防火時效		鋁玻璃窗	鋁玻璃窗
材料	門框		
	門扇		
	表面處理	粉體塗裝	粉體塗裝
	玻璃	10mm玻璃	10mm玻璃
五金	門鎖		
	鉸鏈		
	門弓器		
	門止		
	把手		
備註			

註:
1. 本工程所有門窗尺寸所標註尺寸,係代表施工之淨距，並包含3CM以內的誤差值容許每邊有1.5CM之空間足夠施作防水槽
2. 所有門窗尺寸須以現場爲準
3. 所有門窗均須附原廠保證書
4. 承商需依圖上標示之規格尺寸檢送紗門之樣品圖說，經使用單位核可後方可施工

陳昭榕建築師事務所
C.J. Chen Architects　建築師 陳昭榕
地址：台北市110基隆路二段51號3樓之七
電話：(02) 2739 - 2325 # 102　傳真：(02) 2739 - 2327
電子信箱：picassochen0910@hotmail.com

印鑑　簽章

鄉村地區住宅興建設計圖樣

內政部營建署頒製　(高高屏地區　編號02-A型)

工程名稱	鄉村地區住宅興建設計圖樣　A型　三代同堂住宅	比例尺 1:50	圖號 A6-02
圖號名稱	門窗表 (二)	單位 cm	張號 18/42
業務編號		圖紙 A3	