編號		D1	D2	D3	D4	DW1
內容 / 立面		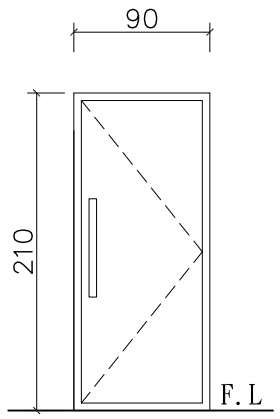	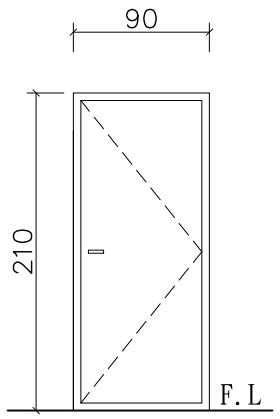	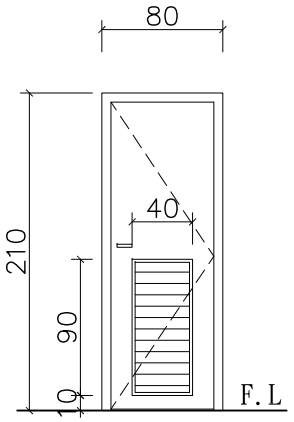	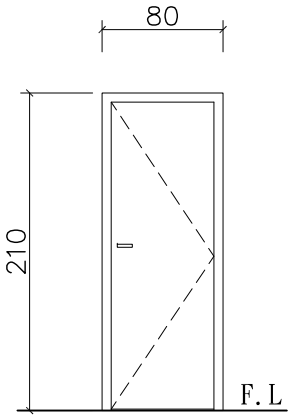	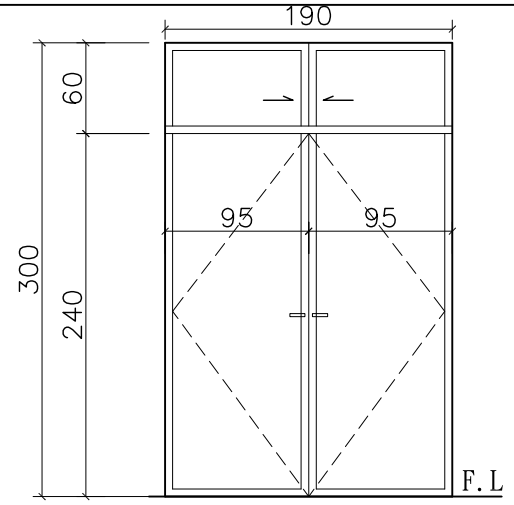
型式及防火時效		鋼板烤漆門(1HR)	木門	木門	木門	鋁玻璃落地窗
材料	門　框					
	門　扇					
	表面處理					粉體塗裝
	玻　璃					10mm玻璃
五金	門　鎖	JB-KING-RL747S-F(1附)	JIADE-9006-EL(1附)	JIADE-9006-TL(1附)	JIADE-9006-TL(1附)	JB-168(1附)
	鉸　鏈	JB-607L-F(3片)	JB-604L-4430B(3片)	JB-604L-4430B(3片)	JB-604L-4430B(3片)	DIA-D23(2台)
	門弓器	JB-F-75A(1台)				JB-KING-S3601+101(1附)
	門　止	JB-707A(1只)	JB-706A(1只)	JB-705A(1只)	JB-705A(1只)	
	把　手	JB-302C-1(1只)				JB-T6200-300(2附)
備註		1小時防火時效,0.5小時阻熱性				

編號		DW2	DW3
內容 / 立面		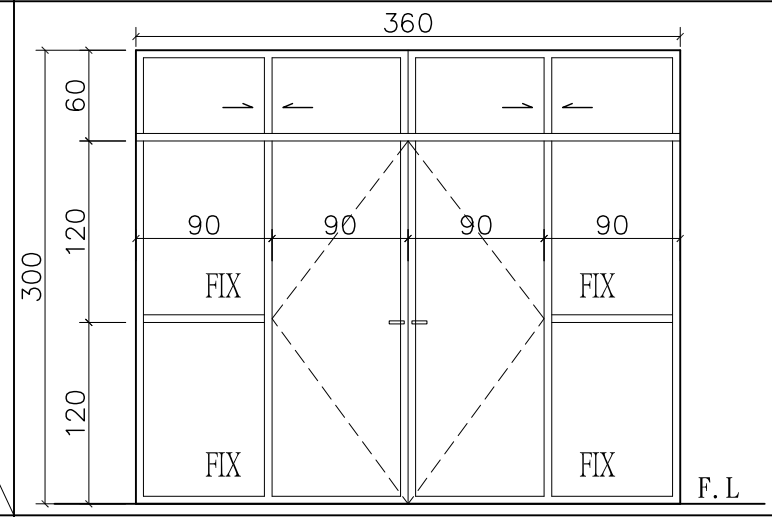	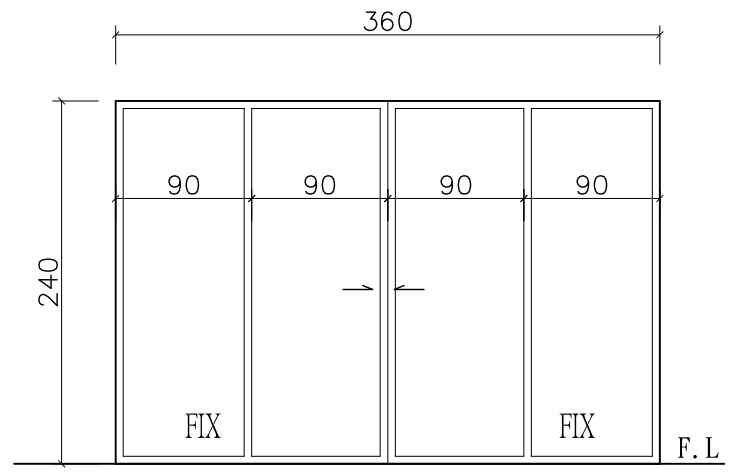
型式及防火時效		鋁玻璃落地窗	鋁玻璃落地窗
材料	門　框		
	門　扇		
	表面處理	粉體塗裝	粉體塗裝
	玻　璃	10mm玻璃	10mm玻璃
五金	門　鎖	JB-168(1附)	JB-168(1附)
	鉸　鏈	DIA-D23(2台)	
	門弓器	JB-KING-S3601+101(1附)	JB-KING-S3601+101(1附)
	門　止		
	把　手	JB-T6200-300(2附)	JB-T6200-300(2附)
備註			

註:
1. 本工程所有門窗尺寸所標註尺寸,係代表施工之淨距，並包含3CM以內的誤差值容許每邊有1.5CM之空間足夠施作防水槽
2. 所有門窗尺寸須以現場爲準
3. 所有門窗均須附原廠保證書
4. 承商需依圖上標示之規格尺寸檢送紗門之樣品圖說，經使用單位核可後方可施工

陳昭榕建築師事務所
C.J. Chen Architects　建築師 陳昭榕
地址：台北市110基隆路二段51號3樓之七
電話：(02) 2739 - 2325 # 102　傳真：(02) 2739 - 2327
電子信箱：picassochen0910@hotmail.com

印鑑　簽章

鄉村地區住宅興建設計圖樣

內政部營建署頒製　(高高屏地區　編號02-A型)

工程名稱	鄉村地區住宅興建設計圖樣　A型　三代同堂住宅	比例尺 1:50	圖號 A6-01
圖號名稱	門窗表 (一)	單位 cm	
業務編號		圖紙 A3	張號 17/42