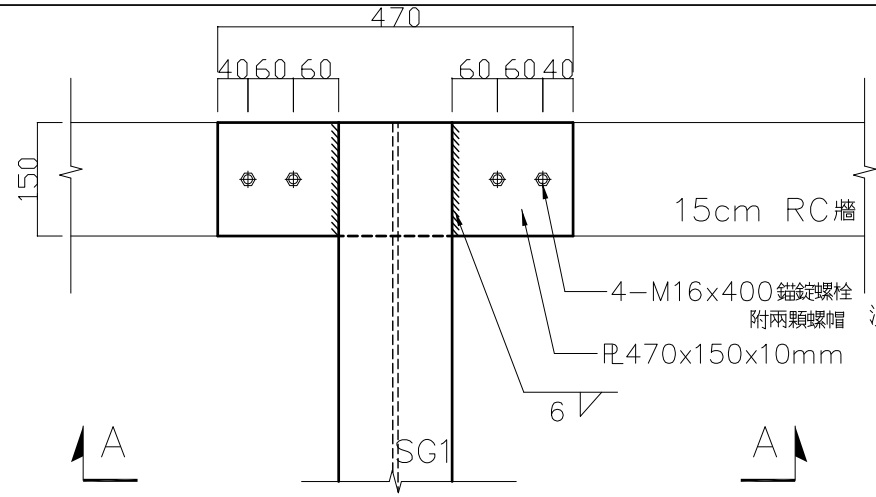

鋼梁SG1與R.C牆接合平面圖

SG1: RH-150x150x7x10mm

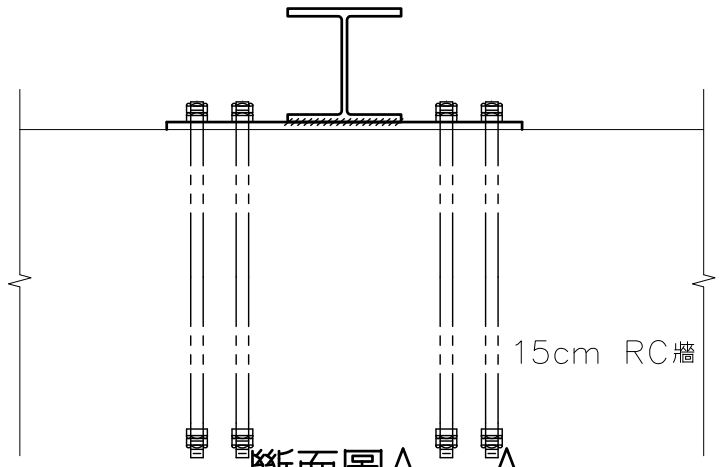

斷面圖A-A

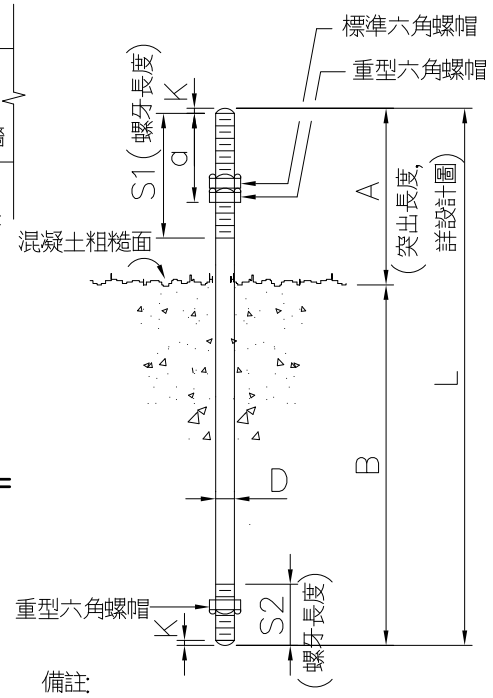

螺栓尺寸 (D)	A (mm)	B (mm)	L (mm)	S1 (mm)	S2 (mm)	K (mm)
M16	120	280	400	50	19	2.0

備註:

1. 螺栓及螺帽之材質均用ASTM A307 規範最新版之規定
2. 螺帽為重型六角螺帽, 使用雙螺帽時, 上螺帽得使用標準六角螺帽
3. 螺牙應符合ANSI B1.1 所規定之粗牙系列, 螺栓之容許誤差須符合2A級(CLASS 2A). 螺帽之容許誤差需符合2B級(CLASS 2B)
4. 使用一顆螺帽時, 尺寸"a"至少為 $1\frac{1}{2}D$
   使用二顆螺帽時, 尺寸"a"至少為 $2\frac{1}{2}D$

錨錠螺栓詳圖

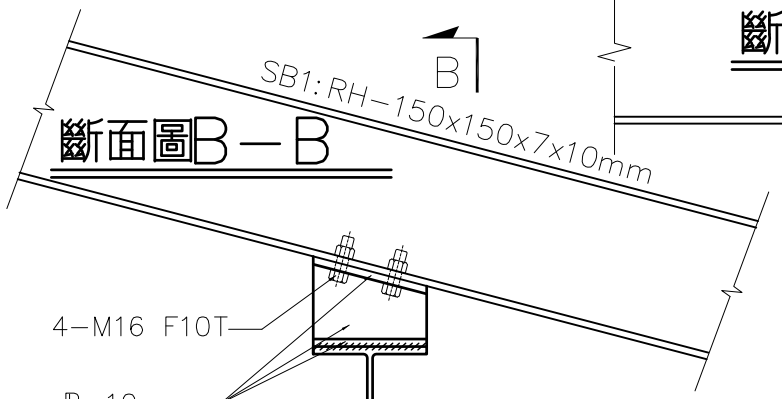

斷面圖B-B

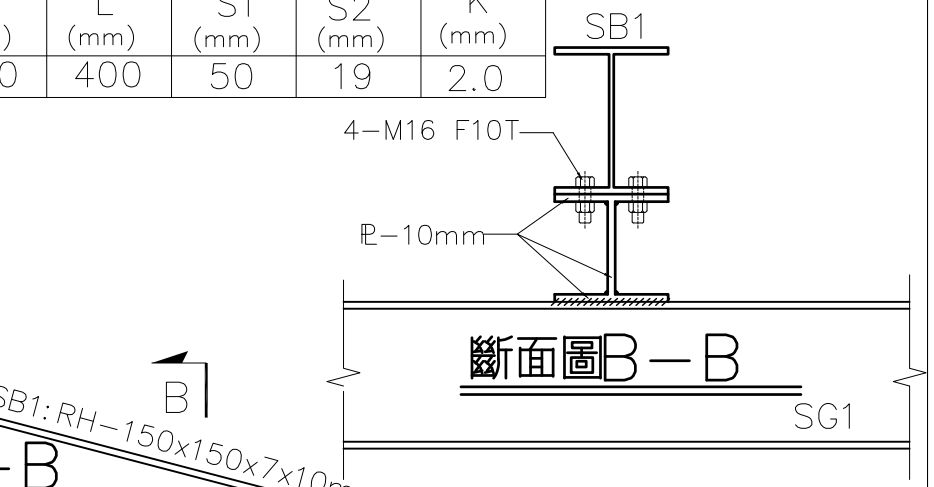

斷面圖B-B

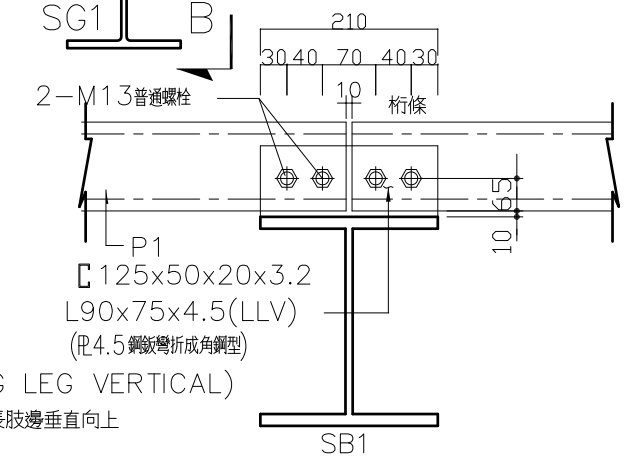

註:
LLV(LONG LEG VERTICAL)
指彎折角鋼其長肢邊垂直向上

註: 1. 鋼材:
鋼柱材質: A36或SM400
焊條: Fu=70ksi
螺栓: F10T

2. RC:
材料強度
$fc'=210\ kg/cm^2$
$fy=4200\ kg/cm^2$ (#6-#10)
$fy=2800\ kg/cm^2$ (#3-#5)

3. 施工者若有更恰當接頭 , 可提供業主核准後施工.

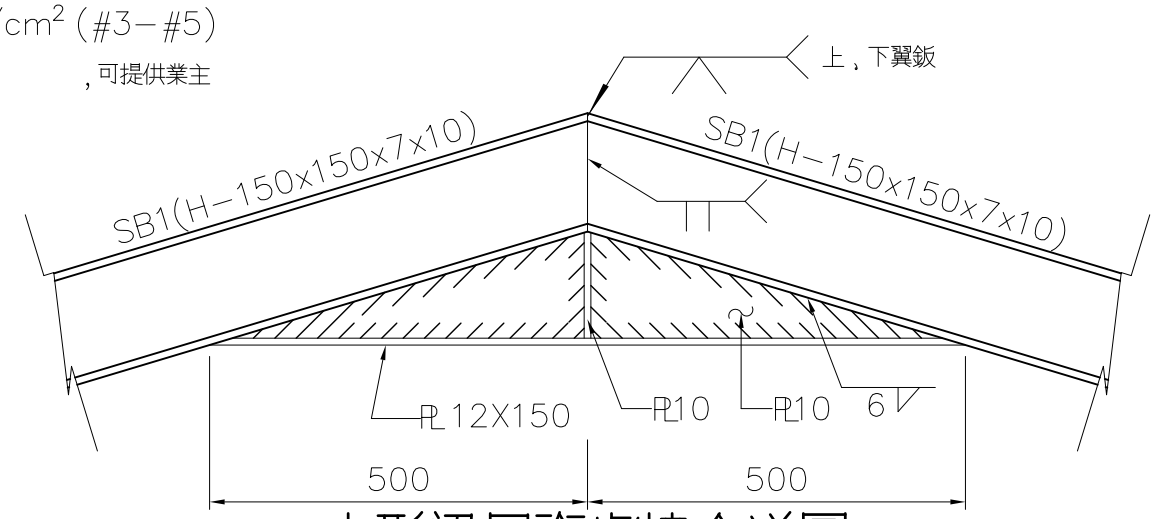

山形梁屋脊處接合詳圖

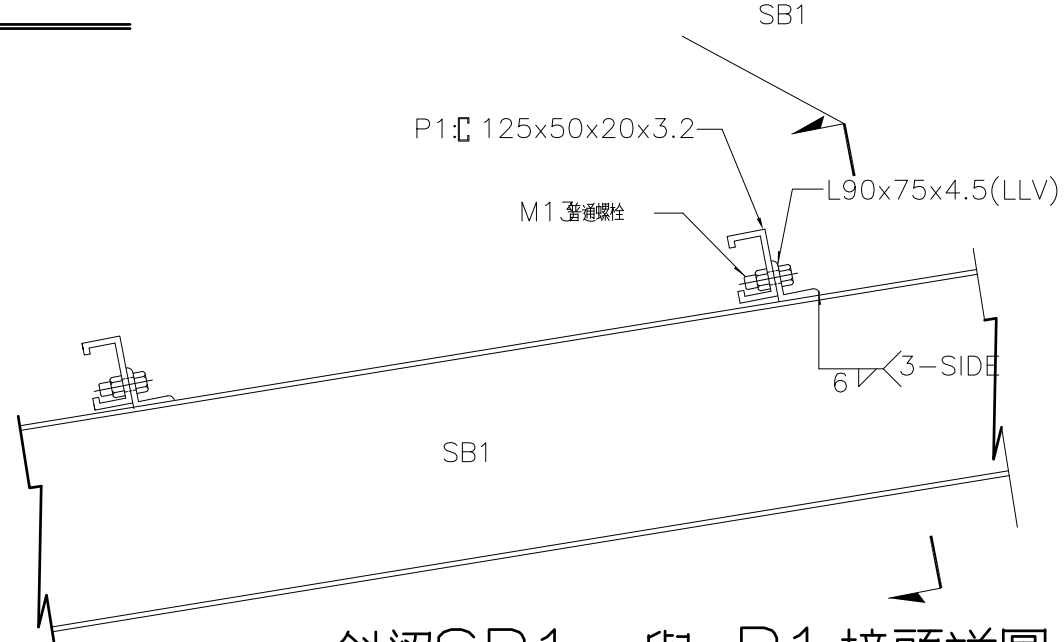

斜梁SB1 與 P1接頭詳圖

莊輝煌建築師事務所
建築師:莊輝煌
地址: 屏東市公益街37號6樓
電話: 08-7329755 傳真: 08-7669456
電子信箱: hangin.arch@msa.hinet.net

印鑑 簽章

鄉村地區住宅標準建築圖樣

內政部營建署頒製(高高屏地區 編號 01)

工程名稱	B案:三代同堂型	比例尺: 1/100	圖號 BS3-1
圖號名稱	B案型鋼接合圖	單位: 平方公尺 或 公分	張號 33/37
業務編號		圖紙: A3	