一般附註：

1. 除另有註明者外本圖說RC所有尺寸均以公分為單位。
2. 結構物之外型尺寸坡度及隔間開孔尺寸與位置,RC牆位置等均以建築圖為準。
3. 混凝土除特別註明外其28天齡期之抗壓強度(f'c)不得少於210kg/cm²。
4. 鋼筋須符合CNS560規定之熱軋竹節鋼筋
   (1)#5以下(含#5)為SD280,fy≧2800kg/cm²。
   (2)#6以上(含#6)為SD420,fy≧4200kg/cm²。
   (3)極限抗拉強度不得小於降伏強度(fy)之1.25倍。
5. 混凝土中氯離子含量必須小於0.3kg/m³。
6. 鋼筋須經輻射計量安全檢驗合格後使得採用。
7. 除另有註明者外開挖底面均須澆置f'c≧140kg/cm²厚5公分之PC。
8. 各層樓版角隅補強及開口補強應依鋼筋混凝土施工標準施作。
9. 除地樑外,所有梁跨度≧800cm者中央須預拱,預拱量為L/400。
10. 因埋設接地線而需挖除筏基版底部之土壤,在埋設後須予壓實或回填PC。
11. 結構體施工時其開孔請配合建築機電等設備相關之施工,倘遇尺寸、方向或開孔與樑、柱、牆位置重疊,或尺寸不符時須先聯繫原設計單位處理後再施工。
12. 土壤容許承載力qa≧10t/m².以上(≧結構實算)

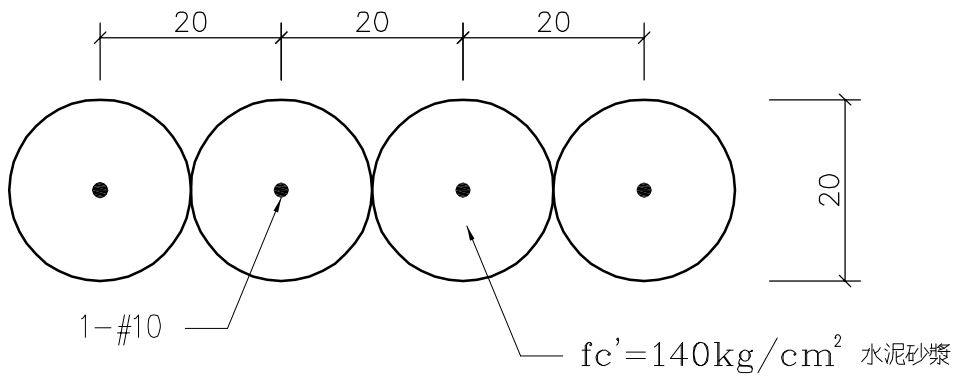

20cmø微型樁平面詳圖

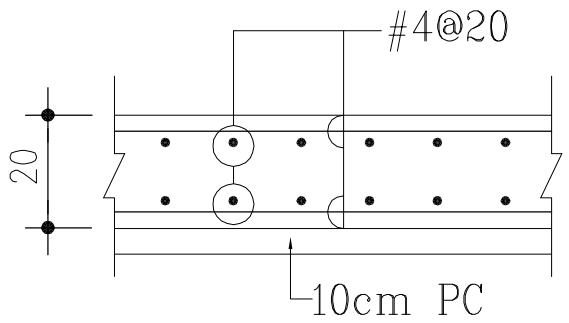

1F地坪(S0)配筋圖

澆灌PC前,土壤需先壓實

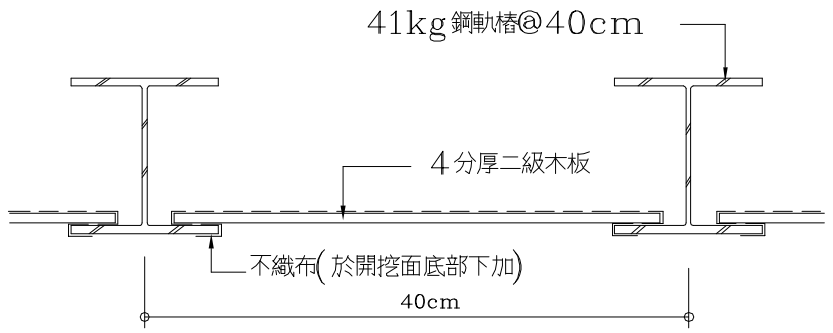

鋼軌樁及擋土板平面詳圖

開挖說明:

1. 基地開挖以不大於1(水平)比2(垂直)之斜率明挖,鄰房基礎面如在本基地基礎範圍內,應進行托底工程計劃。
2. 基地無法以明挖方式施工時,依開挖剖面圖(2)施作。
3. 基地開挖作業為假設工程,承包商於施工前,應提送施工計劃書及施工詳圖,經甲方工程師同意後施工,且不得要求加價,承包商並應對本工程安全措施及鄰房、道路之安全負完全責任,有關施工中可能發生之狀況及預防補救措施,承包商應就現場狀況提出妥善之施工計劃,檢送工地主管工程司核可後施工。任何施工所導致人員、鄰房、道路損害均由承包商負全責,不因甲方之同意而減免承包商應負之責任。

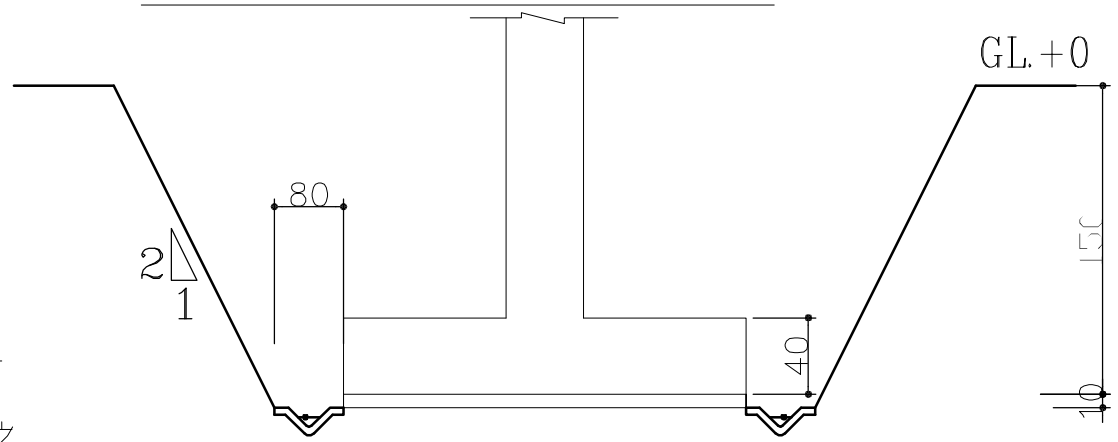

開挖剖面詳圖(1)

(基礎開挖方式) N.T.S

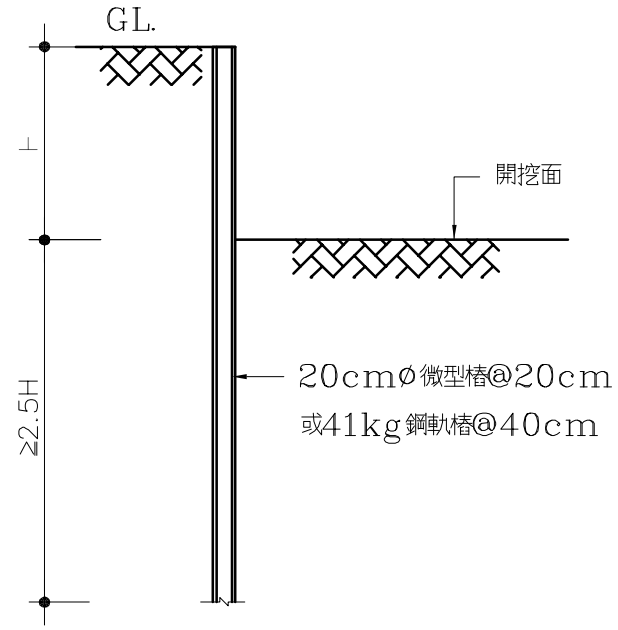

開挖剖面詳圖(2)

N.T.S

吳學軒 建築師事務所
建築師 吳學軒
地址：台北市信義路四段65號5樓
電話：02-27009877 傳真：02-27008577
電子信箱：

印鑑 簽章

鄉村地區住宅標準建築圖樣

內政部營建署頒製(桃竹苗地區 編號01)

工程名稱	結構工程	比例尺	圖號 S1-2
圖號名稱	開挖說明	單位 m或mm	
業務編號		圖紙 A3	張號 9/17