柱主筋續接說明:

一、柱主筋最好隔層續接，且每次續接之鋼筋量不超過全部鋼筋量之一半，以避免續接位置集中於同一樓層。

二、任一斷面之柱主筋鋼筋斷面積總和不得大於6%柱全斷面積，若因柱主筋採用搭接時，該斷面之鋼筋量大於6%柱全斷面積時，則必須改用其它續接方式，以維持適當柱筋量。

三、柱主筋採用鋼筋銲接或機械式續接器(鋼筋續接器須採用SA級)續接時，同一斷面之主筋須隔根續接，且相鄰鋼筋之續接處淨距須大於60cm。

四、柱主筋搭接長度:

搭接根數≤一半柱主筋時: 1.0ℓd

搭接根數>一半柱主筋時: 1.3ℓd

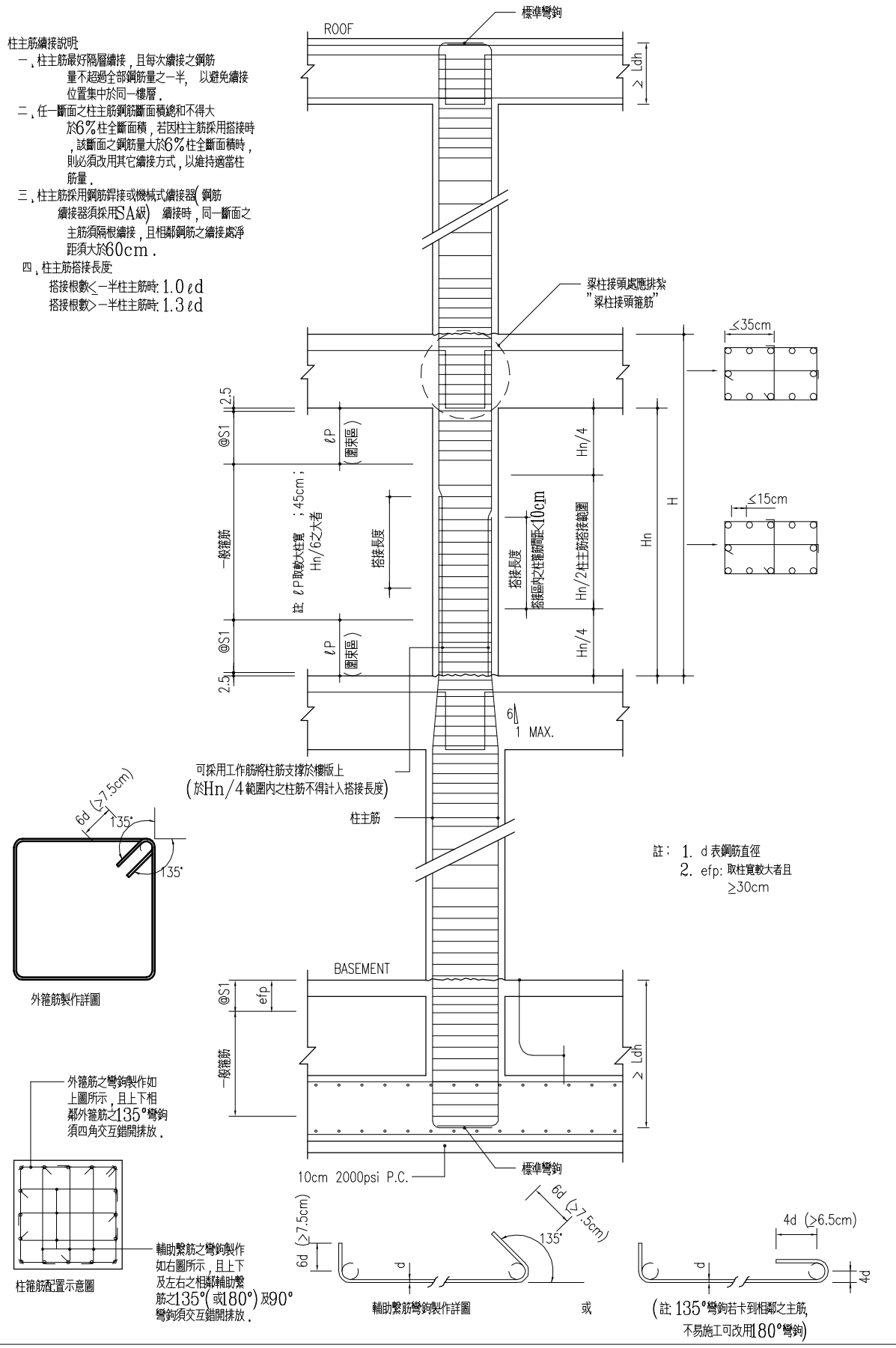

12. 柱配筋標準圖

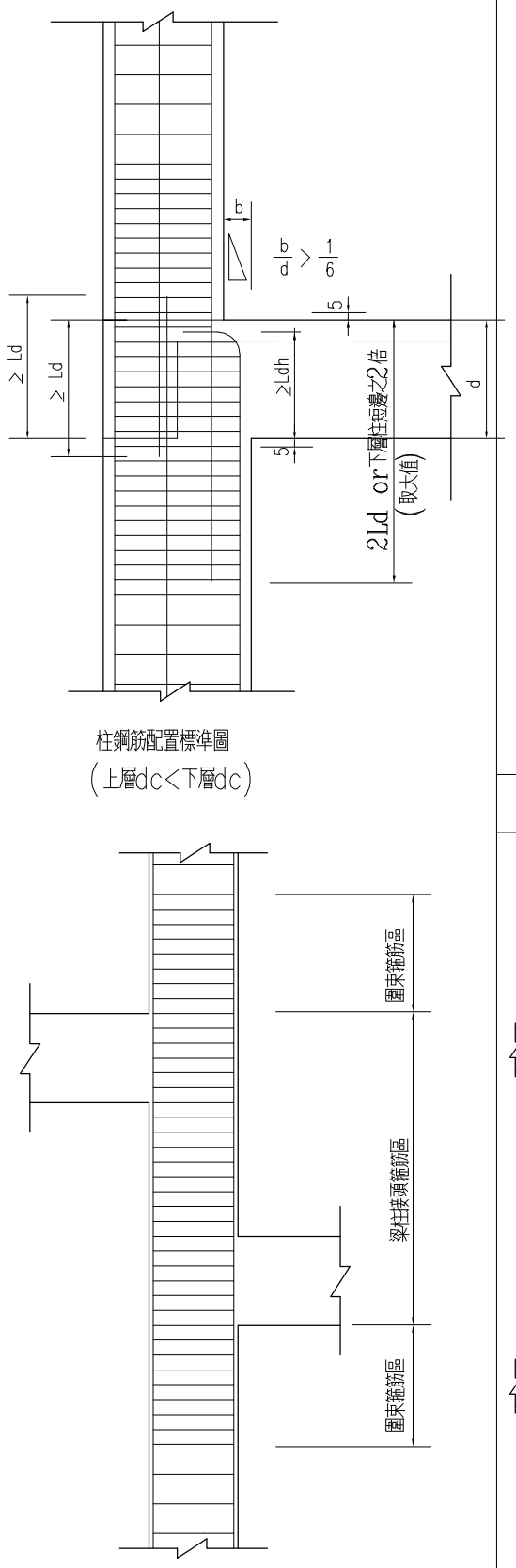

13. 柱鋼筋配置標準圖

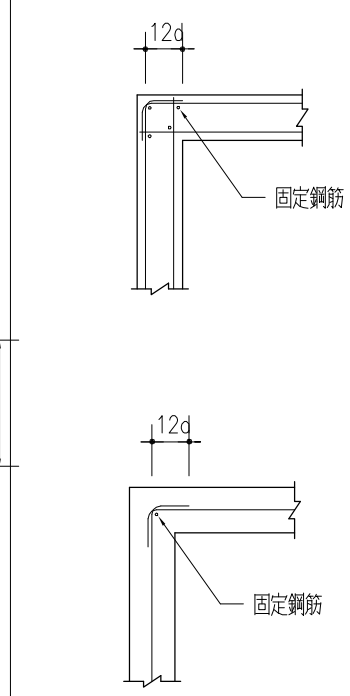

14. 牆壁轉角

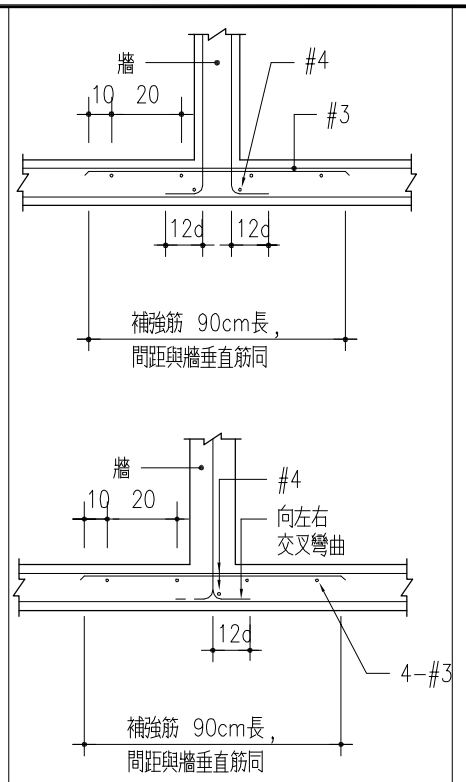

16 牆與版錨定

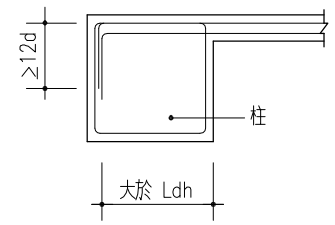

18 牆與柱水平錨定

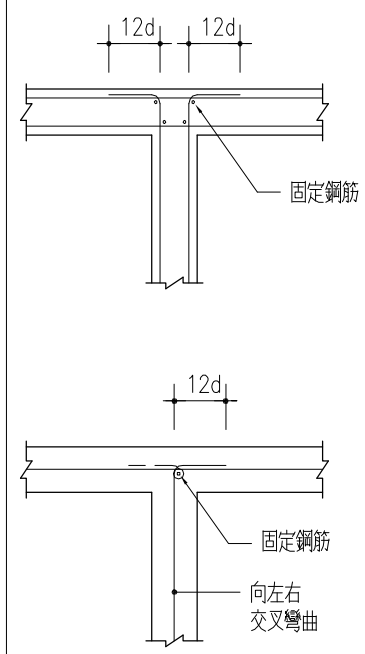

15. 牆壁接頭

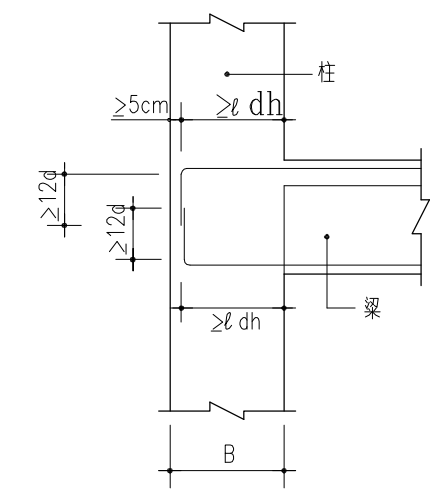

17 梁與柱接頭

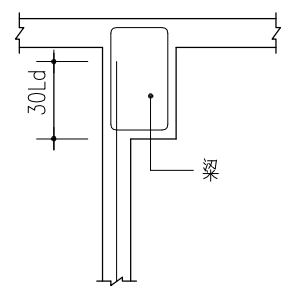

19. 牆與梁垂直錨定

吳學軒 建築師事務所
建築師 吳學軒
地址：台北市信義路四段65號5樓
電話：02-27009877 傳真：02-27008577
電子信箱：

印鑑 簽章

鄉村地區住宅標準建築圖樣

內政部營建署頒製(桃竹苗地區 編號01)

工程名稱	結構工程	比例尺	圖號 S0-6
圖號名稱	RC標準圖	單位 m或mm	張號 6/17
業務編號		圖紙 A3	