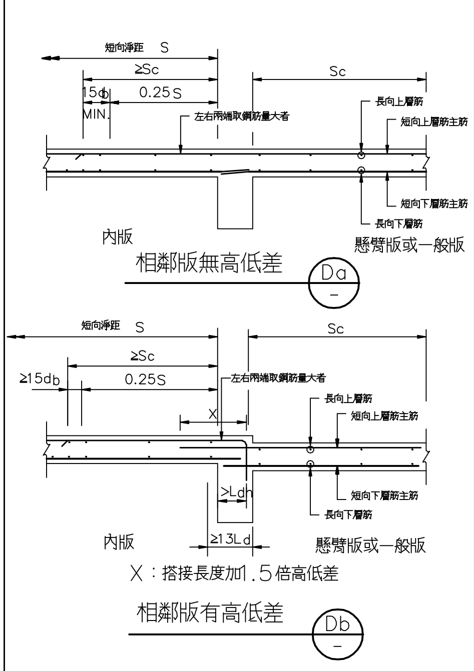
短向淨距 S
≥Sc
Sc
15db MIN.
0.25S
左右兩端取鋼筋量大者
長向上層筋
短向上層筋主筋
短向下層筋主筋
長向下層筋
內版
懸臂版或一般版
相鄰版無高低差
Da
≥15db
X
≥Ldh
≥13Ld
X：搭接長度加1.5倍高低差
相鄰版有高低差
Db

7 S0-5 懸臂版或一般版(CS)配筋剖面圖

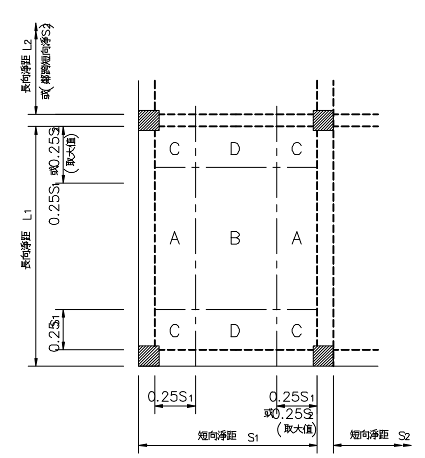
長向淨距 L2 或 (短向淨距S2)
0.25S1 或0.25S2 (取大值)
長向淨距 L1
0.25S1
C D C
A B A
C D C
0.25S1
0.25S1 或0.25S2 (取大值)
短向淨距 S1
短向淨距 S2

鋼筋 ＼ 方向 ＼ 位置		容許搭接位置
上層筋	短向	B，D
	長向	A，B
下層筋	兩向	梁內

8 S0-5 樓版主筋容許搭接位置表

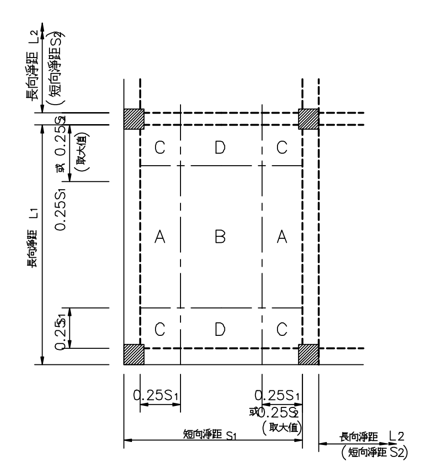
長向淨距 L2 (短向淨距S2)
0.25S1 或 0.25S2 (取大值)
長向淨距 L1
0.25S1
C D C
A B A
C D C
0.25S1
0.25S1 或0.25S2 (取大值)
短向淨距 S1
長向淨距 L2 (短向淨距 S2)

鋼筋 ＼ 方向 ＼ 位置		容許搭接位置
上層筋	兩方向	梁內
下層筋	短向	B，D
	長向	A，B

9 S0-5 基礎版主筋搭接位置表

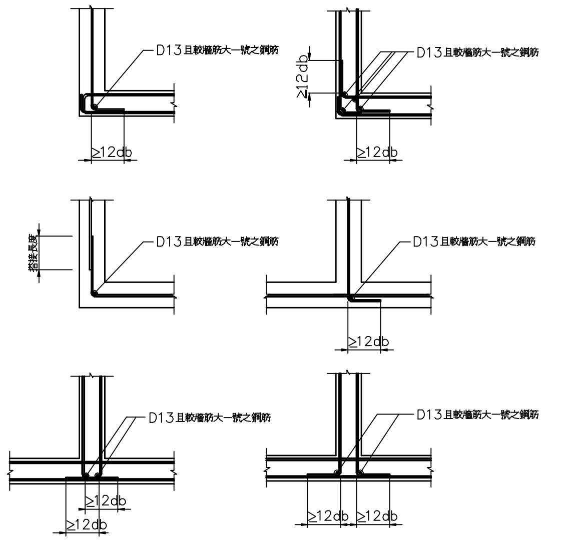
D13且較牆筋大一號之鋼筋
≥12db
搭接長度

10 S0-5 牆角隅補強

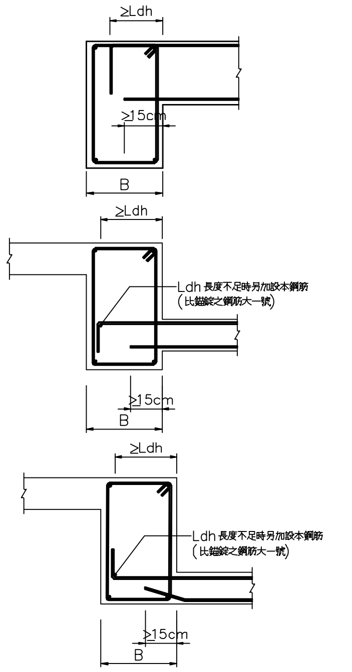
≥Ldh
≥15cm
B
Ldh 長度不足時另加設本鋼筋 (比錨錠之鋼筋大一號)

11 S0-5 版筋之錨定

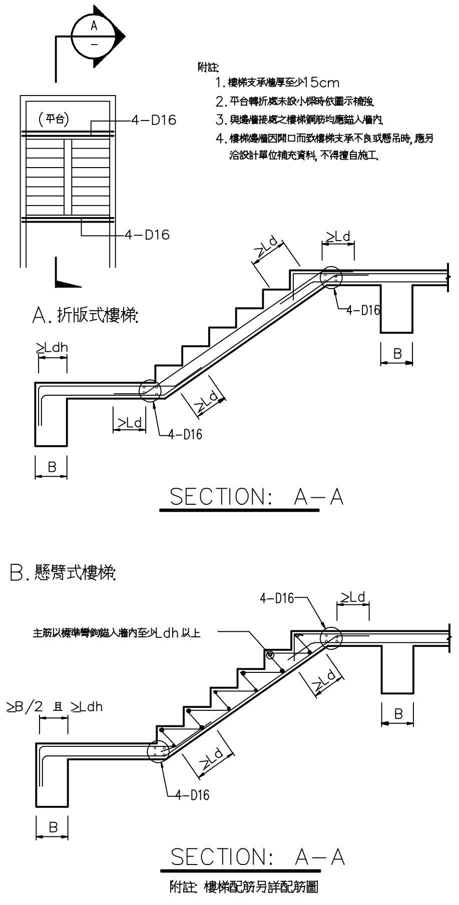
A
(平台)
4-D16
≥Ld
A. 折版式樓梯
≥Ldh
B
SECTION: A-A
B. 懸臂式樓梯
主筋以標準彎鉤錨入牆內至少Ldh 以上
≥B/2 且 ≥Ldh
SECTION: A-A

附註:
1. 樓梯支承牆厚至少15cm
2. 平台轉折處未設小梁時依圖示補強.
3. 與邊牆接處之樓梯鋼筋均應錨入牆內.
4. 樓梯邊牆因開口而致樓梯支承不良或懸吊時, 應另洽設計單位補充資料, 不得擅自施工.

附註: 樓梯配筋另詳配筋圖

1 S0-5 樓梯補強配筋標準圖

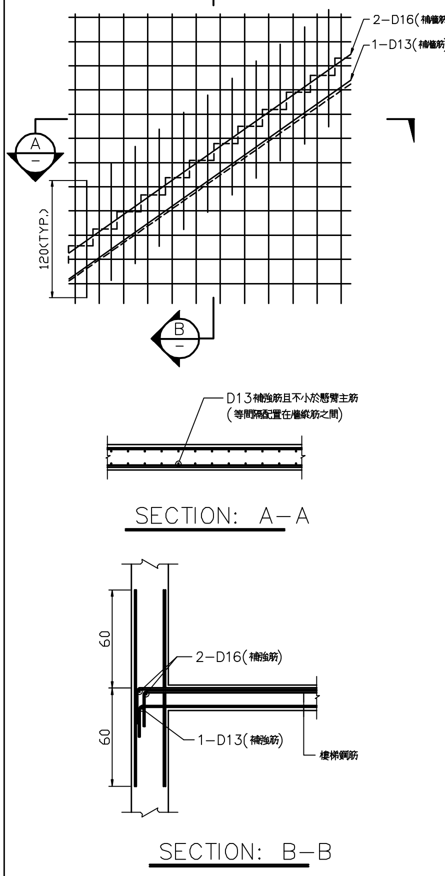
2-D16(補牆筋)
1-D13(補牆筋)
A
120(TYP.)
B
D13補強筋且不小於懸臂主筋 (等間隔配置在樓梯筋之間)
SECTION: A-A
60
2-D16(補強筋)
1-D13(補強筋)
樓梯鋼筋
SECTION: B-B

2 S0-5 懸臂式樓梯撐牆補強配筋標準圖

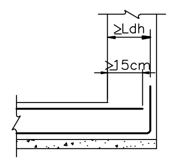

5 S0-5 基礎版端下層筋錨錠詳圖

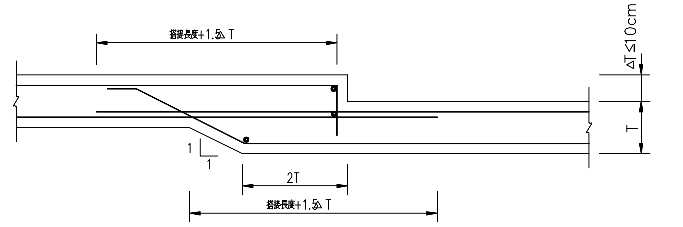
搭接長度+1.5△T
ΔT≤10cm
T
1
2T
搭接長度+1.5△T

6 S0-5 高差版補強配筋標準圖(版高差ΔT≤10cm)

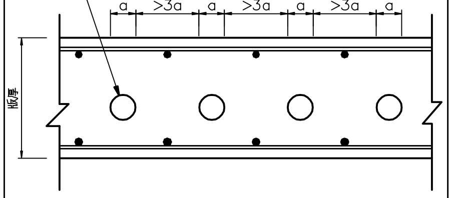
埋設管直徑不得大於1"(2.54公分)
並以一排為原則, 不得交叉配置, 兩配管之淨間距
不得小於三倍管徑或7.5公分
a: 埋設管之管徑
a
>3a
版厚

3 S0-5 樓版內埋設水電配管示意圖

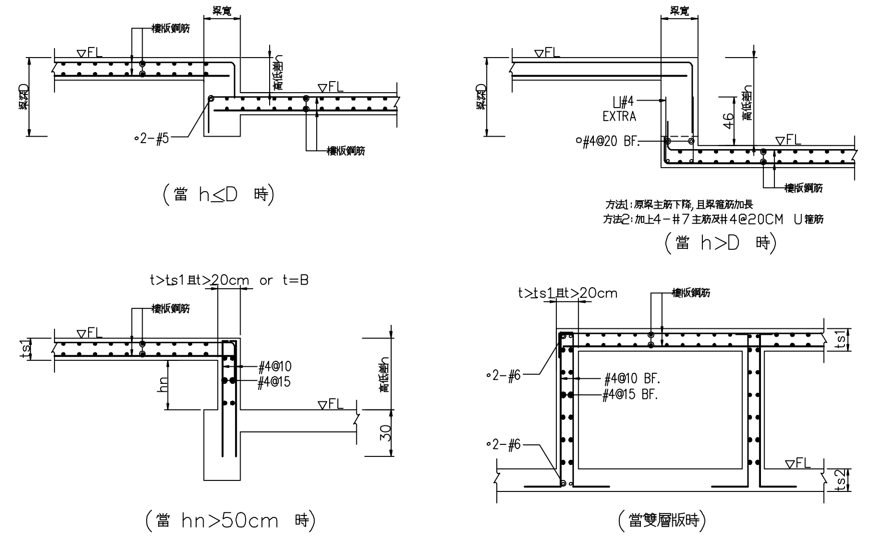
梁寬
樓版鋼筋
∇FL
梁深D
高低差h
∘2-#5
(當 h≤D 時)
U#4 EXTRA
∘#4@20 BF.
46
方法1:原梁主筋下降, 且梁箍筋加長
方法2:加上4-#7主筋及#4@20CM U箍筋
(當 h>D 時)
t>ts1且t>20cm or t=B
ts1
hn
#4@10
#4@15
30
(當 hn>50cm 時)
t>ts1且t>20cm
∘2-#6
#4@10 BF.
#4@15 BF.
ts2
(當雙層版時)

4 S0-5 樓版高低差施工示意圖

陳 維 凱 建築師事務所
建築師 陳 維 凱
地址: 台中市西屯區大墩17街74號5F
電話: 04-23269696 傳真: 04-23269797
電子信箱: weikai.arch@msa.hinet.net

印鑑　　簽章

鄉村地區住宅興建設計圖樣

內政部營建署頒製　（　中 彰 投 地區　編號 01 B型　）

工程名稱	中 彰 投地區-01-B型	比例尺		圖號	S0-05
圖號名稱	標準配筋詳圖5	單位	cm或㎡		
業務編號		圖紙	A3	張號	18 B