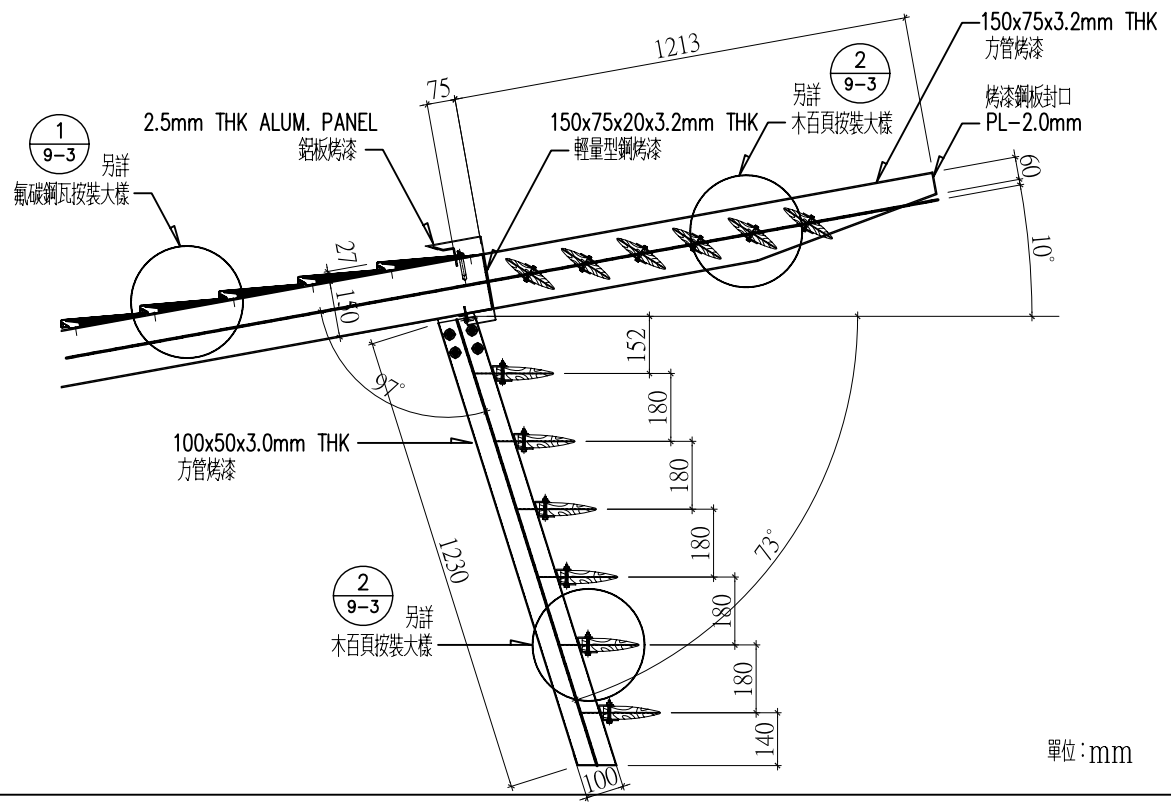

1/9-2 柚木遮陽百頁及屋頂鋼瓦施工大樣圖

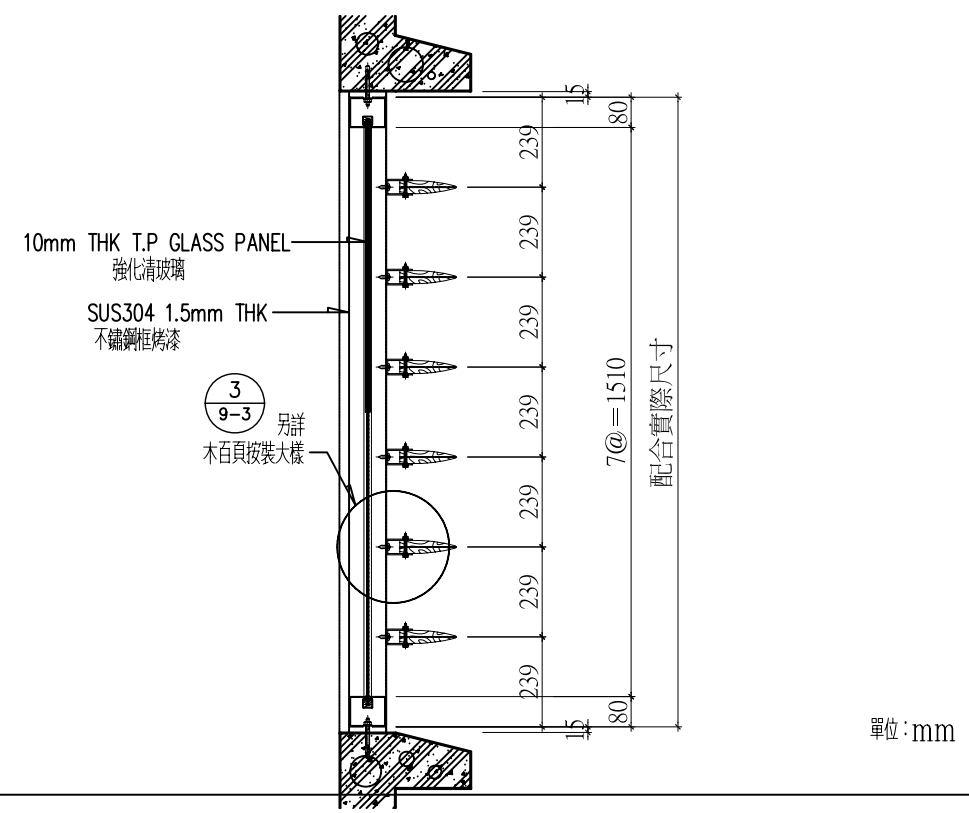

2/9-2 柚木遮陽百頁施工大樣圖

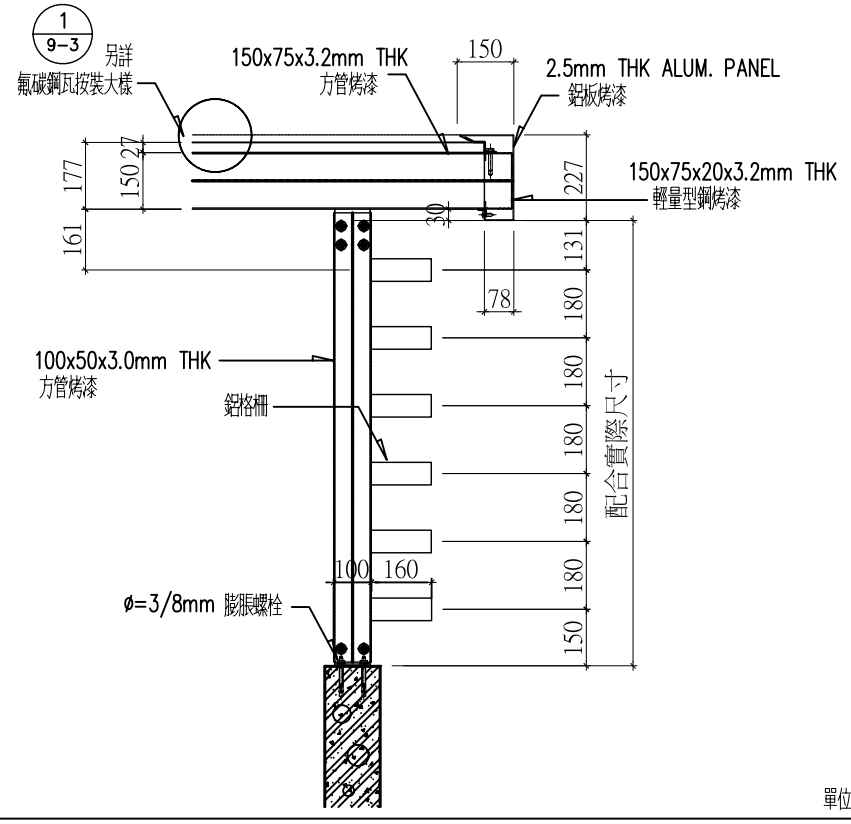

3/9-2 柚木遮陽百頁及屋頂鋼瓦施工大樣圖

三. 鋼結構規範:

1. 鋼結構作業須符合最新版之下列標準規格及下列修訂之法規, 如有關法規及規定或規格有衝突時, 依設計監造單位核可者為準.
   (1) CNS 有關規定
   (2) 美國材料測試協會ASTM出版之有關規定
   (3) 日本 JIS 有關規定

2. 材質
   所有產品須滿足下列CNS標準或同等之JIS或ASTM標準
   (1) 結構鋼 : 除另外有規定外, 型鋼及鋼板結構須符合JIS G3101,SS400或ASTM A36之要求標準
   (2) 結構鋼管 : 結構鋼管須符合CNS標準或同等之JIS或ASTM標準
   (3) 結構螺栓 : 抗拉強度須符合下列要求
      a. 高強度螺栓 : JIS B1186 或 ASTM A325 標準
      b. 一般螺栓, 基礎螺栓 : JIS B1180 或 ASTM A307 標準

3. 塗裝
   (1) 油漆表面處理及底漆施工: 所有裝配作業如機械加工及焊接等完成後, 進行噴砂表面處理, 表面處理完成8小時內須進行底漆(高鋅粉防鏽底漆)施工
   (2) 中塗油漆: 環氧樹脂油漆
   (3) 面塗油漆: 面漆與底塗, 中塗系統相容, 顏色由設計監造單位核定

上滕建築師事務所
Strategy + Architecture + Interior + Landscape
建築師：楊秋燈
地址：台北市三元街238號5樓
電話：02-23053750 傳真：02-23052119
電子信箱：emergearchi@gmail.com

印鑑 簽章

鄉村地區住宅興建設計圖樣

內政部營建署頒製 （ 離島地區 編號01-B ）

工程名稱	三代同堂型設計圖	比例尺	圖號 A9-2
圖號名稱	施工大樣詳圖二	單位 cm	
業務編號		圖紙 A3	張號 16/49