樓層＼編號	C1	C2	C3					
MFL								
主　筋	・10-#6	・10-#6	・12-#6					
剪力 筋	#3 @ 10 - 10	#3 @ 10 - 10	#3 @ 10 - 10					
樑柱接頭	#3 @ 10	#3 @ 10	#3 @ 10					
斷面尺寸	MC1(40x50)	MC2(40x50)	MC3(40x40)					
2FL								
主　筋	・10-#6	・10-#6	・12-#6					
剪力 筋	#3 @ 10 - 10	#3 @ 10 - 10	#3 @ 10 - 10					
樑柱接頭	#3 @ 10	#3 @ 10	#3 @ 10					
斷面尺寸	2C1(40x50)	2C2(40x50)	2C3(40x40)					
1FL								
主　筋	・10-#6	・10-#6	・12-#6					
剪力 筋	#4 @ 10 - 10	#4 @ 10 - 10	#4 @ 10 - 10					
樑柱接頭	#4 @ 10	#4 @ 10	#4 @ 10					
斷面尺寸	1C1(40x50)	1C2(40x50)	1C3(40x40)					

1. 梁柱接頭區採大一號箍筋可免配內繫筋
2. 柱內配管管徑不得大於五公分且總面積不得大於柱斷面積百分之四
3. 柱主筋採SA級續接器續接

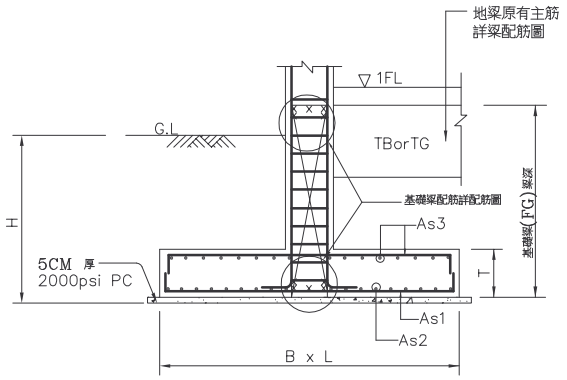

??	B x L	T	H	As1	As2	As3
F1	140x140	40	145	#4@15	#4@15	#3@20
F2	150x150	40	145	#4@15	#4@15	#3@20
F3	170x170	40	145	#4@15	#4@15	#3@20
F4	180x180	40	145	#4@15	#4@15	#3@20
F5	215x215	40	145	#4@12	#4@12	#3@20
F6	230x230	40	145	#4@10	#4@10	#3@20
F7	120x120	35	145	#4@20	#4@20	#3@20
F8	190x190	40	145	#4@12	#4@12	#3@20
F9	250x250	50	145	#4@10	#4@10	#3@20

獨立基腳配筋詳圖

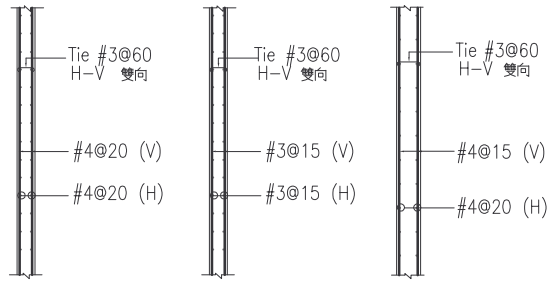

15cm電梯牆　W15(T=15)　W20(T=20)

隔間,隔戶牆,非結構牆之配筋另詳鋼筋標準圖(3)

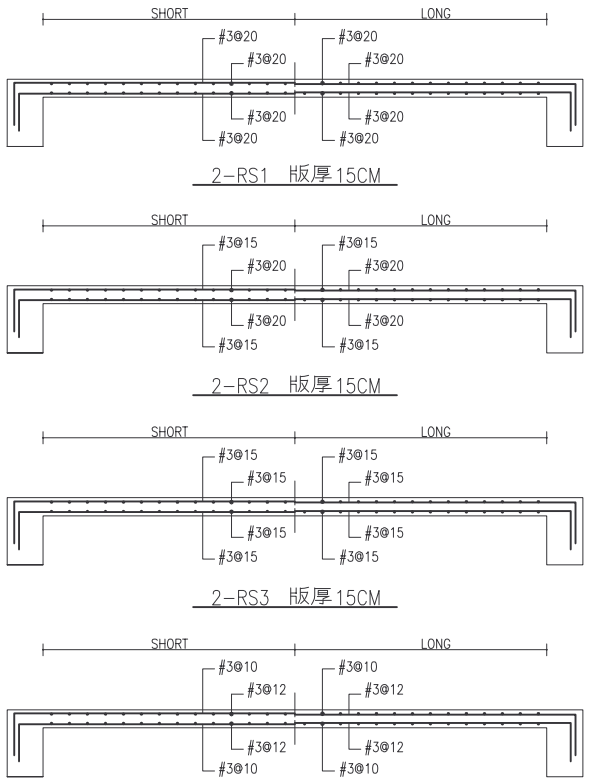

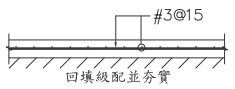

地坪SO配筋詳圖(t=15cm)

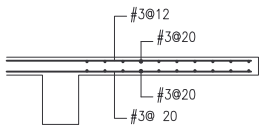

CS1 版厚 15CM

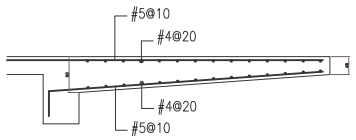

CS2 版厚 30~15CM

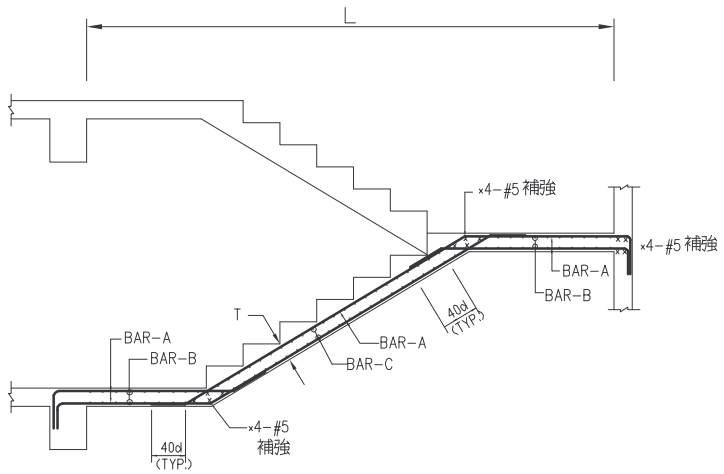

樓梯配筋詳圖

中英文縮寫對照
B.F.(兩面)

L	T	BAR-A		BAR-B		BAR-C	
L≤350	15	#3@12	B.F.	#3@20	B.F.	#3@20	B.F.
350<L≤450	15	#4@12	B.F.	#4@20	B.F.	#3@20	B.F.
450<L≤500	15	#4@10	B.F.	#4@15	B.F.	#3@20	B.F.

黃義宏建築師事務所
建築師　黃義宏
地址：台中市仁和一街69號2樓
電話：(04)22809203　傳真：(04)22856201
電子信箱：hih.arch@msa.hinet.net

印鑑　簽章

鄉村地區住宅標準建築圖樣

內政部營建署頒製　(離島地區　編號03　-C型)

工程名稱	鄉村地區住宅興建設計— 退休夫婦	比例尺	圖號 S3
圖名	柱，版，基礎，樓梯配筋圖	單位 cm	
業務編號	GMC-1C	圖紙 A3	張號 26/42