本分署簽證並不免除合約廠商及本圖簽認技師之責任

內政部國土管理署下水道工程分署

SEWER ENGINEERING BRANCH , NATIONAL LAND MANAGEMNET AGENCY , MINISTRY OF THE INTERIOR

臺中市11期重劃區及四張犁地區污水下水道系統工程-第3分標(河北路及后庄路等區域)

(112-4000-0102-6600-1560)

細部設計圖
(修正版)

聯聖工程顧問股份有限公司 黃俊銘 技師字第007638號 土木工程技師

聯聖工程顧問股份有限公司
LANDSEN Engineering Consultants CO.,LTD

負責人 許炎凱

計畫主持人 黃俊銘

主任工程司

聯聖工程顧問股份有限公司
LANDSEN Engineering Consultants CO.,LTD

中 華 民 國 112 年 09 月

本分署簽證並不免除合約廠商及本圖簽認技師之責任

圖 號	圖 名
G-01	圖號及圖名索引(一)
G-02	圖號及圖名索引(二)
G-03	一般說明
G-04	水準樁位位置圖及鑽探平面位置圖
G-05	鑽探柱狀圖
G-06	總圖例說明
G-07	管線資料詳細表 & 道路試挖資料表 & 人孔資料詳細表
G-08	既有管線異常狀況及處理建議詳細表(一)
G-09	既有管線異常狀況及處理建議詳細表(二)
G-10	既有管線異常狀況及處理建議詳細表(三)
G-11	下水道管線整建施工-區段整建資料詳細表
G-12	下水道管線整建施工-管線更新資料詳細表
G-13	下水道人孔整建施工詳細表(一)
G-14	下水道人孔整建施工詳細表(二)
G-15	下水道人孔整建施工詳細表(三)
G-16	連接管資料詳細表-前巷(一)
G-17	連接管資料詳細表-前巷(二)
G-18	連接管資料詳細表-前巷(三)
G-19	連接管資料詳細表-前巷(四)
G-20	連接管資料詳細表-前巷(五)
G-21	連接管資料詳細表-前巷(六)
G-22	連接管資料詳細表-前巷(七)
G-23	連接管資料詳細表-前巷(八)
G-24	連接管資料詳細表-前巷(九)
G-25	連接管資料詳細表-前巷(十)
G-26	連接管資料詳細表-後巷
G-27	連接管資料詳細表-人行道
P-0I	管線工程範圍索引圖
P-0II	平面及縱斷面圖索引圖
P-01	污水管線系統平面圖(一)
P-02	污水管線系統平面圖(二)
P-03	平面及縱斷面圖-02CAh49,02CAh50,02CAh51,02CAh52
P-04	平面及縱斷面圖-02CAh53,02CAh54
P-05	平面及縱斷面圖-02CAh55,02CAh56
PH-0I	下水道管線與人孔整建施工工程範圍索引圖
PH-0II	下水道管線與人孔整建施工平面及縱斷面圖索引圖
PH-01	下水道管線與人孔整建施工工程平面圖(一)
PH-02	下水道管線與人孔整建施工工程平面圖(二)
PH-03	下水道管線與人孔整建施工工程平面圖(三)

圖 號	圖 名
PH-04	下水道管線與人孔整建施工工程平面圖(四)
PH-05	下水道管線與人孔整建施工工程平面圖(五)
PH-06	下水道管線與人孔整建施工工程平面圖(六)
PH-07	下水道管線與人孔整建施工平面及縱斷面圖-B-8-6,B-8-5,B-8-4
PH-08	下水道管線與人孔整建施工平面及縱斷面圖-B-8-3,B-8-2,B-8-1
PH-09	下水道管線與人孔整建施工平面及縱斷面圖-J-3-2,J-3-1
PH-10	下水道管線與人孔整建施工平面及縱斷面圖-J-3-2-2,J-3-2-1 & J-2-1
PH-11	下水道管線與人孔整建施工平面及縱斷面圖-B-6-8 & B-6-6-1,B-5-7
PH-12	下水道管線與人孔整建施工平面及縱斷面圖-B-6-6,B-6-5,B-6-4
PH-13	下水道管線與人孔整建施工平面及縱斷面圖-B-5-9-1 & B-5-9-2
PH-14	下水道管線與人孔整建施工平面及縱斷面圖-B-5-5-2,B-5-5-1 & B-3-17
PH-15	下水道管線與人孔整建施工平面及縱斷面圖-K-2-8,K-2-7 & H-3-7
PH-16	下水道管線與人孔整建施工平面及縱斷面圖-H-2-19,H-2-18,H-2-17
PH-17	下水道管線與人孔整建施工平面及縱斷面圖-H-2-16,H-2-15
PH-18	下水道管線與人孔整建施工平面及縱斷面圖-H-2-12,H-2-11 & H-2-3-4
PH-19	下水道管線與人孔整建施工平面及縱斷面圖-H-2-5,H-2-4
PH-20	下水道管線與人孔整建施工平面及縱斷面圖-H-2-3-8,H-2-3-7,H-2-3-6, H-2-3-5
PH-21	下水道管線與人孔整建施工平面及縱斷面圖-H-3-10 & H-3-15
PH-22	下水道管線與人孔整建施工平面及縱斷面圖-H-3-6,H-3-5
L-00	用戶接管工程範圍索引總圖
L-01	連接管設計平面圖(一)
L-02	連接管設計平面圖(二)
L-03	連接管設計平面圖(三)
L-04	連接管設計平面圖(四)
L-05	連接管設計平面圖(五)
L-06	連接管設計平面圖(六)
L-07	連接管設計平面圖(七)
L-08	連接管設計平面圖(八)
L-09	連接管設計平面圖(九)
L-10	連接管設計平面圖(十)
L-11	連接管設計平面圖(十一)
L-12	連接管設計平面圖(十二)
L-13	連接管設計平面圖(十三)
L-14	連接管設計平面圖(十四)
L-15	連接管設計平面圖(十五)
L-16	連接管設計平面圖(十六)
L-17	連接管設計平面圖(十七)
L-18	連接管設計平面圖(十八)
L-19	連接管設計平面圖(十九)
L-20	連接管設計平面圖(二十)

圖 號	圖 名
L-21	連接管設計平面圖(二十一)
L-22	連接管設計平面圖(二十二)
L-23	連接管設計平面圖(二十三)
L-24	連接管設計平面圖(二十四)
L-25	連接管設計平面圖(二十五)
L-26	連接管設計平面圖(二十六)
L-27	連接管設計平面圖(二十七)
L-28	連接管設計平面圖(二十八)
L-29	連接管設計平面圖(二十九)
L-30	連接管設計平面圖(三十)
L-31	連接管設計平面圖(三十一)
L-32	連接管設計平面圖(三十二)
L-33	連接管設計平面圖(三十三)
L-34	連接管設計平面圖(三十四)
L-35	連接管設計平面圖(三十五)
L-36	連接管設計平面圖(三十六)
L-37	連接管設計平面圖(三十七)
L-38	連接管設計平面圖(三十八)
L-39	連接管設計平面圖(三十九)
L-40	連接管設計平面圖(四十)
L-41	連接管設計平面圖(四十一)
L-42	連接管設計平面圖(四十二)
L-43	連接管設計平面圖(四十三)
L-44	連接管設計平面圖(四十四)
L-45	連接管設計平面圖(四十五)
L-46	連接管設計平面圖(四十六)
L-47	連接管設計平面圖(四十七)
L-48	連接管設計平面圖(四十八)
L-49	連接管設計平面圖(四十九)
L-50	連接管設計平面圖(五十)
L-51	連接管設計平面圖(五十一)
L-52	連接管設計平面圖(五十二)
L-53	連接管設計平面圖(五十三)
L-54	連接管設計平面圖(五十四)
L-55	連接管設計平面圖(五十五)
L-56	連接管設計平面圖(五十六)
L-57	連接管設計平面圖(五十七)
L-58	連接管設計平面圖(五十八)
L-59	連接管設計平面圖(五十九)
L-60	連接管設計平面圖(六十)
L-61	連接管設計平面圖(六十一)
L-62	連接管設計平面圖(六十二)
L-63	連接管設計平面圖(六十三)

內政部國土管理署下水道工程分署
SEWER ENGINEERING BRANCH , NATIONAL LAND MANAGEMNET AGENCY , MINISTRY OF THE INTERIOR

臺中市11期重劃區及四張犁地區
污水下水道系統工程-
第3分標(河北路及后庄路等區域)

圖號及圖名索引(一)

承辦人		科 長		工程編號	112-4000-0102-6600-1560
隊 長		主任工程司		核准日期	
覆 核					

柳盟工程顧問股份有限公司 LIUMEN Engineering Consultants CO.,LTD

繪圖	林靜慧	複核	方彥[illegible]
設計	李冠毅	核准	黃俊銘
初核	紀政祥	日期	112.09

技師 黃俊銘

柳盟工程顧問股份有限公司

本分署簽證並不免除合約廠商及本圖簽認技師之責任

圖號	圖名
L-64	連接管設計平面圖(六十四)
L-65	連接管設計平面圖(六十五)
L-66	連接管設計平面圖(六十六)
U-01	地下管線套繪圖(一)
U-02	地下管線套繪圖(二)
U-03	地下管線套繪圖(三)
U-04	地下管線套繪圖(四)
U-05	地下管線套繪圖(五)
U-06	地下管線套繪圖(六)
U-07	地下管線套繪圖(七)
STD-01	豎坑式圓型工作井工法鋸齒鋼管、續接鋼管、拉拔鋼管(公母環)參考圖
STD-02	圓形工作井覆工鈑設施參考圖與工作梯示意圖
STD-03	圓形鋼環工作井地盤改良及止水設施參考圖
STD-04	圓形鋼襯版工作井參考圖
STD-05	鋼襯鈑工作井相關設施參考圖
STD-06	工作井監測儀器詳圖及安全監測平面配置示意圖
STD-07	推進障礙排除示意圖
STD-08	覆工鈑與現有路面銜接示意圖及工作井開挖示意圖
STD-09	接入既有人孔示意圖
STD-10	P900人孔詳圖
STD-11	P1200人孔詳圖
STD-12	P1500人孔詳圖
STD-13	AC道路修復、路面修復告示牌及路面噴漆標示示意圖
STD-14	路面刨除後孔蓋調整高度標準圖
STD-15	人孔蓋、RC陰井蓋及人孔踏步詳圖
STD-16	跌落設施示意圖及導水槽示意圖
STD-17	鋼軌樁(鋼板)與簡易擋土施工示意圖
STD-18	門型工作架施工參考圖
STD-19	匯流井相關配合一覽表
STD-20	連接井相關配合一覽表
STD-21	匯流井構造示意圖(一)
STD-22	匯流井構造示意圖(二)
STD-23	連接井構造標準示意圖
STD-24	前巷連接管(道路側)配管模式
STD-25	前巷連接管(水溝內側)配管模式
STD-26	側後巷連接管(0.75m≦側後巷寬度＜1.5m)配管模式
STD-27	側後巷連接管(側後巷寬度≧1.5m)配管模式
STD-28	排水渠道匯流管吊管配管模式
STD-29	用戶接管匯流管及連接管配管模式施工標準圖(R),(Z)

圖號	圖名
STD-30	用戶接管匯流管及連接管配管模式施工標準圖(P)
STD-31	建築退縮線不足配管模式
STD-32	巷道連接管埋設示意圖
STD-33	後巷施工及後巷水溝蓋詳圖
STD-34	連接井鑄鐵蓋、匯流井鑄鐵蓋、井蓋外露型、井蓋隱密型示意圖
STD-35	RC陰井詳圖
STD-36	各式清除孔剖面示意圖
STD-37	污水人孔框蓋調升、降示意圖(方形切割與圓形切割)
STD-38	排水溝、水溝蓋板及清掃孔蓋詳圖
STD-39	工程告示牌詳圖(一)
STD-40	工程告示牌詳圖(二)
STD-41	施工圍籬詳圖
TM-01	交通維持計畫工區安全輔助設計詳圖
TM-02	交通標誌詳圖
TM-03	施工標誌詳圖
MS-01	安全衛生設施提示重點一覽表
MS-02	個人防護具及人員識別示意圖
MS-03	安衛告示牌示意圖
MS-04	安全護欄示意圖
MS-05	感電防護設施示意圖
MS-06	警示標誌及安衛標語參考示意圖
MS-07	局限空間上下設備及防護措施示意圖

內政部國土管理署下水道工程分署 SEWER ENGINEERING BRANCH , NATIONAL LAND MANAGEMNET AGENCY , MINISTRY OF THE INTERIOR	臺中市11期重劃區及四張犁地區 污水下水道系統工程- 第3分標(河北路及后庄路等區域)	圖號及圖名索引(二)	承辦人		科長		工程編號	112-4000-0102-6600-1560	聯盟工程顧問股份有限公司 LANDSEN Engineering Consultants CO.,LTD
			隊長		主任工程司		核准日期		繪圖 林靜慧 複核 方彥凱
			覆核						設計 李冠毅 核准 黃俊銘
									初核 紀政祥 日期 112.09

圖號 2

技師簽證

黃俊銘

聯盟工程顧問股份有限公司 土木工程技師

本分署簽證並不免除合約廠商及本圖簽認技師之責任

一般說明

一、工程概述

工程位置：本標主要工程施工範圍，位於臺中市北屯區，進行區域內分支管及用戶接管工程，預計完成接管戶數2,596戶，範圍詳設計圖。

二、本工程使用的推進分支管管材，依規範第02533章規定採用卜作嵐水泥混凝土管，不論採用何種標準製造，所使用之管材及其接頭等零配件，均須符合施工規範之相關規定，且應能配合所採用之推進機械設備；而本工程明挖管管材及用戶接管管材採用PVC管材，Ø300mm明挖分支管採PVC管，採用膠合銜接，連接管尺寸統一採用Ø200mm。

三、推進設備需為密閉型推進機械，除契約圖說另有規定外，不得以人工挖掘之推進機械施工，本工程之設計及單價已考量適用卵礫石之推進機械編列施工費。

四、設計圖說所謂之管徑，係指國家標準之標稱管徑，如在國家標準內未有該項標稱管徑時，可以大於該管徑之標稱管徑替代，但其水理需符合國土管理署設計手冊內規定之功能，且報經甲方核可後據以施工。

五、施工廠商應於施工前校核設計圖中所有尺寸、高程、構造、材料與位置，如發現有矛盾或不符之處，應報請工地工程司解釋處理，污水管線或連接管佈設位置、高程與各部尺寸、解釋處理，污水管線或連接管佈設位置、高程與各部尺寸、交角以及其銜接各部、施工廠商亦應校核實地情況，若與現場實地情況不符或無法配合之處，亦應報請工程司指示調整，其所需費用已包含於施工費內不另計價，另圖示人孔(陰井)位置僅供參考，施工廠商應依現況及工程司指示調整以獲得最佳之人孔(陰井)設置地點，並於完工後將實際位置標示於竣工圖上。

六、本工程管線推進施工時，因污水管線工程部份地段在排水箱涵、地下管線及其他地下設施底下施工，施工廠商得依地質及施工條件，選用較優的推進機具或施工工法等，並於提送之「施工計畫」內詳述，經核可後據以施工。惟無論採用何種工法(包括放大管徑進行推進施工)，皆須確保施工安全，且不得要求增加工程費及延長工期，而其工程施工成敗亦悉由施工廠商自行負責。

七、本工程導水槽部分之混凝土使用140kgf/cm²，第二型水泥，並以現場澆築方式施作。

八、本工程係屬連工帶料方式發包，機關於工程圖說內繪製之地質資料、地上物及地下埋設物〈含管線等〉、測量之結果、人孔、工作井擋土結構及措施等均僅供參考，施工廠商對於本工程設計內容與契約條款均應充分瞭解，並於得標後施工前自行辦理調查探勘、地質調查、鑽探及試挖，充分調查工地現況以明瞭地下埋設物之確實位置，以免施工時挖損，其所需保護及探勘試挖費用已列入施工費內，得標後應負責完成本工程圖說上所有工程，並達成本工程完整之功能，不得因地質條件與機關提供有差異而要求調整契約金額。

九、計畫區之地質多為卵礫石地層，地質鑽探資料僅供參考，並不代表現地實際礫石含量、礫石粒徑及單壓強度等地層性質不大於前述參考資料，施工廠商應參考該資料及補充地質鑽探調查成果，自行判斷並據以選擇適當推進機具。

十、施工廠商需以本工程地質現況選用圓形鋼環或鋼襯板，並依契約相同工作井型式與深度級距之項目計價(含開挖及回填)。另工作井沉設完成後，未使用期間應以覆工鈑下地之方式以維持交通之順暢，其鋼鈑之尺寸、強度與安全措施應足以保障人員及車輛之安全行駛，覆工鈑應有止滑功能，並應報准後方可施作，所需費用已列入施工費內，若因覆工鈑之施設不當而致人員車輛傷亡，或其他公共安全等之危害，概由施工廠商負全責。

十一、本工程所有地盤改良處理措施，施工廠商應依地質狀況及現場實況自場實況自行決定處理位置、使用地盤改良材料種類、數量及處理方法，以防止滲水、漏水、湧水等現象及強化地盤，但以不造成污染及災害為原則，其所需費用已列於施工費內；倘發生災害或涉及賠償情事時，概由施工廠商負全責。

十二、設計平面圖內註明預留施作之連接管，視施工寬度達單側75cm，雙側150cm時，施工廠商得依甲方工地工程司指示辦理連接管與用戶接管工程，工程數量以實做計算經費依契約內容計價。

十三、多功能匯流接頭銜接用戶排水原則：

1．用戶排水管內已具有存水彎者，如糞排管，需使用不具存水彎構造之多功能匯流接頭。

2．用戶排水管系統內不具存水彎者或部分具存水彎者，則需使用具存水彎構造之多功能匯流接頭。

十四、本工程分支管線施工穿越其他重要地下管線及構造物(包括雨水箱涵、台電管線等)之穿越處，施工廠商於管線推進施工前需詳加調查(如試挖)該地下管線及構造物之尺寸大小、平面位置及埋設深度等，並已編列相關「地下調查，道路試挖」費用於契約總價內。且施工廠商須妥適研擬工法及施工流程以避免本工程管線與地下管線及構造物發生衝突。

十五、本工程用戶污水連接管施工前，施工廠商除工程圖說內繪製之資料外，應勘察瞭解用戶雨污水排放管口分佈位置及分流之實際情況，確實配合現場將所有污水管妥善銜接施工。其數量增減部份，則按實做數量辦理竣工決算。

十六、施工中管線連接管之坡度，需≧1%為原則，最小不得小於0.6%，並自下游起施工，倘因配合現場實際需要時，可先行水理計算，並於工程司同意後緩坡埋設。

十七、一般住戶糞管或大樓型建築地下室抽水機排放口或接管為壓力管時，不得設存水彎或溢流管，且須單獨接管，不得與相鄰出水口串聯混接。

十八、施築用戶接管時除應依下水道用戶排水設備標準進行接管外，若遇一排水管有雨水與污水混合排出情形者，應勸導用戶自行改善，如用戶不予處理，應不再施工銜接排水溝，並記錄標註於竣工圖中。

十九、本工程前巷道路開挖部份應依契約規定於回填後先行舖設10cm厚臨時AC，(路寬20公尺以上道路(含分隔島側溝及人行道)舖設15cm厚臨時AC)，竣工前再進行5cm AC刨除加舖，寬度及長度依施工規範辦理，若有下陷情形，施工廠商應隨時修補，不論實際施做幾次，該部分瀝青混凝土舖設僅以一次計量與計價，如因道路不平整致有意外發生時，施工廠商應負完全責任，甲方保留國家賠償求償權。

二十、本工程「義交指揮」須聘請受專業訓練之義交人員為之，單價250元/人時不隨決標價之比例作調整。估驗計價時，廠商須提送義交人員實際出勤人時統計表、簽到表及義交大隊領據，以供佐證並按實際數量計價。

二十一、有關「交通維持計畫」，施工廠商須依臺中市政府建設局及交通局公告之最新工程指標圖樣、尺寸及材質補充修正並辦理，另施工廠商須提供道路挖掘許可相關資料，以利向路權管理機關申請路證。

二十二、本工程有價物料回收繳回款包含瀝青混凝土刨除料總計約4,669m³，固定折價價值(419元/m³)、工作井及管溝開挖土石方總計約4,898m³，固定折價價值(33元/m³)、人孔框蓋及水溝蓋板之剩餘價值總計28,014kg，固定折價價值(4元/kg)，施工廠商依本工程補充投標須知及施工規範等規定辦理，以實作數量計算，並於估驗時繳回金額，本單價不隨決標之比例調整。

二十三、本工程剩餘土石方〈廢方〉，乙方不得任意轉售，乙方應依「國土管理署營建剩餘土石方管理自治條例」及本工程施工說明書與補充說明等規定辦理，運至合法棄土區，所需運費、進場費及處理費已列於施工費內。

二十四、本工程已編列乙式之職業安全衛生費，其費用包括為執行職業安全衛生相關法令規章等業務所需之行政管理、人員管理、組織、儀器、設施及其他無法細列之項目，施工廠商應自行估列於標單上。

二十五、本案施工廠商在購料時應妥與材料商協調回收機制，或分批採購因應，投標時應估列於相關項目費用中，若工程遭遇不可抗拒因素導致部分工程數量需減作時，不得要求甲方購回。

二十六、本工程之竣工圖檔及數值資料，施工廠商需依照國土管理署及臺中市政府水利局【污水下水道GIS資料庫檔案格式及建置規範】製作與提供，資料之製作以國土管理署及臺中市政府水利局最新之規範為主，請於提送圖資前先行於國土管理署「下水道設施圖資檢覈系統」(網址：http://sewergis.cpami.gov.tw/CpamiSewer02/CheckExcel.aspx)進行初檢，以降低錯誤率，並於工程驗收合格後一個月內將正確圖資送臺中市政府水利局，工程驗收合格後三個月內送至國土管理署申報。

二十七、施工廠商道路挖掘竣工後，需依「臺中市道路挖掘管理自治條例」規定，至道路挖掘管理資訊系統申報竣工與上傳圖資。

二十八、施工廠商於施工期間應配合臺中市政府建設局最新頒布之相關規定辦理路證申請，此部分屬於施工廠商應辦理事項，不可藉故推延，並藉此申請工期展延或要求停工事宜。

二十九、本標事業用戶施工接管前應由工程司、業主、臺中市政府及事業用戶共同會勘。

三十、臺中市政府已推動全面接管政策，施工廠商須配合後巷接管各項程序，並執行接管。

三十一、另申請道路挖掘時，須檢附所有設計、施工管理人員通過「管線挖掘施工安全管理人員教育訓練」核發之「結業證書」及「管線挖掘施工管理人員識別證」等有效認文件，施工廠商不得因無證件申請不到路證無法施工而要求免計工期。

三十二、住戶原有化糞池位置可能設置於屋外(屬開放式空間)或屋內(屬封閉式空間)，在施工寬度足夠且住戶簽署申請書同意處理者，應將該化糞池進行抽乾、消毒、回填(原則採CLSM)等作業，地坪採PC修復為原則，若接管戶自願提供鋪面料成品辦理時，應配合處理，由於大部分化糞池緊鄰住戶現有結構，施工前務必詳細說明可能造成影響(如地坪龜裂、瓷磚剝落、地下室滲水等)，協助住戶選擇最佳施工方式，避免造成紛爭，相關計價方式依契約項目規定。

三十三、乙方必須依甲方或工程司指示，於工區內以里為場次單位辦理施工說明會(含用戶接管)，並依規定期限內提送施工說明計畫，其所需相關費用均以含在「施工廠商管理費」內，不另計價。

三十四、依據臺中市地質及地下管線狀況擋土型式分為一般擋土(如門型架)及簡易型擋土可供現場彈性調整，由乙方提出結構計算經核可後據以施工，並依實作數量檢具佐證資料計價，若現場採用擋土設施低於結構計算者，將不另計價。

三十五、新設未下地人手孔蓋(面積≧900cm²)其框蓋抗滑能力應達到65BPN以上，施工廠商須依據施工規範規定辦理框蓋抗滑能力試驗。

三十六、本工程如有使用私有地時，施工廠商應依下水道法及其施行細則，於施工前以書面通知土地所有人、佔有人或使用人。

三十七、針對既有管線補充TV檢視工項，施工廠商應依現場實際需求及甲方指定位置進行補充TV檢視，並依契約預算項目採實作數量結算。

三十八、為配合後續用戶接管通水使用，施工廠商應將既有管線整建列為優先順序施作。

三十九、施工廠商進行下水道管線與人孔整建前，應提送下水道管線與人孔整建計畫，並經甲方核定後進場施作。

內政部國土管理署下水道工程分署 SEWER ENGINEERING BRANCH , NATIONAL LAND MANAGEMNET AGENCY , MINISTRY OF THE INTERIOR	臺中市11期重劃區及四張犁地區 污水下水道系統工程- 第3分標(河北路及后庄路等區域)	一般說明	工程編號	112-4000-0102-6600-1560	聯聖工程顧問股份有限公司 LANDSEN Engineering Consultants CO.,LTD 繪圖 林靜慧 複核 方彥博 設計 李冠毅 核准 黃俊銘 初核 紀政祥 日期 112.09

技師 黃俊銘

本分署簽證並不免除合約廠商及本圖簽認技師之責任

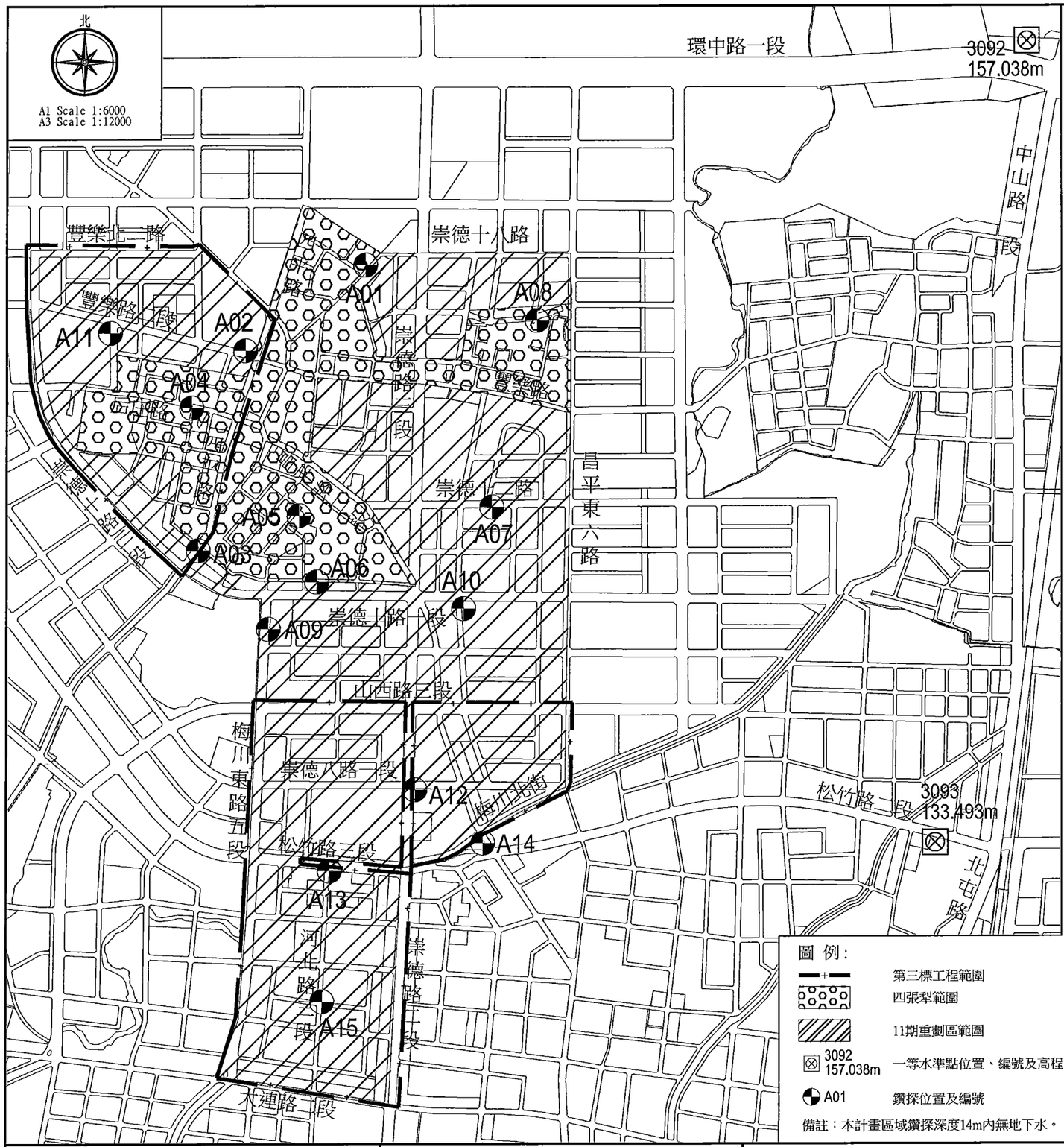

圖 例：

- 第三標工程範圍
- 四張犁範圍
- 11期重劃區範圍
- 3092 157.038m 一等水準點位置、編號及高程
- A01 鑽探位置及編號

備註：本計畫區域鑽探深度14m內無地下水。

水準樁位位置圖

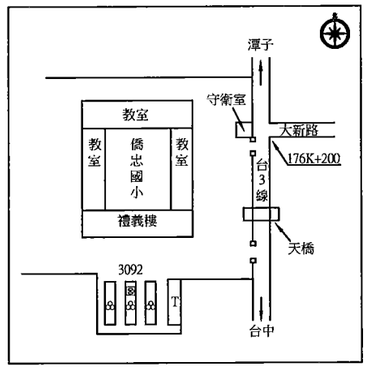

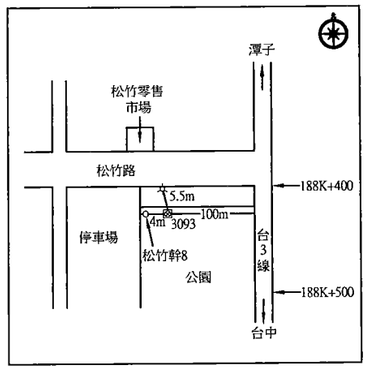

編號	3092(一等水準點)
高程	GL+157.038m
座標	E:219800
	N:2677410
位置	由潭子沿台3線往臺中方向行駛至176K+200處，點位於僑忠國小內之花圃中。

編號	3093(一等水準點)
高程	GL+133.493m
座標	E:219550
	N:2675240
位置	由潭子沿台3線往臺中方向行約1.5公里，左轉松竹路行100公尺停車，可見點位於左側公園靠道路之草地上。

水位觀測井量測成果表

鑽孔編號	觀測井深度(m)	安裝日期	量測日期				
			110.04.09	110.04.10	110.04.11	110.04.12	110.04.13
			水位深度(m)				
A-01	10	110.03.30	無	無	無	無	無
A-02	11	110.03.30	無	無	無	無	無
A-03	11	110.04.01	無	無	無	無	無
A-04	11	110.03.26	無	無	無	無	無
A-05	10	110.03.31	無	無	無	無	無
A-06	9	110.03.27	無	無	無	無	無
A-07	9	110.03.27	無	無	無	無	無
A-08	9	110.03.30	無	無	無	無	無
A-09	11	110.03.27	無	無	無	無	無
A-10	9	110.04.08	6.98	6.98	6.98	6.99	6.99
A-11	9	110.03.25	無	無	無	無	無
A-12	11	110.03.29	無	無	無	無	無
A-13	9	110.03.26	無	無	無	無	無
A-14	14	110.03.30	無	無	無	無	無
A-15	9	110.03.26	無	無	無	無	無

註：A-10 鑽孔施工時以旋鑽施作，灌注大量土超泥漿保護孔壁，地層中夾有滯留水，非屬於正常地下水位。

內政部國土管理署下水道工程分署 SEWER ENGINEERING BRANCH , NATIONAL LAND MANAGEMNET AGENCY , MINISTRY OF THE INTERIOR	臺中市11期重劃區及四張犁地區 污水下水道系統工程- 第3分標(河北路及后庄路等區域)	水準樁位位置圖及鑽探平面位置圖	工程編號	112-4000-0102-6600-1560

和聖工程顧問股份有限公司 LANDSEN Engineering Consultants CO.,LTD			
繪圖	林靜慧	複核	方彥凱
設計	李冠毅	核准	黃俊銘
初核	紀政祥	日期	112.09

技師 黃俊銘

本分署簽證並不免除合約廠商及本圖簽認技師之責任

簡化地層與大地工程分析建議參數

地層	地層分布深度(m) / 地表	土層描述	柱狀圖	土壤分類	N	含水量 w_n (%)	單位重 γ_t (t/m^3)	液性限度 LL (%)	塑性指數 PI (%)	Kh (t/m^3)	Kv (t/m^3)	c' (t/m^2)	φ' (度)	Cc/Cs	緊密程度或稠度
1	地表至1.5~4.5 (平均2.2)	分布於A-1~A-4、A-11~A-14 棕黃色、棕灰色粉質細砂、砂質粉土偶夾礫石		SM/ML	4~30 (13)	8.2~13.4 (11.4)	1.54~1.92 (1.74)	-	-	1300	1400	-	30.0	-	疏鬆至中等緊密
2	地表至1.6~4.2 (平均2.5)	分布於A-5~A-10、A-15 棕灰色粉質黏土、砂質粉土偶夾礫石		CL	2~5 (4)	9.4~22.9 (16.4)	1.75~1.95 (1.85)	24~26 (24.5)	8~9 (8.5)	500	700	2.5	-	0.13/0.01	軟弱至中等堅實
3	最大鑽探深度14.0	卵礫石夾砂與粉土		卵礫石	>100	-	-	-	-	4000	10000	2.0	35.0	-	極緊密

註： 1.( )內表平均值　2.各鑽孔地層分佈深度請參考地質鑽探成果表。
3.力學參數採經驗公式推估而得。

柱狀圖

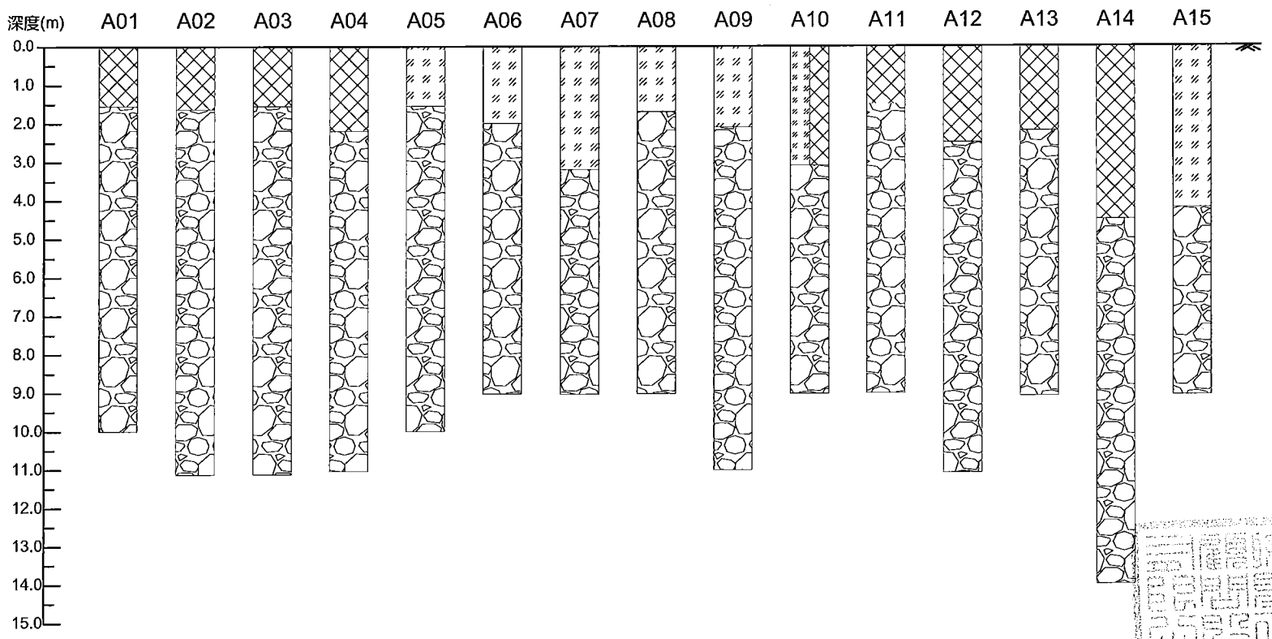

圖例：

粉質細砂　粉質黏土　卵礫石

內政部國土管理署下水道工程分署 SEWER ENGINEERING BRANCH, NATIONAL LAND MANAGEMNET AGENCY, MINISTRY OF THE INTERIOR	臺中市11期重劃區及四張犁地區污水下水道系統工程-第3分標(河北路及后庄路等區域)	鑽探柱狀圖	工程編號	112-4000-0102-6600-1560

聯盟工程顧問股份有限公司 LANDSEN Engineering Consultants CO.,LTD			
繪圖	林靜慧	複核	方彥[illegible]
設計	李冠毅	核准	黃俊銘
初核	紀政祥	日期	112.09

技師 黃俊銘

本分署簽證並不免除合約廠商及本圖簽認技師之責任

總 圖 例 說 明

圖示	地物名稱	圖示	地物名稱	圖示	地物名稱	圖示	地物名稱
	第三標工程範圍		自設陰井	既	既設陰井	t	中華電信管線(分線)
	既設污水管線		油脂截留器	他	他標陰井	E	台電高壓管線
	他標管線(施工中)	化	化糞池	DR	單側高差調整匯流接頭	e	台電低壓管線
	新設污水管線(推進)		集水井	DRW	雙側高差調整匯流接頭	e161KV	台電161KV管線
	新設污水管線(明挖)	T	方形電信手孔	900	P900人孔	GAS	欣中天然氣管線
	既設污水人孔	T	圓形電信人孔	KT	起點連接井(φ300mm連接井鑄鐵蓋)	w100	自來水管及管徑(mm)
他	他標人孔(施工中)	E	方形電力手孔	ST	直型連接井(φ300mm連接井鑄鐵蓋)		雨水下水道
	新設圓形鋼襯板推進井	E	圓形電力人孔	30L	30度彎管連接井(φ300mm連接井鑄鐵蓋)	L	寬頻管線
	新設圓形鋼襯板到達井	F	方形消防栓	90L	90度彎管連接井(φ300mm連接井鑄鐵蓋)	cable	台灣固網管線
	新設明挖人孔	F	圓形消防栓	90Y	單接側通連接井(φ300mm連接井鑄鐵蓋)	TV	大台中數位有線電視管線
	既設連接管	W	圓形制水閥	90WY	雙接兩側通連接井(φ300mm陰井鑄鐵蓋)	TBC	群健有線電視管線
	他標連接管	W	自來水人孔	WLS	兩側合流連接井(φ300mm連接井鑄鐵蓋)	FET	遠傳電信管線
	新設連接管	G	方形瓦斯手孔	Y	Y型接頭(Ø200mm×Ø100mm)	apoc	亞太電信管線(光纜)
	新設連接管(拆除後施作)	G	圓形瓦斯人孔	DR	單側跌落連接井 (φ300mm連接井井蓋)	apcc	亞太電信管線(銅纜)
	新設連接管(預留施作)	D	圓形雨水人孔	KT	起點連接井(φ300mm連接井井蓋)		方塊磚
UT	UT接法	L	方形寬頻手孔	ST	直型連接井(φ300mm連接井井蓋)		磁磚
HYS	HYS接法	L	圓形寬頻人孔	30L	30度彎管連接井(φ300mm連接井井蓋)		大理石
UTW	UTW接法	電	方形變電箱座	90L	90度彎管連接井(φ300mm連接井井蓋)		抿石子
45YS	45YS-UT接法	中	中華電信線路交換箱	90Y	單接側通連接井(φ300mm連接井井蓋)		平板磚
P	P接法	×	測量高程點	WLS	兩側合流連接井(φ300mm連接井井蓋)		同區域住宅
R	R接法		地面高程控制點	KT	起點連接井(預留施作)	1R	混凝土房屋
Z	Z接法		一等水準點	ST	直型連接井(預留施作)	1T	臨時房屋
	現有用戶污水雜排水出口		試挖位置	30L	30度彎管連接井(預留施作)	1B	磚造房屋
	現有用戶污水糞管出口		水溝線	90L	90度彎管連接井(預留施作)	1M	木造房屋
	雨排		門	90Y	單接側通連接井(預留施作)		數量計算線
	雨污混接	A.C.	AC路面	DR	單側跌落連接井(預留施作)		
	既設污水陰井	P.C.	PC路面	T	中華電信管線(幹管)		

內政部國土管理署下水道工程分署 SEWER ENGINEERING BRANCH , NATIONAL LAND MANAGEMNET AGENCY , MINISTRY OF THE INTERIOR	臺中市11期重劃區及四張犁地區 污水下水道系統工程- 第3分標(河北路及后庄路等區域)	總圖例說明	工程編號	112-4000-0102-6600-1560	聯盟工程顧問股份有限公司 LANDSEN Engineering Consultants CO.,LTD 繪圖 林靜慧 複核 方彥勳 黃俊雄 技師 黃俊雄 技師 設計 李冠毅 核准 黃俊雄 日期 112.09.06 初核 紀政祥 日期 112.09.06

本分署簽證並不免除合約廠商及本圖簽認技師之責任

管線資料詳細表

管線編號	人孔編號		地面高程(m)		管底高程 (m)		覆土深度(m)		管線			坡度(%)	施工方法	臨時擋土樁設施，挖寬=1.2m						圖號
	上游端	下游端	上游端	下游端	上游端	下游端	上游端	下游端	中心管長(m)	實際管長(m)	管徑(mm)			2.0≦H<2.5	2.5≦H<3.0	3.0≦H<3.5	3.5≦H<4.0	4.0≦H<4.5	4.5≦H<5.0	
02CAh56	02CAh56	02CAh55	130.10	129.80	127.13	126.39	2.67	3.10	92.00	90.80	300	0.80	φ300mm明挖施工			92.00				P-02、P-05
02CAh55	02CAh55	02CAh54	129.80	128.74	126.39	125.94	3.10	2.50	57.00	55.80	300	0.80	φ300mm明挖施工			57.00				P-02、P-05
02CAh54	02CAh54	02CAh53	128.74	128.65	125.94	125.54	2.50	2.81	50.00	48.80	300	0.80	φ300mm明挖施工			50.00				P-02、P-04
02CAh53	02CAh53	02CAh24	128.65	128.34	124.48	124.13	3.77	3.81	50.00	48.65	400	0.70	φ400mm短管推進施工							P-02、P-04
02CAh52	02CAh52	02CAh51	131.60	131.82	126.90	126.75	4.30	4.67	50.00	48.80	400	0.30	φ400mm短管推進施工							P-01、P-03
02CAh51	02CAh51	02CAh50	131.82	132.13	126.75	126.60	4.67	5.13	50.00	48.80	400	0.30	φ400mm短管推進施工							P-01、P-03
02CAh50	02CAh50	02CAh49	132.13	132.20	126.60	126.45	5.13	5.35	49.00	47.80	400	0.30	φ400mm短管推進施工							P-01、P-03
02CAh49	02CAh49	02CAh31	132.20	132.26	126.10	125.95	5.70	5.91	50.00	48.65	400	0.30	φ400mm短管推進施工							P-01、P-03
H-3-15	H-3-15	H-3	130.17	130.08	126.47	126.06	3.40	3.72	20.50	19.15	300	2.00	鋼套管推進							PH-05
H-3-10	H-3-10	H-3	130.12	130.08	125.72	125.41	4.10	4.37	20.50	19.15	300	1.50	鋼套管推進							PH-05

道路試挖資料表

項次	路名	管段編號	開挖型式	舖面型式	挖長L	挖寬W	挖深H	主要探循管線	備註
					M	M	M		
1	后庄路	02CAh52	一字型	AC	11.0	1.0	3.0	自來水幹管	
總計					11.0				
取整數					11				

人孔資料詳細表

人孔編號	工作井型式	工作井尺寸	管段數	型式	地面高程(m)	管底高程(m)	人孔底座深度(m)	人孔底座高程(m)	開挖深度(m)	入流管高程(m)			入流管跌落深度(m)			入流管管徑(mm)			出流管徑(mm)	出流管管底高程(m)	入流管跌落1	入流管跌落2	入流管跌落3	圖號
										INV.1	INV.2	INV.3	ΔH1	ΔH2	ΔH3	D1	D2	D3						
02CAh56	明挖	-	1	P1200	130.10	127.13	3.32	126.78	2.97	-	-	-	-	-	-	-	-	-	300	127.13				P-01、P-05
02CAh55	明挖	-	2	P1200	129.80	126.39	3.76	126.04	3.41	126.39	-	-	-	-	-	300	-	-	300	126.39				P-02、P-05
02CAh54	明挖	-	2	P1200	128.74	125.94	3.15	125.59	2.80	125.94	-	-	-	-	-	300	-	-	300	125.94				P-02、P-04
02CAh53	鋼襯板推進井	2000	2	P1200	128.65	124.48	4.52	124.13	5.27	125.54	-	-	0.74	-	-	300	-	-	400	124.48				P-02、P-04
02CAh52	鋼襯板到達井	2000	1	P1200	131.60	126.90	5.05	126.55	5.80	-	-	-	-	-	-	-	-	-	400	126.90				P-01、P-03
02CAh51	鋼襯板推進井	2000	2	P1200	131.82	126.75	5.42	126.40	6.17	126.75	-	-	-	-	-	400	-	-	400	126.75				P-01、P-03
02CAh50	鋼襯板到達井	2000	2	P1200	132.13	126.60	5.88	126.25	6.63	126.60	-	-	-	-	-	400	-	-	400	126.60				P-01、P-03
02CAh49	鋼襯板推進井	2000	2	P1200	132.20	126.10	6.45	125.75	7.20	126.45	-	-	0.03	-	-	400	-	-	400	126.10				P-01、P-03
H-3-15	鋼襯板推進井	2000	1	P1200	130.17	126.47	4.05	126.12	4.80	126.47	-	-	-	-	-	300	-	-	300	126.47				PH-05
H-3-10	鋼襯板推進井	2000	1	P1200	130.12	125.72	4.75	125.37	5.50	125.72	-	-	-	-	-	300	-	-	300	125.72				PH-05
H-3	既設人孔	-	2	P1500	130.08	124.21	6.12	123.96	5.87	125.41	126.06	-	0.72	1.37	-	300	300	-	600	118.31		1		PH-05
02CAh31	既設人孔	-	1	P1500	132.26	125.95	6.76	125.50	6.31	125.95	-	-	-	-	-	400	-	-	400					P-01、P-03
02CAh24	既設人孔	-	1	P1500	128.34	124.13	4.66	123.68	4.21	124.13	-	-	-	-	-	400	-	-	500					P-02、P-04

內政部國土管理署下水道工程分署
SEWER ENGINEERING BRANCH , NATIONAL LAND MANAGEMNET AGENCY , MINISTRY OF THE INTERIOR

臺中市11期重劃區及四張犁地區
污水下水道系統工程-
第3分標(河北路及后庄路等區域)

管線資料詳細表 & 道路試挖資料表 &
人孔資料詳細表

工程編號 112-4000-0102-6600-1560

和盟工程顧問股份有限公司
LANDSEN Engineering Consultants CO.,LTD

繪圖	林靜慧	複核	方彥凱
設計	李冠毅	核准	黃俊銘
初核	紀政祥	日期	112.09

技師簽章
黃俊銘

本分署簽證並不免除合約廠商及本圖簽認技師之責任

項目	管段編號		路名	管長 (m)	管徑 (mm)	異常起點 (m)	異常終點 (m)	異常狀況說明	處理建議	圖號
	上游人孔	下游人孔								
1	H-1-3	H-1-4	豐樂北二路	71.09	300	1.13	1.13	脫管	區段整建	PH-05
2	H-1-4	H-1-5	豐樂北二路	71.17	300	1.78	1.78	脫管	區段整建	PH-05
3	H-1-5	H-1-6	豐樂北二路	46.62	300	21.89	21.89	破損	區段整建	PH-05
4	H-1-7	H-1	豐樂北二路	36.14	300	34.36	34.36	裂痕(斷裂)	區段整建	PH-05
5	H-2-3-3	H-2-3-4	豐樂一街	54.29	300	24.64	24.64	樹根	障礙物切除+局部修補	PH-05
6	H-2-6-2-3	H-2-6-2-4	豐樂北一路	39.54	300	3.51	3.51	漏水	區段整建	PH-05
7	H-2-6-1	H-2-6-2	豐樂三街	42.39	300	3.49	3.94	裂痕	區段整建	PH-05
8	H-2-10	H-2-11	豐樂路二段	48.57	300	27.77	27.77	管口破損	區段整建	PH-05
9	H-2-3-5	H-2-3-6	豐樂街	55.1	300	7.28	8.34	積水	管線更新	PH-05
10	H-2-11	H-2-12	豐樂路二段	76	300	0	9.6	積水	管線更新	PH-05
11	H-3-3	H-3-4	豐樂南一街	81.35	300	15.23	28.33	積水	區段整建	PH-05
12	K-2-2	K-2-3	昌平一街	78.4	300	67.04	67.04	鋼環止水膠突出，TV無法前進	障礙物切除	PH-01
13	K-2-3	K-2-4	昌平一街	76.62	300	74.49	75.16	積水	區段整建	PH-01
14	K-2-11	K-2-12	崇德八路一段	71.71	300	71.55	71.71	裂痕	區段整建	PH-01
15	B-2-11	B-2-12	山西路三段	76.33	300	63.21	63.66	裂痕	區段整建	PH-01
16	B-2-13	B-2-14	山西路三段	60.13	300	28.09	28.09	接頭破損	區段整建	PH-01
17	B-2-14	B-2-15	山西路三段	62.64	300	8.85	10.62	積水	區段整建	PH-01
18	B-2-12	B-2-13	山西路三段	60.05	300	0	8.11	積水	區段整建	PH-01
19	H-2-3-6	H-2-3-7	豐樂一街	62.7	300	33.6	33.6	破損，TV無法前進	管線更新	PH-05
	H-2-3-6	H-2-3-7	豐樂一街	"	300	24.8	24.8	混凝土，TV無法前進	管線更新	PH-05
20	H-2-3-7	H-2-3-8	豐樂一街	57.3	300	21.59	22.74	破損	管線更新	PH-05
	H-2-3-7	H-2-3-8	豐樂一街	"	300	3	3	樹根、破損、下陷	管線更新	PH-05
21	H-2-3-8	H-2-3	豐樂一街	25.8	300	1.17	1.17	樹根	管線更新	PH-05
22	H-2-3-4	H-2-3	豐樂一街	20	300	7.65	7.65	裂痕、接合不良、樹根	管線更新	PH-05
	H-2-3-4	H-2-3	豐樂一街	"	300	2.77	4.61	破損	管線更新	PH-05
23	H-2-2	H-2-3	豐樂路二段	51.9	300	48.28	50.17	裂痕	區段整建	PH-05
24	B-3-8	B-3-9	松竹北二街	69.55	300	7.68	8.75	裂痕、破損	區段整建	PH-02
25	H-2-3	H-2-4	豐樂路二段	79.56	300	3.46	3.46	樹根	障礙物切除+區段整建	PH-05
26	H-2-4	H-2-5	豐樂路二段	85	300	36.58	36.58	管徑縮小300→200，TV無法前進	管線更新	PH-05
	H-2-4	H-2-5	豐樂路二段	"	300	30.19	30.19	混凝土，TV無法前進	管線更新	PH-05
27	H-2-5	H-2-6	豐樂路二段	76	300	3.96	4.8	裂痕	管線更新	PH-05
	H-2-5	H-2-6	豐樂路二段	"	300	12.41	12.41	積水，TV無法前進	管線更新	PH-05
28	H-2-6-2	H-2-6-3	豐樂路二段	92.14	300	43.98	43.98	接合不良	局部開挖+區段整建	PH-05
29	B-3-13	B-3-14	崇德八路一段	52.05	300	29.68	29.68	樹根	障礙物切除+局部修補	PH-02
30	B-3-14	B-3-15	崇德八路一段	72.04	300	9.95	11.1	裂痕	區段整建	PH-02
31	B-3-15	B-3-16	崇德八路一段	74.41	300	2.6	2.98	裂痕	區段整建	PH-02
32	H-2-12	H-2-13	豐樂路二段	60.6	300	29.4	29.4	斷管，TV無法前進	管線更新	PH-05
	H-2-12	H-2-13	豐樂路二段	"	300	0.6	21.83	積水	管線更新	PH-05
33	H-2-13	H-2-14	豐樂路二段	59.37	300	11.2	11.2	樹根	障礙物切除+區段整建	PH-05
34	B-3-16	B-3-17	崇德八路一段	57.08	300	27.83	28.24	裂痕	區段整建	PH-02
35	B-3-17	B-3-18	崇德八路一段	"	300	9.13	29.27	嚴重積水，TV無法前進	管線更新	PH-02
36	B-3-10-4	B-3-10-5	崇德八路一段	60.72	300	31.73	31.73	裂痕	區段整建	PH-02
37	H-2-14	H-2-15	豐樂路二段	58	300	8.9	10.2	裂痕	區段整建	PH-05
38	H-2-15	H-2-16	豐樂路二段	72.36	300	16.5	16.9	裂痕	管線更新	PH-05
39	B-5-5-1	B-5-5-2	松竹南街	42.25	300	36.34	37.93	裂痕	原區段整建配合坡度調整工法變更為管線更新	PH-03
40	B-5-5-2	B-5-5	松竹南街	42	300	7.61	20.46	積水	管線更新	PH-03
	B-5-5-2	B-5-5	松竹南街	"	300	-	-	B-5-5無∮300mm管出口	管線更新	PH-03
41	B-5-6	B-5-7	崇德六路	69.5	300	6.83	24.1	積水	區段整建	PH-03
42	H-3-4	H-3-5	豐樂南一街	62	300	10.1	10.1	雜物(鋁圈)，TV無法前進	局部開挖+區段整建	PH-05
	H-3-4	H-3-5	豐樂南一街	"	300	50.07	50.07	雜物(鋁圈)，TV無法前進	局部開挖+區段整建	PH-05

內政部國土管理署下水道工程分署
SEWER ENGINEERING BRANCH, NATIONAL LAND MANAGEMNET AGENCY, MINISTRY OF THE INTERIOR

臺中市11期重劃區及四張犁地區
污水下水道系統工程-
第3分標(河北路及后庄路等區域)

既有管線異常狀況及處理建議詳細表(一)

工程編號 112-4000-0102-6600-1560

聯聖工程顧問股份有限公司
LANDSEN Engineering Consultants CO.,LTD

繪圖	林靜慧	複核	方彥凱
設計	李冠毅	核准	黃俊銘
初核	紀政祥	日期	112.09

圖號 G 08 / 008 183

技師簽證 黃俊銘

本分署簽證並不免除合約廠商及本圖簽認技師之責任

項目	管段編號		路名	管長 (m)	管徑 (mm)	異常起點 (m)	異常終點 (m)	異常狀況說明	處理建議	圖號
	上游人孔	下游人孔								
43	H-2-18	H-2-19	豐樂路二段	61.63	300	38	57	下陷、積水，此段坡度嚴重不良，	管線更新	PH-05
44	B-5-9-1	B-5-9-2	松竹北三街	34.4	300	27.63	27.63	斷裂	原區段整建配合坡度調整工法變更為管線更新	PH-03
45	B-5-9-2	B-5-9	松竹北三街	78.5	300	10.75	14.6	積水	原管線更新，因積水嚴重且遭遇障礙建議廢除	PH-03
46	B-5-9-2-2	B-5-9-2	河北三街	35.2	300	0	3.34	積水	管線更新	PH-03
47	H-3-5	H-3-6	豐樂三街	84.4	300	4.8	6.5	破損、漏水	管線更新	PH-05
	H-3-5	H-3-6	豐樂三街	"	300	3.18	3.18	管塞，TV無法前進	管線更新	PH-05
48	H-3-7-2	H-3-7-3	豐樂三街	51.14	300	0	0.7	裂痕	區段整建	PH-05
49	H-3-7-4	H-3-7	豐樂三街	12.06	300	7.46	7.46	接合不良	原管線更新，因現場無人孔疑似未施作管線	PH-05
50	H-3-6	H-3-7	豐樂三街	14.25	300	7.4	8.6	裂痕	管線更新	PH-05
51	B-5-7	B-6-6-1	河北路三段	46.3	400	3.14	9.08	裂痕	管線更新	PH-03
	B-5-7	B-6-6-1	河北路三段	"	400	0	0	嚴重積水，TV無法檢視	管線更新	PH-03
52	B-6-6-1	B-6-6-2	河北路三段	39.08	400	2.26	5.76	積水	原區段整建配合坡度調整工法變更為管線更新	PH-03
53	B-6-6-2	B-6-6	河北路三段	40.15	400	17.61	18.89	裂痕	區段整建	PH-03
54	B-6-3	B-6-4	崇德五路	40.15	300	2.34	5.13	積水	區段整建	PH-03
55	B-6-4	B-6-5	崇德五路	71.62	300	2.34	2.61	裂痕	管線更新5m	PH-03
56	H-3-7	H-3-8	后庄路	69.27	300	0	4	PVCP接VCP，接合不良	管線更新	PH-05
57	H-3-11	H-3-12	后庄路	48.14	300	6	6	樹根	障礙物切除+局部修補	PH-05
58	B-6-5	B-6-6	崇德五路	58.28	300	5.7	6.35	裂痕	管線更新	PH-03
59	B-6-6	B-6-7	崇德五路	68.4	400	6.97	8.82	裂痕	管線更新	PH-03
	B-6-6	B-6-7	崇德五路	"	400	0	2.67	積水	管線更新	PH-03
60	B-6-7	B-6-8	崇德五路	64.16	400	11.2	12.09	裂痕	區段整建	PH-03
61	B-6-8	B-6	崇德五路	60.47	400	14.2	14.63	裂痕	管線更新	PH-03
62	J-2-1	J-2-2	河北東街	62.08	300	1.82	3.48	裂痕	管線更新	PH-04
63	J-2-2	J-2	河北東街	68.15	300	7.7	7.7	斷裂	區段整建	PH-04
64	H-3-14	H-3-15	后庄路	57	300	13.17	13.17	管塞，TV無法前進	局部開挖+區段整建	PH-05
	H-3-14	H-3-15	后庄路	"	300	32.93	32.93	泥沙，TV無法前進，逆坡無法清洗	區段整建	PH-05
65	J-3-2-4	J-3-2	河北二街	49.03	300	23.26	24.2	裂痕	區段整建	PH-04
66	J-3-2-2	J-3-2	河北二街	44.2	300	8	8.6	裂痕	管線更新	PH-04
67	J-3-2-1	J-3-2-2	河北三街	43.6	300	7.7	8.52	裂痕	管線更新	PH-04
68	J-3-1	J-3-2	河北路三段	66.15	300	19.1	19.85	裂痕	管線更新	PH-03
69	F-1-4	F-1-5	崇德十路二段310巷	75.53	400	70.79	70.79	樹根	障礙物切除+局部修補	PH-06
70	J-3-2	J3	河北路三段	70	300	11.17	12.9	裂痕	管線更新	PH-04
	J-3-2	J3	河北路三段	"	300	2.35	6.21	積水	管線更新	PH-04
71	B-8-4-1	B-8-4	河北路三段	70.67	300	9.35	9.9	裂痕	區段整建	PH-04
72	B-8-4	B-8-5	河北一街	80.1	400	0.7	5.88	積水	管線更新	PH-04
73	B-8-5	B-8-6	河北一街	78.38	400	8.8	9.88	裂痕、破損	管線更新	PH-04
74	B-8-6	B-8	河北一街	65	400	0	0.7	裂痕、漏水	管線更新	PH-04
	B-8-6	B-8	河北一街	"	400	20.84	27.21	積水	管線更新	PH-04
75	B-8-2-1	B-8-2	河北東街	70.73	300	3.45	4.25	裂痕	區段整建	PH-04
76	B-8-1	B-8-2	河北一街	28.73	300	0.7	3.25	積水	管線更新	PH-04
	B-8-1	B-8-2	河北一街	"	300	0	9.35	積水	管線更新	PH-04
77	B-8-2	B-8-3	河北一街	60.06	400	0	1.17	破損、裂痕	管線更新	PH-04
78	B-8-3	B-8-4	河北一街	72.25	400	6.4	7.4	裂痕	管線更新	PH-04
79	F-1-7	F-1-8	崇德十路二段	72	400	0.6	0.6	水泥	障礙物切除	PH-06
80	F-1-8	F-1-9	崇德十路二段	91.05	500	27.23	27.23	樹根	障礙物切除+局部修補	PH-06
81	F-1	F-4	崇德十路二段	82.62	500	29.97	29.97	樹根	障礙物切除+局部修補	PH-06
82	F-4	F-2	崇德十路二段	81.2	500	0	81.2	防蝕層脫落	區段整建	PH-06
83	H-2-8	H-2-9	豐樂路二段	56.61	400	8.72	10.73	裂痕	區段整建	PH-05
84	H-3-2	H-3-3	豐樂一街	77.23	300	14.86	15.37	裂痕	區段整建	PH-05
85	H-2-19	H-2	豐樂路二段	12.46	300	5.77	6.42	裂痕	原區段整建配合坡度調整工法變更為管線更新	PH-05
86	H-1	H-6	崇德十路二段	67.6	500	35.71	35.71	0型環脫落	障礙物切除	PH-05
87	K-2-6	K-2-7	崇德八路一段	58.25	400	15.29	16.13	裂痕	區段整建	PH-01

內政部國土管理署下水道工程分署 SEWER ENGINEERING BRANCH , NATIONAL LAND MANAGEMNET AGENCY , MINISTRY OF THE INTERIOR	臺中市11期重劃區及四張犁地區 污水下水道系統工程- 第3分標(河北路及后庄路等區域)	既有管線異常狀況及處理建議詳細表(二)	工程編號	112-4000-0102-6600-1560

聯聖工程顧問股份有限公司
LANDSEN Engineering Consultants CO.,LTD

繪圖	林靜慧	複核	方彥凱
設計	李冠毅	核准	黃俊銘
初核	紀政祥	日期	112.09

圖號

技師簽證

聯聖工程顧問股份有限公司

黃俊銘

本分署簽證並不免除合約廠商及本圖簽認技師之責任

項目	管段編號		路名	管長 (m)	管徑 (mm)	異常起點 (m)	異常終點 (m)	異常狀況說明	處理建議	圖號
	上游人孔	下游人孔								
88	K-2-7	K-2-8	崇德八路一段	58.38	400	1.15	1.15	接管脫開	管線更新	PH-01
89	K-2-8	K-7-a	崇德八路一段	14.05	400	0	1.7	裂痕、破損、混凝土	管線更新	PH-01
90	J-1	J-2	崇德二路二段	60.11	900	0	60.11	防蝕材料突出	區段整建	PH-04
91	J-3	J-6	崇德二路二段	75.5	900	69.59	69.59	混凝土，TV無法前進	障礙物切除	PH-04
92	J-6	J-4	崇德二路二段	63.6	900	0	1.93	混凝土，TV無法前進	障礙物切除	PH-04
93	J-4	B-7	崇德二路二段	68.8	900	0.6	0.6	混凝土，TV無法前進	障礙物切除	PH-04
94	B-17	B-6	梅川東路五段	78.91	1100	0	78.91	防蝕材料突出	區段整建	PH-03
95	B-6	B-18	梅川北街	81.01	1100	0	81.01	防蝕材料突出	區段整建	PH-03
96	B-18	B-7	梅川北街	72.81	1100	0	72.81	防蝕材料突出	區段整建	PH-04
97	H-4	H-5	崇德十路二段	80.44	600	0	80.44	防蝕材料突出	區段整建	PH-06
98	B-7	B-19	梅川東路五段	79.05	1100	16.16	29.2	裂痕	區段整建	PH-04
99	B-19	B-8	梅川東路五段	25.63	1100	3.62	3.62	漏水	區段整建	PH-04
100	B-8	B-9	梅川東路五段	50.05	1200	1.5	1.5	漏水	局部修補	PH-04
101	H-3	H-4	崇德十路二段	59.46	600	0	80.3	防蝕材料突出	區段整建	PH-05
102	B-12	B-13	梅川東路五段	68.73	1000	0	68.73	防蝕材料突出	區段整建	PH-02
103	B-13	B-3	梅川東路五段	76.82	1000	0	76.82	防蝕材料突出	區段整建	PH-02
104	B-3-10	B-3	崇德八路	69.8	400	5.28	7.22	裂痕	區段整建	PH-02
105	B-3-18	B-3	崇德八路	16.88	300	0.9	0.9	裂痕	區段整建	PH-02
106	H-3-15	H-3	后庄路	18.61	300	18.61	18.61	裂痕、破損	管線更新，配合深度及障礙改鋼套管抽換	PH-02
107	H-3-10	H-3	后庄路	18.68	300	17.04	17.33	裂痕	管線更新，配合深度及障礙改鋼套管抽換	PH-02
108	H-8	H-3	崇德十路二段	72.4	500	0	72.4	防蝕材料突出	區段整建	PH-05
109	K-5	B-4	松竹路三段	62.33	600	16.01	16.01	止水膠條脫落	障礙物切除	PH-03
110	K-4	K-5	松竹路三段	61.61	600	1.09	1.85	混凝土	障礙物切除	PH-03
111	K-1-6	K-1	崇德路三段	71.00	300	19.06	19.06	樹根	障礙物切除+局部修補	PH-01
112	B-3-9-3	B-3-9-4	山西南二街	68.30	300	15.55	15.55	接合不良	區段整建	PH-02
	B-3-9-3	B-3-9-4	山西南二街	"	300	53.33	53.33	接合不良	區段整建	PH-02
	B-3-9-3	B-3-9-4	山西南二街	"	300	65.6	68.3	積水	區段整建	PH-02
113	B-3-10-3	B-3-10-4	崇德八路一段	62.1	300	23.18	23.18	接合不良	區段整建	PH-02
	B-3-10-3	B-3-10-4	崇德八路一段	"	300	38.1	38.1	接合不良	區段整建	PH-02
	B-3-10-3	B-3-10-4	崇德八路一段	"	300	44.58	44.58	接合不良	區段整建	PH-02
	B-3-10-3	B-3-10-4	崇德八路一段	"	300	52.54	52.54	接合不良	區段整建	PH-02
114	K-2-5	K-2-6	崇德八路一段	75.9	300	7.38	7.38	接合不良	區段整建	PH-01
	K-2-5	K-2-6	崇德八路一段	"	300	34.52	34.52	接合不良	區段整建	PH-01
	K-2-5	K-2-6	崇德八路一段	"	300	38.13	38.13	接合不良	區段整建	PH-01
	K-2-5	K-2-6	崇德八路一段	"	300	50.6	50.6	接合不良	區段整建	PH-01
115	B-3-4	B-3-5	山西南一街	49.76	300	23.8	23.8	接合不良	障礙物切除	PH-02
	B-3-4	B-3-5	山西南一街	"	300	36.14	36.14	混凝土	障礙物切除	PH-02
	B-3-4	B-3-5	山西南一街	"	300	36.14	36.14	接合不良	障礙物切除	PH-02
116	B-3-7	B-3-8	山西南一街	64.15	300	20.17	20.42	混凝土	障礙物切除	PH-02
	B-3-7	B-3-8	山西南一街	"	300	25.2	25.8	混凝土	障礙物切除	PH-02
	B-3-7	B-3-8	山西南一街	"	300	26.9	28.12	混凝土	障礙物切除	PH-02
	B-3-7	B-3-8	山西南一街	"	300	60.62	60.62	接合不良	障礙物切除	PH-02
117	B-3-8	B-3-8-1	山西南一街	30.3	300	26.53	26.53	接合不良	障礙物切除	PH-02
	B-3-8	B-3-8-1	山西南一街	"	300	29.36	30.3	混凝土	障礙物切除	PH-02
118	K-2-13	K-2-14	崇德八路一段	53.34	300	3.5	3.5	接合不良	障礙物切除	PH-01
	K-2-13	K-2-14	崇德八路一段	"	300	21.9	21.9	混凝土	障礙物切除	PH-01
	K-2-13	K-2-14	崇德八路一段	"	300	40.56	40.56	接合不良	障礙物切除	PH-01
119	H-2-16	H-2-17	豐樂路二段	66	300	0	0	無異常	配合坡度調整工法新增管線更新	PH-05
120	H-2-17	H-2-18	豐樂路二段	73.5	300	0	0	無異常	配合坡度調整工法新增管線更新	PH-05

內政部國土管理署下水道工程分署 SEWER ENGINEERING BRANCH , NATIONAL LAND MANAGEMNET AGENCY , MINISTRY OF THE INTERIOR	臺中市11期重劃區及四張犁地區 污水下水道系統工程- 第3分標(河北路及后庄路等區域)	既有管線異常狀況及處理建議詳細表(三)	工程編號	112-4000-0102-6600-1560	聯聖工程顧問股份有限公司 LANDSEN Engineering Consultants CO.,LTD	圖號

繪圖	林靜慧	複核	方彥凱
設計	李冠毅	核准	黃俊銘
初核	紀政祥	日期	112.09

聯聖工程顧問股份有限公司 技師簽證 黃俊銘 土木工程技師 字第007638號

本分署簽證並不免除合約廠商及本圖簽認技師之責任

管線編號	人孔編號		地面高程(m)		管底高程 (m)		覆土深度(m)		管長	管徑	坡度 (%)	區段整建管線長度(m)							圖號
	上游端	下游端	上游端	下游端	上游端	下游端	上游端	下游端	(m)	(mm)		φ300mm	φ400mm	φ500mm	φ600mm	φ900mm	φ1000mm	φ1100mm	
K-2-3	K-2-3	K-2-4	128.54	128.36	124.93	124.42	3.31	3.64	76.50	300	0.67	76.50							PH-01
K-2-5	K-2-5	K-2-6	127.87	127.76	124.13	123.81	3.44	3.65	75.50	300	0.42	75.50							PH-01
K-2-11	K-2-11	K-2-12	127.79	127.70	123.86	123.76	3.63	3.64	71.50	300	0.14	71.50							PH-01
B-2-11	B-2-11	B-2-12	127.20	126.26	124.21	123.51	2.69	2.45	74.50	300	0.94	74.50							PH-02
B-2-13	B-2-13	B-2-14	126.00	125.63	122.91	122.49	2.79	2.84	57.50	300	0.73	57.50							PH-02
B-2-14	B-2-14	B-2-15	125.62	125.14	122.49	119.17	2.83	5.67	64.00	300	2.80	64.00							PH-02
B-2-12	B-2-12	B-2-13	126.26	126.00	123.51	122.91	2.45	2.79	61.00	300	0.98	61.00							PH-02
B-3-8	B-3-8	B-3-9	125.01	124.56	121.65	120.97	3.06	3.29	69.00	300	0.99	69.00							PH-02
B-3-14	B-3-14	B-3-15	125.92	125.46	122.71	122.37	2.91	2.79	71.50	300	0.48	71.50							PH-02
B-3-15	B-3-15	B-3-16	125.46	124.79	122.37	122.00	2.79	2.49	74.00	300	0.50	74.00							PH-02
B-3-16	B-3-16	B-3-17	124.79	124.17	122.00	121.60	2.49	2.27	55.50	300	0.72	55.50							PH-02
B-3-10-4	B-3-10-4	B-3-10-5	125.35	124.87	121.33	121.20	3.72	3.37	59.50	300	0.22	59.50							PH-02
B-5-6	B-5-6	B-5-7	122.45	122.33	119.05	118.48	3.00	3.45	69.00	400	0.82		69.00						PH-03
B-6-6-2	B-6-6-2	B-6-6	121.41	120.98	118.15	117.53	2.86	3.05	39.00	400	1.60		39.00						PH-03
B-6-3	B-6-3	B-6-4	121.26	121.27	118.57	118.50	2.39	2.47	40.00	300	0.16	40.00							PH-03
B-6-7	B-6-7	B-6-8	120.75	120.60	117.27	116.89	3.08	3.31	64.00	400	0.59		64.00						PH-03
J-1	J-1	J-2	119.24	118.97	114.05	113.80	4.29	4.27	64.00	900	0.39					64.00			PH-03
J-2-2	J-2-2	J-2	119.76	116.47	118.97	113.80	0.49	2.37	66.50	300	4.75	66.50							PH-03
J-3-2-4	J-3-2-4	J-3-2	119.40	119.46	116.16	15.94	2.94	103.22	50.50	300	0.43	50.50							PH-04
B-8-4-1	B-8-4-1	B-8-4	117.97	114.76	117.35	114.23	0.32	0.23	71.00	300	1.32	71.00							PH-04
B-8-2-1	B-8-2-1	B-8-2	118.43	117.60	115.22	114.78	2.91	2.52	70.50	300	0.62	70.50							PH-04
K-2-6	K-2-6	K-2-7	127.76	127.12	123.81	123.69	3.55	3.03	59.50	400	0.20		59.50						PH-04
J-1	J-1	J-2	119.24	118.97	114.05	113.80	4.89	4.87	64.00	300	0.39	64.00							PH-04
B-3-10	B-3-10	B-3	124.06	123.11	120.63	117.52	3.13	5.29	70.00	300	3.44	70.00							PH-01
B-3-18	B-3-18	B-3	123.19	123.11	118.59	117.43	4.30	5.38	19.00	300	6.11	19.00							PH-04
B-5-6	B-5-6	B-5-7	122.45	122.33	119.05	118.48	3.00	3.45	69.00	400	0.82		69.00						PH-02
B-17	B-17	B-6	120.81	120.48	114.87	114.40	4.84	4.98	80.00	1100	0.58							80.00	PH-02
B-6	B-6	B-18	120.48	120.00	114.40	113.87	4.98	5.03	81.50	1100	0.66							81.50	PH-03
B-18	B-18	B-7	120.00	118.57	113.87	112.95	5.03	4.52	74.00	1100	1.24							74.00	PH-03
B-7	B-7	B-19	118.57	117.07	112.95	112.17	4.52	3.80	80.50	1100	0.97							80.50	PH-03
B-19	B-19	B-8	117.07	116.83	112.17	111.65	3.80	4.08	27.00	1100	1.93							27.00	PH-03
B-3-9-3	B-3-9-3	B-3-9-4	125.75	125.12	121.51	121.21	3.94	3.61	67.50	300	0.44	67.50							PH-03
B-3-10-3	B-3-10-3	B-3-10-4	125.77	125.35	121.65	121.33	3.82	3.72	62.00	300	0.52	62.00							PH-03
H-1-3	H-1-3	H-1-4	134.32	133.98	130.77	130.13	3.25	3.55	70.50	300	0.91	70.50							PH-03
H-1-4	H-1-4	H-1-5	133.98	133.61	130.13	129.89	3.55	3.42	70.00	300	0.34	70.00							PH-03
H-1-5	H-1-5	H-1-6	133.61	133.28	129.89	129.34	3.42	3.64	47.50	300	1.16	47.50							PH-04
H-1-7	H-1-7	H-1	133.00	132.54	128.84	126.97	3.86	5.27	36.50	300	5.12	36.50							PH-04
H-2-6-2-3	H-2-6-2-3	H-2-6-2-4	133.30	133.06	129.99	129.29	3.01	3.47	39.00	300	1.79	39.00							PH-04
H-2-6-1	H-2-6-1	H-2-6-2	133.61	132.88	129.34	128.91	3.97	3.67	41.50	300	1.04	41.50							PH-02
H-2-2	H-2-2	H-2-3	133.00	132.75	130.20	130.08	2.50	2.37	53.50	300	0.22	53.50							PH-02
H-2-3	H-2-3	H-2-4	132.75	132.47	130.08	129.45	2.37	2.72	80.50	300	0.78	80.50							PH-05
H-2-6-2	H-2-6-2	H-2-6-3	132.88	132.29	128.91	128.44	3.67	3.55	93.50	300	0.50	93.50							PH-05
H-2-8	H-2-8	H-2-9	131.22	131.26	127.36	127.16	3.56	3.80	57.50	300	0.35	57.50							PH-05
H-2-10	H-2-10	H-2-11	133.55	133.28	131.07	130.96	2.18	2.02	49.00	300	0.23	49.00							PH-05
H-2-13	H-2-13	H-2-14	132.56	132.42	129.48	129.05	2.78	3.07	60.00	300	0.71	60.00							PH-05
H-2-14	H-2-14	H-2-15	132.42	132.29	129.05	128.91	3.07	3.08	58.00	300	0.25	58.00							PH-05
H-3-2	H-3-2	H-3-3	132.29	132.00	130.30	129.72	1.69	1.98	77.00	300	0.75	77.00							PH-05
H-3-3	H-3-3	H-3-4	132.00	131.86	129.72	128.92	1.98	2.64	81.00	300	0.99	81.00							PH-05
H-3-4	H-3-4	H-3-5	131.86	131.71	128.92	128.51	2.64	2.90	61.50	300	0.67	61.50							PH-05
H-3-7-2	H-3-7-2	H-3-7-3	131.66	131.44	128.41	127.83	2.95	3.31	52.00	300	1.12	52.00							PH-05
H-8	H-8	H-3	130.25	130.14	125.31	124.31	4.44	5.33	73.50	500	1.36			73.50					PH-05
H-3-14	H-3-14	H-3-15	130.66	130.17	127.61	126.57	2.75	3.30	56.50	300	1.83	56.50							PH-05
H-3	H-3	H-4	130.14	129.65	124.28	123.87	5.26	5.18	60.50	600	0.68				60.50				PH-05
H-4	H-4	H-5	129.65	129.48	123.87	123.84	5.18	5.04	82.00	600	0.04				82.00				PH-05
F-4	F-4	F-2	128.02	128.13	124.08	123.88	3.44	3.75	83.50	500	0.24			83.50					PH-05
B-12	B-12	B-13	124.50	123.82	118.69	118.38	4.81	4.44	72.00	1000	0.43						72.00		PH-02
B-13	B-13	B-3	123.82	123.11	118.23	117.43	4.59	4.68	77.50	1000	1.03						77.50		PH-02

內政部國土管理署下水道工程分署
SEWER ENGINEERING BRANCH , NATIONAL LAND MANAGEMNET AGENCY , MINISTRY OF THE INTERIOR

臺中市11期重劃區及四張犁地區
污水下水道系統工程-
第3分標(河北路及后庄路等區域)

下水道管線整建施工-區段整建資料詳細表

工程編號 112-4000-0102-6600-1560

聯聖工程顧問股份有限公司
LANDSEN Engineering Consultants CO.,LTD

繪圖	林靜慧	複核	方彥凱
設計	李冠毅	核准	黃俊銘
初核	紀政祥	日期	112.09

技師簽證
圖號

本分署簽證並不免除合約廠商及本圖簽認技師之責任

管線編號	人孔編號		地面高程(m)		管底高程 (m)		覆土深度(m)		中心管長	實際管長	管徑	坡度 (%)	管線更新，明挖施工 300mm管線長度 (m)				管線更新，明挖施工 400mm管線長度(m)			圖號
	上游端	下游端	上游端	下游端	上游端	下游端	上游端	下游端	(m)	(m)	(mm)		2.0≦H<2.5	2.5≦H<3.0	3.0≦H<3.5	3.5≦H<4.0	2.5≦H<3.0	3.0≦H<3.5	3.5≦H<4.0	
B-3-17	B-3-17	B-3-18	124.18	123.19	121.63	120.23	2.25	2.66	69.00	67.80	300	2.03		67.80						PH-02、PH-14
B-5-5-2	B-5-5-2	B-5-5	122.82	122.47	119.80	119.40	2.72	2.77	40.50	39.30	300	0.99			39.30					PH-03、PH-14
B-5-5-1	B-5-5-1	B-5-5-2	123.38	122.82	120.23	119.80	2.85	2.72	43.00	41.80	300	1.00			41.80					PH-03、PH-14
B-5-7	B-5-7	B-6-6-1	122.33	121.85	118.48	118.31	3.45	3.14	45.00	43.80	400	0.39							43.80	PH-03、PH-11
B-6-4	B-6-4	B-6-5	121.27	121.15	118.50	118.01	2.47	2.84	71.50	70.30	300	0.68			70.30					PH-03、PH-12
B-6-5	B-6-5	B-6-6	121.15	120.98	118.01	117.53	2.84	3.15	59.00	57.80	300	0.82			57.80					PH-03、PH-12
B-6-6	B-6-6	B-6-7	120.98	120.75	117.53	117.27	3.05	3.08	66.00	64.80	400	0.38							64.80	PH-03、PH-12
B-6-8	B-6-8	B-6	120.60	120.48	116.89	116.48	3.31	3.60	59.50	58.30	400	0.70							58.30	PH-03、PH-11
B-6-6-1	B-6-6-1	B-6-6-2	121.85	121.41	118.31	118.15	3.14	2.86	40.00	38.80	400	0.39						38.80		PH-04、PH-10
J-2-1	J-2-1	J-2-2	120.50	119.76	117.05	116.47	3.15	2.99	60.50	59.30	300	0.96			59.30					PH-04、PH-10
J-3-2-2	J-3-2-2	J-3-2	119.60	119.46	116.31	115.94	2.99	3.22	44.50	43.30	300	0.83				43.30				PH-04、PH-10
J-3-2-1	J-3-2-1	J-3-2-2	119.70	119.60	116.66	116.31	2.74	2.99	44.00	42.80	300	0.78			42.80					PH-04、PH-09
J-3-1	J-3-1	J-3-2	120.38	119.46	116.70	115.94	3.38	3.22	66.50	65.30	300	1.16				65.30				PH-04、PH-09
J-3-2	J-3-2	J3	119.46	118.51	115.94	115.00	3.22	3.21	69.50	68.30	300	1.36				68.30				PH-04、PH-07
B-8-4	B-8-4	B-8-5	117.34	117.18	114.18	114.06	2.76	2.72	81.50	80.30	400	0.15						80.30		PH-04、PH-07
B-8-5	B-8-5	B-8-6	117.18	116.98	114.06	113.44	2.72	3.14	76.00	74.80	400	0.81						74.80		PH-04、PH-07
B-8-6	B-8-6	B-8	116.98	116.83	113.44	112.93	3.14	3.50	63.50	62.30	400	0.81							62.30	PH-04、PH-08
B-8-1	B-8-1	B-8-2	117.63	117.60	114.93	114.78	2.40	2.52	29.00	27.80	300	0.50		27.80						PH-04、PH-08
B-8-2	B-8-2	B-8-3	117.60	117.46	114.78	114.55	2.42	2.51	58.00	56.80	400	0.41					56.80			PH-04、PH-08
B-8-3	B-8-3	B-8-4	117.46	117.34	114.55	114.18	2.51	2.76	71.00	69.80	400	0.51						69.80		PH-04、PH-08
K-2-7	K-2-7	K-2-8	127.12	126.58	123.69	123.11	3.03	3.07	58.00	56.80	400	1.00							56.80	PH-01、PH-15
K-2-8	K-2-8	K-7-a	126.58	126.69	123.11	123.03	3.07	3.26	14.50	13.30	400	0.55							13.30	PH-01、PH-15
B-5-9-2	B-5-9-2	B-5-9-2-2	121.85	121.95	119.82	119.68	1.73	1.97	35.00	33.80	300	0.40	33.80							PH-03、PH-13
B-5-9-1	B-5-9-1	B-5-9-2	122.50	121.85	119.96	119.82	2.24	1.73	33.50	32.30	300	0.42	32.30							PH-03、PH-13
H-2-3-5	H-2-3-5	H-2-3-6	134.48	134.05	132.03	131.48	2.15	2.27	56.50	55.30	300	0.96		55.30						PH-05、PH-20
H-2-11	H-2-11	H-2-12	133.28	132.65	130.96	130.23	2.02	2.12	74.00	72.80	300	0.99	72.80							PH-05、PH-18
H-2-3-6	H-2-3-6	H-2-3-7	134.05	133.30	131.48	130.81	2.27	2.19	62.50	61.30	300	1.09		61.30						PH-05、PH-20
H-2-3-7	H-2-3-7	H-2-3-8	133.30	132.91	130.81	130.22	2.19	2.39	58.00	56.80	300	1.01		56.80						PH-05、PH-20
H-2-3-8	H-2-3-8	H-2-3	132.91	132.75	130.22	130.08	2.39	2.37	26.50	25.30	300	0.53		25.30						PH-05、PH-20
H-2-3-4	H-2-3-4	H-2-3	132.95	132.75	130.22	130.08	2.43	2.37	19.50	18.30	300	0.69		18.30						PH-05、PH-18
H-2-4	H-2-4	H-2-5	132.47	132.35	129.45	128.86	2.72	3.19	85.00	83.80	300	0.69			83.80					PH-05、PH-19
H-2-5	H-2-5	H-2-6	132.35	132.26	128.86	128.29	3.19	3.67	75.50	74.30	300	0.76				74.30				PH-05、PH-19
H-2-12	H-2-12	H-2-13	132.65	132.56	130.23	129.48	2.12	2.78	60.50	59.30	300	1.24		59.30						PH-05、PH-18
H-2-15	H-2-15	H-2-16	132.29	132.19	128.91	128.61	3.08	3.28	73.50	72.30	300	0.40				72.30				PH-05、PH-17
H-2-18	H-2-18	H-2-19	131.27	131.32	128.05	127.81	2.92	3.21	61.50	60.30	300	0.40			60.30					PH-05、PH-16
H-3-5	H-3-5	H-3-6	131.71	131.32	128.51	127.66	2.90	3.36	89.00	87.80	300	0.96				87.80				PH-05、PH-22
H-3-6	H-3-6	H-3-7	131.32	131.04	127.66	127.45	3.36	3.29	16.00	14.80	300	1.31				14.80				PH-05、PH-22
H-3-7	H-3-7	H-3-8	131.04	130.88	127.45	127.15	3.29	3.43	69.50	68.30	300	0.43				68.30				PH-05、PH-15
H-2-19	H-2-19	H-2	131.32	131.21	127.81	127.75	3.21	3.16	14.00	12.80	300	0.40				12.80				PH-05、PH-16
H-2-16	H-2-16	H-2-17	132.19	131.76	128.61	128.35	3.28	3.11	66.00	64.80	300	0.40				64.80				PH-05、PH-17
H-2-17	H-2-17	H-2-18	131.76	131.27	128.35	128.05	3.11	2.92	73.50	72.30	300	0.40			72.30					PH-0.5、PH-16

內政部國土管理署下水道工程分署 SEWER ENGINEERING BRANCH , NATIONAL LAND MANAGEMNET AGENCY , MINISTRY OF THE INTERIOR	臺中市11期重劃區及四張犁地區 污水下水道系統工程- 第3分標(河北路及后庄路等區域)	下水道管線整建施工-管線更新資料詳細表	工程編號	112-4000-0102-6600-1560

聯聖工程顧問股份有限公司
LANDSEN Engineering Consultants CO.,LTD

繪圖	林靜慧	複核	方彥凱
設計	李冠毅	核准	黃俊銘
初核	紀政祥	日期	112.09

圖號

技師簽證

黃俊銘

本分署簽證並不免除合約廠商及本圖簽認技師之責任

項目	人孔編號	人孔內徑(mm)	框蓋尺寸(mm)	孔蓋狀況							孔壁狀況						孔底狀況				人孔爬梯		建議整建方法								既有污水孔蓋更換(本公司調查成果)								圖號
				正常	孔蓋破裂	埋沒迷失	框蓋位移	鉸鍊脫落	鉸鍊遺失	其他	正常	樹根入侵	接合處不良	破裂	滲水	腐蝕礫石裸露	正常	嚴重淤積超過管口	嚴重積水超過管口	障礙物	正常	爬梯缺損	人孔框蓋位移調整	人孔鍊條安裝	人孔鍊條修復	人孔踏步(含安裝)	既有人孔內壁填塞修補	污水人孔蓋及蓋座更新	人孔框蓋埋沒提升	人孔內異物清除	孔蓋(座)更換(直徑750mm)	頂部斜管(900/750)	頂部斜管(1200/750)	路面切割(m)	構造物開挖·深度<5m(m3)	CLSM(m3)	棄土石方(m3)	AC修復(10cm厚鋪)(m3)	
1	H2624	900	650						1		1						1				1										1	1	0	6.00	1.51	1.28	1.50	0.23	PH-05
2	H-2-11	900	650				1	1					1				1				1		1	1			1					0	0	0.00	0.00	0.00	0.00	0.00	PH-05
3	H-2-11-1	900	650	1									1				1				1						1					0	0	0.00	0.00	0.00	0.00	0.00	PH-05
4	K-1-2	900	650						1		1						1					1				1					1	1	0	6.00	1.51	1.28	1.50	0.23	PH-01
5	K-2-2	900	650	1							1						1					1				1					1	1	0	6.00	1.51	1.28	1.50	0.23	PH-01
6	K-2-2-1	900	650					1			1						1				1										1	1	0	6.00	1.51	1.28	1.50	0.23	PH-01
7	K-2-2-2	900	650	1							1						1					1				1					1	1	0	6.00	1.51	1.28	1.50	0.23	PH-01
8	K-2-4	900	650						1		1						1				1			1	1							0	0	0.00	0.00	0.00	0.00	0.00	PH-01
9	K-2-4-2	900	650						1		1						1					1				1					1	1	0	6.00	1.51	1.28	1.50	0.23	PH-01
10	K-2-4-3	900	650	1							1						1					1				1					1	1	0	6.00	1.51	1.28	1.50	0.23	PH-01
11	K-2-4-3-1	900	650						1		1						1				1			1	1							0	0	0.00	0.00	0.00	0.00	0.00	PH-01
12	K-2-5	900	650						1		1						1				1										1	1	0	6.00	1.51	1.28	1.50	0.23	PH-01
13	K-2-5-1	900	650	1							1									1	1									1	1	1	0	6.00	1.51	1.28	1.50	0.23	PH-01
14	K-2-5-2	900	650						1		1									1	1									1	1	1	0	6.00	1.51	1.28	1.50	0.23	PH-01
15	K-2-5-3	900	650					1			1						1				1										1	1	0	6.00	1.51	1.28	1.50	0.23	PH-01
16	K-2-11	900	650					1			1						1					1		1		1						0	0	0.00	0.00	0.00	0.00	0.00	PH-01
17	K-2-12	900	650						1		1						1				1										1	1	0	6.00	1.51	1.28	1.50	0.23	PH-01
18	K-2-6	900	650					1			1						1					1				1					1	1	0	6.00	1.51	1.28	1.50	0.23	PH-01
19	B-2-10	900	650	1							1						1					1				1					1	1	0	6.00	1.51	1.28	1.50	0.23	PH-02
20	B-2-13	900	650	1							1						1					2				2					1	1	0	6.00	1.51	1.28	1.50	0.23	PH-02
21	B-2-14	900	650	1							1						1					2				2					1	1	0	6.00	1.51	1.28	1.50	0.23	PH-02
22	B-3-6-1	900	300	1							1						1					1				1					1	1	0	6.00	1.51	1.28	1.50	0.23	PH-02
23	B-3-8	900	650					1			1						1					2				2					1	1	0	6.00	1.51	1.28	1.50	0.23	PH-02
24	B-3-8-1	900	650	1							1									1	1									1	1	1	0	6.00	1.51	1.28	1.50	0.23	PH-02
25	B-3-10-2-1	900	650						1		1						1				1			1	1							0	0	0.00	0.00	0.00	0.00	0.00	PH-02
26	B-3-10-2-2	900	720	1							1									1	1									1		0	0	0.00	0.00	0.00	0.00	0.00	PH-02
27	B-3-9-2	900	650	1							1						1					1				1					1	1	0	6.00	1.51	1.28	1.50	0.23	PH-02
28	B-3-12	900	650	1									1				1					1				1	1				1	1	0	6.00	1.51	1.28	1.50	0.23	PH-02
29	B-3-13	900	650					1			1						1					1				1					1	1	0	6.00	1.51	1.28	1.50	0.23	PH-02
30	B-3-14	900	650	1							1						1					1				1					1	1	0	6.00	1.51	1.28	1.50	0.23	PH-02
31	B-3-15	900	650						1		1						1					1				1					1	1	0	6.00	1.51	1.28	1.50	0.23	PH-02
32	B-3-10-4	900	650	1							1						1					1				1					1	1	0	6.00	1.51	1.28	1.50	0.23	PH-02
33	B-3-10-5	900	650	1									1				1				1						1				1	1	0	6.00	1.51	1.28	1.50	0.23	PH-02
34	B-3-17	900	650						1		1						1				1										1	1	0	6.00	1.51	1.28	1.50	0.23	PH-02
35	K-5-2-1	900	650	1							1						1					1				1					1	1	0	6.00	1.51	1.28	1.50	0.23	PH-02
36	B-5-4	900	650					1			1						1				1			1								0	0	0.00	0.00	0.00	0.00	0.00	PH-03
37	B-5-5	900	650					1			1						1				1			1								0	0	0.00	0.00	0.00	0.00	0.00	PH-03
38	B-5-5-2	900	650	1							1						1					1				1						0	0	0.00	0.00	0.00	0.00	0.00	PH-03
39	B-5-6(下地)	900	650			1		1			1						1				1								1			0	0	0.00	0.00	0.00	0.00	0.00	PH-03
40	B-5-7-1	900	650					1			1						1				1											0	0	0.00	0.00	0.00	0.00	0.00	PH-03
41	B-5-7-2	900	650					1			1						1				1											0	0	0.00	0.00	0.00	0.00	0.00	PH-03
42	B-5	1800	970					1			1						1					2				2						0	0	0.00	0.00	0.00	0.00	0.00	PH-03
43	B-5-9-2-1	900	650					1			1						1					1				1					1	1	0	6.00	1.51	1.28	1.50	0.23	PH-03
44	B-5-9-2-2	900	650					1			1						1					1		1		1						0	0	0.00	0.00	0.00	0.00	0.00	PH-03
45	B-5-7	900	650					1			1						1				1			1								0	0	0.00	0.00	0.00	0.00	0.00	PH-03
46	B-5-8	900	650	1							1						1					1				1						0	0	0.00	0.00	0.00	0.00	0.00	PH-03
47	B-5-9	1500	650						1		1						1				1			1	1							0	0	0.00	0.00	0.00	0.00	0.00	PH-03
48	B-6-3	900	650	1							1						1					1				1						0	0	0.00	0.00	0.00	0.00	0.00	PH-03
49	B-6-5	900	650	1							1							1				1				1				1		0	0	0.00	0.00	0.00	0.00	0.00	PH-03
50	B-6-6-1	900	650						1		1						1					1		1	1	1						0	0	0.00	0.00	0.00	0.00	0.00	PH-03
51	B-6-6(下地)	900	720			1					1						1					1				1			1			0	0	0.00	0.00	0.00	0.00	0.00	PH-03
52	B-6-7	900	650						1		1						1				1			1	1							0	0	0.00	0.00	0.00	0.00	0.00	PH-03
53	B-6-8	900	650					1			1						1					1		1		1						0	0	0.00	0.00	0.00	0.00	0.00	PH-03
54	J-2-1	900	650					1			1						1				1			1								0	0	0.00	0.00	0.00	0.00	0.00	PH-04
55	B-8-1	900	650	1							1						1					1				1						0	0	0.00	0.00	0.00	0.00	0.00	PH-04
56	J-3-2	900	650					1			1						1					1		1		1						0	0	0.00	0.00	0.00	0.00	0.00	PH-04
57	J-3-2-2	900	650					1			1						1				1			1								0	0	0.00	0.00	0.00	0.00	0.00	PH-04
58	J-3-2-3	900	650	1							1						1					1				1						0	0	0.00	0.00	0.00	0.00	0.00	PH-04
59	J-3-2-4	900	650	1							1						1					1				1						0	0	0.00	0.00	0.00	0.00	0.00	PH-04
60	B-8-4	900	650					1			1						1				1			1								0	0	0.00	0.00	0.00	0.00	0.00	PH-04
61	B-8-4-1	900	--					1			1						1				1			1								0	0	0.00	0.00	0.00	0.00	0.00	PH-04
62	B-8-5	900	650					1			1						1					1		1		1						0	0	0.00	0.00	0.00	0.00	0.00	PH-04
63	B-8-6	900	650					1			1						1				1			1								0	0	0.00	0.00	0.00	0.00	0.00	PH-04
64	J-3	1800	1000					1			1							1		1	1			1						1		0	0	0.00	0.00	0.00	0.00	0.00	PH-04
65	B-8-3	900	650					1			1						1				1			1								0	0	0.00	0.00	0.00	0.00	0.00	PH-04
66	B-12	1800	970						1		1								1			1		1		1						0	0	0.00	0.00	0.00	0.00	0.00	PH-02
67	G-1-1	900	650					1			1						1					1				1					1	1	0	6.00	1.51	1.28	1.50	0.23	PH-01
68	K-1-4	900	650						1						1			1			1						1			1	1	1	0	6.00	1.51	1.28	1.50	0.23	PH-01

內政部國土管理署下水道工程分署 SEWER ENGINEERING BRANCH , NATIONAL LAND MANAGEMNET AGENCY , MINISTRY OF THE INTERIOR	臺中市11期重劃區及四張犁地區 污水下水道系統工程- 第3分標(河北路及后庄路等區域)	下水道人孔整建施工詳細表(一)	工程編號	112-4000-0102-6600-1560

聯聖工程顧問股份有限公司 LANDSEN Engineering Consultants CO.,LTD

繪圖	林靜慧	複核	方彥
設計	李冠毅	核准	黃俊銘
初核	紀政祥	日期	112.09

技師簽證 黃俊銘

本分署簽證並不免除合約廠商及本圖簽認技師之責任

項目	人孔編號	人孔內徑(mm)	框蓋尺寸(mm)	孔蓋狀況							孔壁狀況						孔底狀況				人孔爬梯		建議整建方法								既有污水孔蓋更換(本公司調查成果)								圖號
				正常	孔蓋破裂	埋沒迷失	框蓋位移	鐵鍊脫落	鐵鍊遺失	其他	正常	樹根入侵	接合處不良	破裂	滲水	腐蝕鋼石裸露	正常	嚴重淤積超過管口	嚴重積水超過管口	障礙物	正常	爬梯缺損	人孔框蓋位移調整	人孔鍊條安裝	人孔鍊條修復	人孔踏步(含安裝)	既有人孔內壁噴塗修補	污水人孔蓋及蓋座更新	人孔框蓋埋沒提升	人孔內異物清除	孔蓋(座)更換(直徑750mm)	頂部斜管(900/750)	頂部斜管(1200/750)	路面切割(m)	構造物拆除・廢棄<5m(m3)	CLSM(m3)	買土石方(m3)	AC舖設(10cm厚度)(m3)	
69	K-2-7	900	650						1		1								1		1										1	1	0	6.00	1.51	1.28	1.50	0.23	PH-01
70	K-2-9(下地)	900	650			1																							1			0	0	0.00	0.00	0.00	0.00	0.00	PH-01
71	G-4	1200	650				1	1			1						1					2	1	1		2						0	0	0.00	0.00	0.00	0.00	0.00	PH-01
72	G-5	1200	650	1							1								1			2				2						0	0	0.00	0.00	0.00	0.00	0.00	PH-01
73	B-18	1800	970	1								1					1					1				1	1			1		0	0	0.00	0.00	0.00	0.00	0.00	PH-04
74	J-6	1800	970					1			1						1					1		1		1						0	0	0.00	0.00	0.00	0.00	0.00	PH-04
75	B-8	1800	970	1							1						1					1				1						0	0	0.00	0.00	0.00	0.00	0.00	PH-04
76	B-9	1800	970					1			1						1				1			1								0	0	0.00	0.00	0.00	0.00	0.00	PH-04
77	B-13	1800	970	1											1				1		1						1					0	0	0.00	0.00	0.00	0.00	0.00	PH-02
78	B-19	1800	970	1									1				1				1						1					0	0	0.00	0.00	0.00	0.00	0.00	PH-04
79	B-2-15	900	650	1							1						1					1				1						0	0	0.00	0.00	0.00	0.00	0.00	PH-02
80	B-3	1800	970					1			1						1		1			1		1		1						0	0	0.00	0.00	0.00	0.00	0.00	PH-02
81	B-3-18	900	650						1		1								1		1										1	1	0	6.00	1.51	1.28	1.50	0.23	PH-02
82	B-7	1800	970	1							1									1	1									1		0	0	0.00	0.00	0.00	0.00	0.00	PH-04
83	B-8-2	1200	650					1			1						1				1			1								0	0	0.00	0.00	0.00	0.00	0.00	PH-04
84	G-1(下地)	1200	650			1																							1			0	0	0.00	0.00	0.00	0.00	0.00	PH-01
85	G-2	1200	650					1					1						1			1		1		1	1					0	0	0.00	0.00	0.00	0.00	0.00	PH-01
86	G-1-2a(下地)	–	650			1																							1			0	0	0.00	0.00	0.00	0.00	0.00	PH-01
87	J-2	1800	970					1			1						1				1			1								0	0	0.00	0.00	0.00	0.00	0.00	PH-04
88	J-4	1800	970						1		1									1		1		1	1	1				1		0	0	0.00	0.00	0.00	0.00	0.00	PH-04
89	K-4	1500	970		1			1			1						1				1							1			1	0	1	8.00	3.73	3.33	3.55	0.40	PH-02
90	K-4-2	900	650						1		1						1					1				1					1	1	0	6.00	1.51	1.28	1.50	0.23	PH-03
91	K-1-6	900	650						1		1							1			1									1	1	1	0	6.00	1.51	1.28	1.50	0.23	PH-01
92	K-2-13	900	650						1		1								1		1										1	1	0	6.00	1.51	1.28	1.50	0.23	PH-01
93	K-2-14	900	650						1		1								1		1										1	1	0	6.00	1.51	1.28	1.50	0.23	PH-01
94	K-5	1500	970	1							1						1					1				1					1	0	1	8.00	3.73	3.33	3.55	0.40	PH-03
95	B-4	1500	970				1				1						1					1				1					1	0	1	8.00	3.73	3.33	3.55	0.40	PH-03
96	K-2-10(下地)	900	650			1																							1			0	0	0.00	0.00	0.00	0.00	0.00	PH-01
97	K-1	1500	980						1													5				5					1	0	1	8.00	3.73	3.33	3.55	0.40	PH-01
98	K-7-a	1500	980						1															1	1							0	0	0.00	0.00	0.00	0.00	0.00	PH-02
99	B-2-11	900	650																												1	1	0	6.00	1.51	1.28	1.50	0.23	PH-02
100	B-2-12	900	650																												1	1	0	6.00	1.51	1.28	1.50	0.23	PH-02
101	B-3-7	900	650																												1	1	0	6.00	1.51	1.28	1.50	0.23	PH-02
102	B-3-9	900	650	1							1						1				1										1	1	0	6.00	1.51	1.28	1.50	0.23	PH-02
103	B-3-9-1	900	650	1							1						1				1										1	1	0	6.00	1.51	1.28	1.50	0.23	PH-02
104	B-3-10-1	900	650	1							1						1				1										1	1	0	6.00	1.51	1.28	1.50	0.23	PH-02
105	J-3-1	900	650																												1	1	0	6.00	1.51	1.28	1.50	0.23	PH-03
106	K-1-1	900	650	1							1									1										1	1	1	0	6.00	1.51	1.28	1.50	0.23	PH-01
107	K-4-1	900	650					1	1		1								1		1										1	1	0	6.00	1.51	1.28	1.50	0.23	PH-02
108	K-5-1	900	600	1							1								1		1											0	0	0.00	0.00	0.00	0.00	0.00	PH-02
109	K-5-2	900	650					1	1		1								1		1										1	1	0	6.00	1.51	1.28	1.50	0.23	PH-02
110	B-3-16	900	650																												1	1	0	6.00	1.51	1.28	1.50	0.23	PH-02
111	B-3-10	900	650																												1	1	0	6.00	1.51	1.28	1.50	0.23	PH-02
112	B-3-10-2	900	650																												1	1	0	6.00	1.51	1.28	1.50	0.23	PH-02
113	B-3-10-3	900	650																												1	1	0	6.00	1.51	1.28	1.50	0.23	PH-02
114	K-1-5	900	650																													0	0	0.00	0.00	0.00	0.00	0.00	PH-01
115	K-1-3	900	650	1																											1	1	0	6.00	1.51	1.28	1.50	0.23	PH-01
116	B-5a(下地)	2000	650			1																							1			0	0	0.00	0.00	0.00	0.00	0.00	PH-03
117	B-3-5(下地)	900	650			1																							1			0	0	0.00	0.00	0.00	0.00	0.00	PH-02
118	H-1	1200	642						1		1										1										1	0	1	8.00	3.73	3.33	3.55	0.40	PH-05
119	H-1-1	900	650	1							1									1	1									1	1	1	0	6.00	1.51	1.28	1.50	0.23	PH-05
120	H-1-2	900	650																												1	1	0	6.00	1.51	1.28	1.50	0.23	PH-05
121	H-1-3	900	650																												1	1	0	6.00	1.51	1.28	1.50	0.23	PH-05
122	H-1-4	900	650						1												1										1	1	0	6.00	1.51	1.28	1.50	0.23	PH-05
123	H-1-5	900	650																												1	1	0	6.00	1.51	1.28	1.50	0.23	PH-05
124	H-1-6	900	650						1		1						1					1				1					1	1	0	6.00	1.51	1.28	1.50	0.23	PH-05
125	H-1-7	900	650																												1	1	0	6.00	1.51	1.28	1.50	0.23	PH-05
126	H-2	1200	650					1			1								1		1							1			1	0	1	8.00	3.73	3.33	3.55	0.40	PH-05
127	H-2-1	900	650																												1	1	0	6.00	1.51	1.28	1.50	0.23	PH-05
128	H-2-2	900	650						1		1						1				1										1	1	0	6.00	1.51	1.28	1.50	0.23	PH-05
129	H-2-3	900	650						1		1						1				1										1	1	0	6.00	1.51	1.28	1.50	0.23	PH-05
130	H-2-3-8	900	650						1		1						1				1										1	1	0	6.00	1.51	1.28	1.50	0.23	PH-05
131	H-2-3-1	900	650																												1	1	0	6.00	1.51	1.28	1.50	0.23	PH-05
132	H-2-3-2	900	650																												1	1	0	6.00	1.51	1.28	1.50	0.23	PH-05
133	H-2-3-3	900	650																												1	1	0	6.00	1.51	1.28	1.50	0.23	PH-05
134	H-2-3-4	900	650																												1	1	0	6.00	1.51	1.28	1.50	0.23	PH-05
135	H-2-3-5	900	650	1							1						1					1				1					1	1	0	6.00	1.51	1.28	1.50	0.23	PH-05
136	H-2-3-6	900	650						1		1									1	1									1	1	1	0	6.00	1.51	1.28	1.50	0.23	PH-05
137	H-2-3-7	900	650																												1	1	0	6.00	1.51	1.28	1.50	0.23	PH-05
138	H-2-4	900	650	1							1									1	1									1	1	1	0	6.00	1.51	1.28	1.50	0.23	PH-05

聯聖工程顧問股份有限公司 技師 黃俊銘 土木工程技師

內政部國土管理署下水道工程分署 SEWER ENGINEERING BRANCH , NATIONAL LAND MANAGEMNET AGENCY , MINISTRY OF THE INTERIOR	臺中市11期重劃區及四張犁地區 污水下水道系統工程- 第3分標(河北路及后庄路等區域)	下水道人孔整建施工詳細表(二)	工程編號	112-4000-0102-6600-1560

聯聖工程顧問股份有限公司 LANDSEN Engineering Consultants CO.,LTD

繪 圖	林靜慧	複 核	方彥凱
設 計	李冠毅	核 准	黃俊銘
初 核	紀政祥	日 期	112.09

G 14/183

本分署簽證並不免除合約廠商及本圖簽認技師之責任

項目	人孔編號	人孔內徑(mm)	框蓋尺寸(cm)	孔蓋狀況							孔壁狀況						孔底狀況				人孔爬梯		建議整建方法								既有污水孔蓋更換(本公司調查成果)									圖號
				正常	孔蓋破裂	埋沒迷失	框蓋位移	鐵鍊脫落	鐵鍊遺失	其他	正常	樹根入侵	接合處不良	破裂	滲水	腐蝕鋼石裸露	正常	嚴重淤積超過管口	嚴重積水超過管口	障礙物	正常	爬梯缺損	人孔框蓋位移調整	人孔鍊條安裝	人孔鍊條修復	人孔踏步(含安裝)	既有人孔內壁噴塗修補	污水人孔蓋及蓋座更新	人孔框蓋埋沒提升	人孔內異物清除	孔蓋(座)更換(直徑750mm)	頂部斜管(900/750)	頂部斜管(1200/750)	路面切割(m)	構造物開挖,深度<5m (m3)	CLSM (m3)	棄土石方(m3)	AC修復(10cm厚鋪)(m3)	
139	H-2-5	900	650																												1	1	0	6.00	1.51	1.28	1.50	0.23	PH-05
140	H-2-5-1	900	650																												1	1	0	6.00	1.51	1.28	1.50	0.23	PH-05
141	H-2-5-2	900	650				1				1						1					1				1					1	1	0	6.00	1.51	1.28	1.50	0.23	PH-05
142	H-2-6	900	650						1		1						1				1										1	1	0	6.00	1.51	1.28	1.50	0.23	PH-05
143	H-2-6-1	900	650																												1	1	0	6.00	1.51	1.28	1.50	0.23	PH-05
144	H-2-6-2	900	650						1		1						1				1										1	1	0	6.00	1.51	1.28	1.50	0.23	PH-05
145	H-2-6-2-1	900	650						1				1							1	1						1			1	1	1	0	6.00	1.51	1.28	1.50	0.23	PH-05
146	H-2-6-2-2	900	650	1							1									1	1									1		0	0	0.00	0.00	0.00	0.00	0.00	PH-05
147	H-2-6-2-3	900	650	1							1						1				1										1	1	0	6.00	1.51	1.28	1.50	0.23	PH-05
148	H-2-6-3	900	650																												1	1	0	6.00	1.51	1.28	1.50	0.23	PH-05
149	H-2-6-4	900	650																												1	1	0	6.00	1.51	1.28	1.50	0.23	PH-05
150	H-2-6-5	900	650	1							1						1				1										1	1	0	6.00	1.51	1.28	1.50	0.23	PH-05
151	H-2-6-6	900	650	1							1									1	1									1	1	1	0	6.00	1.51	1.28	1.50	0.23	PH-05
152	H-2-7	900	650					1				1	1				1				1						1				1	1	0	6.00	1.51	1.28	1.50	0.23	PH-05
153	H-2-8	900	650						1		1						1				1										1	1	0	6.00	1.51	1.28	1.50	0.23	PH-05
154	H-2-8-1	900	650						1		1						1					1				1					1	1	0	6.00	1.51	1.28	1.50	0.23	PH-05
155	H-2-8-2	900	650						1		1						1				1										1	1	0	6.00	1.51	1.28	1.50	0.23	PH-05
156	H-2-8-2-1	900	650																												1	1	0	6.00	1.51	1.28	1.50	0.23	PH-05
157	H-2-8-2-2	900	650						1		1						1				1										1	1	0	6.00	1.51	1.28	1.50	0.23	PH-05
158	H-2-9	900	650	1							1						1					1				1					1	1	0	6.00	1.51	1.28	1.50	0.23	PH-05
159	H-2-10	900	650	1			1				1						1					3				3					1	1	0	6.00	1.51	1.28	1.50	0.23	PH-05
160	H-2-12	900	650	1							1									1	1									1	1	1	0	6.00	1.51	1.28	1.50	0.23	PH-05
161	H-2-13	900	650					1			1						1				1										1	1	0	6.00	1.51	1.28	1.50	0.23	PH-05
162	H-2-14	900	650																												1	1	0	6.00	1.51	1.28	1.50	0.23	PH-05
163	H-2-15	900	650				1				1						1				1										1	1	0	6.00	1.51	1.28	1.50	0.23	PH-05
164	H-2-16	900	650																												1	1	0	6.00	1.51	1.28	1.50	0.23	PH-05
165	H-2-17	900	650						1				1				1				1						1				1	1	0	6.00	1.51	1.28	1.50	0.23	PH-05
166	H-2-18	900	650					1					1				1				1						1				1	1	0	6.00	1.51	1.28	1.50	0.23	PH-05
167	H-2-19	900	650		1				1				1				1				1						1	1			1	1	0	6.00	1.51	1.28	1.50	0.23	PH-05
168	H-3	1200	650					1			1								1		1										1	0	1	8.00	3.73	3.33	3.55	0.40	PH-05
169	H-3-1	900	650				1		1		1						1				1										1	1	0	6.00	1.51	1.28	1.50	0.23	PH-05
170	H-3-2	900	650																												1	1	0	6.00	1.51	1.28	1.50	0.23	PH-05
171	H-3-3	900	650	1							1						1					1				1					1	1	0	6.00	1.51	1.28	1.50	0.23	PH-05
172	H-3-4	900	650				1				1						1				1										1	1	0	6.00	1.51	1.28	1.50	0.23	PH-05
173	H-3-4-1	900	650				1				1						1					1				1					1	1	0	6.00	1.51	1.28	1.50	0.23	PH-05
174	H-3-5	900	650																												1	1	0	6.00	1.51	1.28	1.50	0.23	PH-05
175	H-3-5-1	900	650																												1	1	0	6.00	1.51	1.28	1.50	0.23	PH-05
176	H-3-6	900	650				1				1								1		1										1	1	0	6.00	1.51	1.28	1.50	0.23	PH-05
177	H-3-7-1	900	650				1				1						1				1										1	1	0	6.00	1.51	1.28	1.50	0.23	PH-05
178	H-3-7-2	900	650						1		1						1														1	1	0	6.00	1.51	1.28	1.50	0.23	PH-05
179	H-3-7-3	900	650	1												1	1					1				1	1				1	1	0	6.00	1.51	1.28	1.50	0.23	PH-05
180	H-3-8	900	650	1									1	1			1				1						1				1	1	0	6.00	1.51	1.28	1.50	0.23	PH-05
181	H-3-9	900	650				1				1						1				1										1	1	0	6.00	1.51	1.28	1.50	0.23	PH-05
182	H-3-10	900	650						1		1						1				1			1	1							0	0	0.00	0.00	0.00	0.00	0.00	PH-05
183	H-3-11	900	650				1		1				1					1			1						1			1	1	1	0	6.00	1.51	1.28	1.50	0.23	PH-05
184	H-3-12	900	650						1		1						1				1										1	1	0	6.00	1.51	1.28	1.50	0.23	PH-05
185	H-3-13	900	650																												1	1	0	6.00	1.51	1.28	1.50	0.23	PH-05
186	H-3-14	900	650	1							1								1			1				1					1	1	0	6.00	1.51	1.28	1.50	0.23	PH-05
187	H-3-14-1	900	650					1			1							1			1									1	1	1	0	6.00	1.51	1.28	1.50	0.23	PH-05
188	H-3-15	900	650																												1	1	0	6.00	1.51	1.28	1.50	0.23	PH-05
189	H-4	1200	650						1							1			1			1				1	1				1	0	1	8.00	3.73	3.33	3.55	0.40	PH-05
190	H-5	1200	650	1							1								1		1						1				1	0	1	8.00	3.73	3.33	3.55	0.40	PH-06
191	H-6	1200	720	1							1								1		1						1					0	0	0.00	0.00	0.00	0.00	0.00	PH-05
192	H-7	900	650																												1	1	0	6.00	1.51	1.28	1.50	0.23	PH-05
193	H-8	900	650				1		1		1								1												1	1	0	6.00	1.51	1.28	1.50	0.23	PH-05
194	F-1	1200	650	1															1		1										1	0	1	8.00	3.73	3.33	3.55	0.40	PH-06
195	F-1-1	900	650																												1	1	0	6.00	1.51	1.28	1.50	0.23	PH-06
196	F-1-2	900	650	1							1						1					1				1						0	0	0.00	0.00	0.00	0.00	0.00	PH-06
197	F-1-2-1	900	650					1			1						1				1			1								0	0	0.00	0.00	0.00	0.00	0.00	PH-06
198	F-1-4	900	650																1												1	1	0	6.00	1.51	1.28	1.50	0.23	PH-06
199	F-1-4-1	900	650						1		1						1				1										1	1	0	6.00	1.51	1.28	1.50	0.23	PH-06
200	F-1-5	900	650						1					1			1				1			1	1		1					0	0	0.00	0.00	0.00	0.00	0.00	PH-06
201	F-1-6	900	650					1			1								1		1										1	1	0	6.00	1.51	1.28	1.50	0.23	PH-06
202	F-1-7	900	720						1				1				1					1		1	1	1	1					0	0	0.00	0.00	0.00	0.00	0.00	PH-06
203	F-1-7-1	900	650						1		1								1		1					1					1	1	0	6.00	1.51	1.28	1.50	0.23	PH-06
204	F-1-8	900	650					1					1						1		1						1				1	1	0	6.00	1.51	1.28	1.50	0.23	PH-06
205	F-1-9	900	650																												1	1	0	6.00	1.51	1.28	1.50	0.23	PH-06
206	F-2	1200	650	1							1								1			1				1						0	0	0.00	0.00	0.00	0.00	0.00	PH-06
207	F-4	1200	650					1			1								1			1				1	1				1	0	1	8.00	3.73	3.33	3.55	0.40	PH-06
	總計			57	2	8	14	47	54	0	139	2	15	2	2	2	115	6	27	15	96	76	2	36	11	77	24	3	8	21	138	127	11	850	232	199	230	33	

內政部國土管理署下水道工程分署 SEWER ENGINEERING BRANCH , NATIONAL LAND MANAGEMNET AGENCY , MINISTRY OF THE INTERIOR	臺中市11期重劃區及四張犁地區 污水下水道系統工程- 第3分標(河北路及后庄路等區域)	下水道人孔整建施工詳細表(三)	工程編號	112-4000-0102-6600-1560

聯聖工程顧問股份有限公司 LANDSEN Engineering Consultants CO.,LTD

繪圖	林靜慧	複核	方彥凱
設計	李冠毅	核准	黃俊銘
初核	紀政祥	日期	112.09

技師簽證 黃俊銘

本分署簽證並不免除合約廠商及本圖簽認技師之責任

街廓	路名	路寬	道路型式	上游				下游				連接管(φ200mm)			臨時擋土設施，一般擋土						道路排水管溝W≦0.5m	道路排水管溝W>0.5m	跌落深度Δh 內跌落		路面切割(二次切割)	道路施工及復舊，AC面層厚10cm(臨鋪)	道路施工及復舊，AC面層厚15cm(臨鋪)	道路施工及復舊，AC面層5cm銑築	道路施工及復舊，PC面層15cm	道路施工及復舊，抿石子	道路施工及復舊壓花地坪	匯流接頭，埋設及連接							圖號
		(m)		型式	編號	地面高程 (m)	管底高程 (m)	型式	編號	地面高程 (m)	管底高程 (m)	中心管長 (m)	管長L (m)	坡度 %	1≦H<1.5 (m)	1.5≦H<2 (m)	2≦H<2.5 (m)	2.5≦H<3 (m)	3≦H<3.5 (m)	3.5≦H<4 (m)	(m)	(m)	Δh<3m	3≦Δh<6m	(m)	(m^2)	(m^2)	(m^2)	(m^2)	(m^2)	(m^2)	UT (處)	UTW (處)	HYS (處)	45YS-UT (處)	P (處)	R (處)	Z (處)	
1	昌平二街	9.00	前巷	KT	K-2-4-1-10	129.80	128.40	WLS	K-2-4-1-8	129.18	127.18	30.00	29.70	4.1		30					9				60.00	42.00		126.80				4		4	1				L-1
1	昌平二街	9.00	前巷	ST	K-2-4-1-9	129.20	127.80	WLS	K-2-4-1-8	129.18	127.18	22.50	22.20	2.8		22.5					4				45.00	31.50		96.80				1		1	2				L-1
1	昌平二街	9.00	前巷	WLS	K-2-4-1-8	129.18	127.18	P900	K-2-4-1	129.18	127.15	2.50	1.90	1.0			2.5						1		5.00	3.50		15.60											L-1
1	昌平二街	9.00	前巷	90Y	K-2-4-1-3	129.88	128.10	90Y	K-2-4-1-2	129.50	127.90	20.50	20.20	1.0		20.5									41.00	28.70		88.80											L-1
1	昌平二街	9.00	前巷	90Y	K-2-4-1-2	129.50	127.90	90L	K-2-4-1-1	129.18	127.77	13.00	12.70	1.0		13					1				26.00	18.20		58.80						1			1		L-1
1	昌平二街	9.00	前巷	90L	K-2-4-1-1	129.18	127.77	P900	K-2-4-1	129.18	127.72	5.00	4.40	1.0		5							1		10.00	7.00		25.60											L-1
1	昌平一街	8.94	前巷	ST	K-2-2-4	128.65	126.39	P900	K-2-2-3	128.72	126.10	29.50	28.90	1.0				29.5							59.00	41.30		123.60									1		L-1
1	昌平一街	8.94	前巷	P900	K-2-2-3	128.72	126.10	P900	K-2-2-2a	128.75	125.97	13.00	12.10	1.0				13							24.20	18.20		56.40											L-1
1	昌平一街	8.94	前巷	P900	K-2-2-2a	128.75	125.97	P900	K-2-2-1a	128.79	125.78	18.50	17.60	1.0				18.5							35.20	25.90		78.40											L-1
1	昌平東五路	9.00	前巷	P900	K-2-2-1a	128.79	125.78	P900	K-2-2	128.79	125.75	3.00	2.10	1.0					3						4.20	4.20		16.40											L-1
1	昌平東五路	9.00	前巷	KT	K-2-2-2-6	129.30	127.82	WLS	K-2-2-2-4	129.28	127.59	4.50	4.20	5.0		4.5					1				9.00	6.30		24.80							1				L-1
1	昌平東五路	9.00	前巷	KT	K-2-2-2-5	129.25	127.85	WLS	K-2-2-2-4	129.28	127.59	25.50	25.20	1.0		25.5					7				51.00	35.70		108.80				4		3					L-1
1	昌平東五路	9.00	前巷	WLS	K-2-2-2-4	129.28	127.59	P900	K-2-2-2	129.28	127.54	5.50	4.90	1.0		5.5							1		11.00	7.70		27.60											L-1
1	昌平東五路	9.00	前巷	ST	K-2-2-2-3	129.25	127.85	WLS	K-2-2-2-1	129.28	127.24	13.00	12.70	4.7		13					2				26.00	18.20		58.80				1		1					L-1
1	昌平東五路	9.00	前巷	KT	K-2-2-2-2	129.60	127.60	WLS	K-2-2-2-1	129.28	127.24	35.50	35.20	1.0			35.5				3				71.00	49.70		148.80						2		1			L-1
1	昌平東五路	9.00	前巷	WLS	K-2-2-2-1	129.28	127.24	P900	K-2-2-2	129.28	127.22	2.00	1.40	1.0			2						1		4.00	2.80		13.60											L-1
1	昌平一街	8.94	前巷	KT	K-2-1-8	128.95	127.55	WLS	K-2-1-6	128.94	127.31	7.50	7.20	3.1		7.5					1				15.00	10.50		36.80						1					L-1
1	昌平一街	8.94	前巷	ST	K-2-1-7	129.20	127.60	WLS	K-2-1-6	128.94	127.31	28.50	28.20	1.0		28.5					6				57.00	39.90		120.80						6					L-1
1	昌平一街	8.94	前巷	WLS	K-2-1-6	128.94	127.31	P900	K-2-1	128.94	127.26	5.00	4.40	1.0		5							1		10.00	7.00		25.60											L-1
1	昌平東五路	9.00	前巷	KT	K-2-2-1-3	129.83	127.83	WLS	K-2-2-1-1	129.83	127.79	3.50	3.20	1.0			3.5				2				7.00	4.90		20.80				1		1					L-1
1	昌平東五路	9.00	前巷	KT	K-2-2-1-2	129.83	127.84	WLS	K-2-2-1-1	129.83	127.79	5.00	4.70	1.0			5								10.00	7.00		26.80									1		L-1
1	昌平東五路	9.00	前巷	WLS	K-2-2-1-1	129.83	127.79	P900	K-2-2-1	129.79	127.72	7.50	6.90	1.0			7.5						1		15.00	10.50		35.60											L-1
1	山西路三段	23.12	前巷	KT	K-1-3-3	129.95	128.55	ST	K-1-3-2	129.83	127.83	25.00	24.70	2.9		25					6				50.00		34.58	106.80				3		3					L-1
1	山西路三段	23.12	前巷	ST	K-1-3-2	129.83	127.83	90L	K-1-3-1	129.86	127.74	9.00	8.70	1.0			9								18.00		12.18	42.80									1		L-1
1	山西路三段	23.12	前巷	90L	K-1-3-1	129.86	127.74	P900	K-1-3	129.86	127.72	2.00	1.40	1.0			2						1		4.00		1.96	13.60											L-1
1	山西路三段	23.12	前巷	KT	K-1-1-1	130.30	128.90	P900	K-1-1	130.44	128.56	33.50	32.90	1.0		33.5					10		1		67.00		46.06	139.60				5		5					L-1
1	昌平東六路	15.91	前巷	KT	G-1-2a-2	129.20	127.20	ST	G-1-2a-1	129.00	126.97	22.50	22.20	1.0			22.5				2				45.00	31.50		96.80						1		1			L-1
1	昌平東六路	15.91	前巷	ST	G-1-2a-1	129.00	126.97	P900	G-1-2a	128.91	126.67	30.00	29.40	1.0			30				2		1		60.00	42.00		125.60						2					L-1
2	崇德八路一段	12.80	前巷	KT	K-2-5-2-4	127.89	126.49	90Y	K-2-5-2-3	127.90	126.30	12.00	11.70	1.6		12					1				24.00	16.80		54.80						1					L-2
2	崇德八路一段	12.80	前巷	90Y	K-2-5-2-3	127.90	126.30	90Y	K-2-5-2-2	127.91	126.16	14.00	13.70	1.0		14									28.00	19.60		62.80											L-2
2	崇德八路一段	12.80	前巷	90Y	K-2-5-2-2	127.91	126.16	WLS	K-2-5-2-1	127.92	126.01	14.50	14.20	1.0		14.5					2				29.00	20.30		64.80						2					L-2
2	崇德八路一段	12.80	前巷	WLS	K-2-5-2-1	127.92	126.01	P900	K-2-5-2	127.92	125.99	2.00	1.40	1.0			2						1		4.00	2.80		13.60											L-2
2	崇德八路一段	12.80	前巷	KT	K-2-5-1-8	127.99	126.35	WLS	K-2-5-1-1	127.96	126.15	4.00	3.70	5.0		4					1				8.00	5.60		22.80						1					L-2
2	崇德八路一段	12.80	前巷	90Y	K-2-5-1-3	127.94	126.34	90Y	K-2-5-1-2	127.95	126.22	12.00	11.70	1.0		12									24.00	16.80		54.80											L-2
2	崇德八路一段	12.80	前巷	90Y	K-2-5-1-2	127.95	126.22	WLS	K-2-5-1-1	127.96	126.15	7.00	6.70	1.0		7					1				14.00	9.80		34.80						1					L-2
2	崇德八路一段	12.80	前巷	WLS	K-2-5-1-1	127.96	126.15	P900	K-2-5-1	127.96	126.12	2.50	1.90	1.0		2.5							1		5.00	3.50		15.60											L-2
2	昌平一街	8.94	前巷	KT	K-2-2-13	128.74	127.34	ST	K-2-2-12	129.00	127.06	28.00	27.70	1.0		28					2				56.00	39.20		118.80				1		1			3		L-2
2	昌平一街	8.94	前巷	ST	K-2-2-12	129.00	127.06	WLS	K-2-2-11	128.79	126.78	28.00	27.70	1.0			28				2				56.00	39.20		118.80				1		1			2		L-2
2	昌平一街	8.94	前巷	WLS	K-2-2-11	128.79	126.78	P900	K-2-2	128.79	126.73	5.00	4.40	1.0			5						1		10.00	7.00		25.60											L-2
2	昌平一街	8.94	前巷	KT	K-2-1-5	128.55	127.15	WLS	K-2-1-1	128.94	126.78	7.50	7.20	4.9		7.5					2				15.00	10.50		36.80				1		1					L-2
2	昌平東六路	16.67	前巷	KT	K-2-1-4	128.70	127.30	30L	K-2-1-3	128.90	126.99	30.50	30.20	1.0		30.5					5				61.00	42.70		128.80				1		3				1	L-2
2	昌平東六路	16.67	前巷	30L	K-2-1-3	128.90	126.99	30L	K-2-1-2	128.91	126.93	6.00	5.70	1.0			6								12.00	8.40		30.80											L-2
2	昌平一街	8.94	前巷	30L	K-2-1-2	128.91	126.93	WLS	K-2-1-1	128.94	126.78	15.50	15.20	1.0			15.5								31.00	21.70		68.80											L-2
2	昌平一街	8.94	前巷	WLS	K-2-1-1	128.94	126.78	P900	K-2-1	128.94	126.74	4.00	3.40	1.0			4						1		8.00	5.60		21.60											L-2
2	崇德八路一段	12.80	前巷	KT	K-2-10-1	127.94	126.54	P900	K-2-10	127.90	126.36	17.50	16.90	1.0		17.5					2		1		35.00	24.50		75.60						2					L-2
3	昌平東二街	10.90	前巷	KT	K-2-4-3-4	128.80	127.40	90L	K-2-4-3-3	128.75	127.26	14.00	13.70	1.0		14					1				28.00	19.60		62.80						1					L-3
3	昌平東二街	10.90	前巷	90L	K-2-4-3-3	128.75	127.26	P900	K-2-4-3	128.73	127.19	7.00	6.40	1.0		7							1		14.00	9.80		33.60											L-3
3	昌平東二街	10.90	前巷	KT	K-2-4-3-2	128.75	127.15	90L	K-2-4-3-1a	128.73	126.73	12.00	11.70	3.5		12									24.00	16.80		54.80									1		L-3
3	昌平東二街	10.90	前巷	90L	K-2-4-3-1a	128.73	126.73	P900	K-2-4-3	128.73	126.69	4.00	3.40	1.0			4						1		8.00	5.60		21.60											L-3
3	昌平東二路	10.90	前巷	KT	K-2-4-3-1-1	128.96	127.36	P900	K-2-4-3-1	129.00	127.32	4.00	3.40	1.0		4							1		8.00	5.60		21.60									1		L-3
3	昌平二街	9.00	前巷	KT	K-2-4-2-7	128.90	127.50	90L	K-2-4-2-6	128.93	127.25	25.00	24.70	1.0		25					7				50.00	35.00		106.80				2		5					L-3
3	昌平二街	9.00	前巷	90L	K-2-4-2-6	128.93	127.25	P900	K-2-4-2	128.95	127.20	5.00	4.40	1.0		5							1		10.00	7.00		25.60											L-3
3	山西路三段	23.12	前巷	KT	K-1-4-3	129.68	127.68	WLS	K-1-4-1	129.66	127.28	10.50	10.20	3.8			10.5								21.00		14.28	48.80									1		L-3
3	山西路三段	23.12	前巷	KT	K-1-4-2	129.56	127.56	WLS	K-1-4-1	129.66	127.28	28.00	27.70	1.0			28								56.00		38.78	118.80									1		L-3
3	山西路三段	23.12	前巷	WLS	K-1-4-1	129.66	127.28	P900	K-1-4	129.34	127.26	1.50	0.90	1.0			1.5						1		3.00		1.26	11.60											L-3
4	崇德八路一段	12.80	前巷	ST	K-2-5-3-14	127.95	126.18	WLS	K-2-5-3-1	127.94	125.93	5.00	4.70	5.0		5					2				10.00	7.00		26.80				1		1					L-4
4	昌平東二路	10.90	前巷	KT	K-2-5-3-7	128.35	126.95	ST	K-2-5-3-6	128.10	126.70	23.50	23.20	1.1	23.5						6				47.00	32.90		100.80				3		3					L-4
4	昌平東二路	10.90	前巷	ST	K-2-5-3-6	128.10	126.70	30L	K-2-5-3-5	127.87	126.45	24.50	24.20	1.0		24.5					6				49.00	34.30		104.80				3		3					L-4
4	昌平東二路	10.90	前巷	30L	K-2-5-3-5	127.87	126.45	30L	K-2-5-3-4	127.86	126.36	8.50	8.20	1.1		8.5									17.00	11.90		40.80											L-4
4	崇德八路一段	12.80	前巷	30L	K-2-5-3-4	127.86	126.36	90Y	K-2-5-3-3	127.85	126.25	11.50	11.20	1.0		11.5									23.00	16.10		52.80											L-4
4	崇德八路一段	12.80	前巷	90Y	K-2-5-3-3	127.85	126.25	90Y	K-2-5-3-2	127.90	126.08	16.50	16.20	1.0		16.5									33.00	23.10		72.80											L-4
4	崇德八路一段	12.80	前巷	90Y	K-2-5-3-2	127.90	126.08	WLS	K-2-5-3-1	127.94	125.93	15.50	15.20	1.0			15.5								31.00	21.70		68.80											L-4
4	崇德八路一段	12.80	前巷	WLS	K-2-5-3-1	127.94	125.93	P900	K-2-5-3	127.87	125.91	1.50	0.90	1.0			1.5						1		3.00	2.10		11.60											L-4
4	昌平東二街	10.90	前巷	KT	K-2-4-7	128.55	127.55	90Y	K-2-4-5	128.55	126.55	34.00	33.70	2.9		34					9				68.00	47.60		142.80						9					L-4
4	昌平東二街	10.90	前巷	KT	K-2-4-6	128.65	127.25	90Y	K-2-4-5	128.55	126.55	26.00	25.70	2.7		26					2				52.00	36.40		110.80				1		1					L-4
4	昌平東二街	10.90	前巷	90Y	K-2-4-5	128.55	126.55	90Y	K-2-4-2a	128.55	126.45	10.00	9.70	1.0			10								20.00	14.00		46.80											L-4
4	昌平東二街	10.90	前巷	KT	K-2-4-4	128.20	126.80	WLS	K-2-4-1a	128.36	126.28	31.50	31.20	1.6		31.5					4				63.00	44.10		132.80				1		3					L-4

內政部國土管理署下水道工程分署 SEWER ENGINEERING BRANCH , NATIONAL LAND MANAGEMNET AGENCY , MINISTRY OF THE INTERIOR	臺中市11期重劃區及四張犁地區 污水下水道系統工程- 第3分標(河北路及后庄路等區域)	連接管資料詳細表-前巷(一)	工程編號	112-4000-0102-6600-1560

聯聖工程顧問股份有限公司 LANDSEN Engineering Consultants CO.,LTD			
繪圖	林靜慧	複核	方彥□
設計	李冠毅	核准	黃俊銘
初核	紀政祥	日期	112.09

技師簽章

黃俊銘

聯聖工程顧問股份有限公司

本分署簽證並不免除合約廠商及本圖簽認技師之責任

街廓	路名	路寬	道路型式	上游				下游				連接管(ϕ200mm)			臨時擋土設施，一般擋土						道路排水管溝 W≤0.5m	道路排水管溝 W>0.5m	跌落深度Δh		路面切割(二次切割)	道路施工及復舊，AC面層厚10cm(臨銷)	道路施工及復舊，AC面層厚15cm(臨銷)	道路施工及復舊，AC面層5cm銑築	道路施工及復舊，PC面層15cm	道路施工及復舊，抿石子	道路施工及復舊壓花地坪	匯流接頭，埋設及連接							圖號
		(m)		型式	編號	地面高程 (m)	管底高程 (m)	型式	編號	地面高程 (m)	管底高程 (m)	中心管長 (m)	管長 L (m)	坡度 %	1≤H<1.5 (m)	1.5≤H<2 (m)	2≤H<2.5 (m)	2.5≤H<3 (m)	3≤H<3.5 (m)	3.5≤H<4 (m)	(m)	(m)	內跌落 Δh<3m	內跌落 3≤Δh<6m	(m)	(m^2)	(m^2)	(m^2)	(m^2)	(m^2)	(m^2)	UT (處)	UTW (處)	HYS (處)	45YS-UT (處)	P (處)	R (處)	Z (處)	
4	昌平東二街	10.90	前巷	KT	K-2-4-3a	128.75	127.35	90Y	K-2-4-2a	128.55	126.45	39.00	38.70	2.3		39					6				78.00	54.60		162.80				2		4					L-4
4	昌平東二街	10.90	前巷	90Y	K-2-4-2a	128.55	126.45	WLS	K-2-4-1a	128.36	126.28	16.50	16.20	1.0			16.5				1				33.00	23.10		72.80						1					L-4
4	昌平東二街	10.90	前巷	WLS	K-2-4-1a	128.36	126.28	P900	K-2-4	128.36	126.24	4.00	3.40	1.0			4						1		8.00	5.60		21.60											L-4
4	昌平二街	9.00	前巷	ST	K-2-4-2-3	129.16	127.36	90WY	K-2-4-2-1	128.96	126.96	17.50	17.20	2.3			17.5				3				35.00	24.50		76.80				1		2					L-4
4	昌平二街	9.00	前巷	KT	K-2-4-2-2	128.85	127.45	90WY	K-2-4-2-1	128.96	126.96	26.00	25.70	1.9		26					5				52.00	36.40		110.80				2		3					L-4
4	昌平二街	9.00	前巷	90WY	K-2-4-2-1	128.96	126.96	P900	K-2-4-2	128.95	126.94	2.00	1.40	1.0			2						1		4.00	2.80		13.60											L-4
4	昌平一街	8.94	前巷	KT	K-2-2-6	128.55	126.95	ST	K-2-2-5	128.52	126.67	27.50	27.20	1.0		27.5					1				55.00	38.50		116.80						1					L-4
4	昌平一街	8.94	前巷	ST	K-2-2-5	128.52	126.67	ST	K-2-2-4	128.65	126.39	28.00	27.70	1.0			28				3				56.00	39.20		118.80				1		2					L-4
4	昌平一街	8.94	前巷	KT	K-2-3-2	128.54	127.14	90Y	K-2-3-1	128.54	126.54	36.00	35.70	1.7		36					10				72.00	50.40		150.80				5		5					L-4
4	昌平一街	8.94	前巷	WLS	K-2-3-1	128.54	126.54	P900	K-2-3	128.54	126.51	2.50	1.90	1.0			2.5						1		5.00	3.50		15.60											L-4
5	崇德八路一段	12.80	前巷	KT	K-2-11-7	127.93	126.53	90Y	K-2-11-5	127.80	126.20	32.50	32.20	1.0		32.5					10				65.00	45.50		136.80				4		6					L-5
5	崇德八路一段	3.30	前巷	KT	K-2-11-6	127.89	126.89	90Y	K-2-11-5	127.80	126.20	34.50	34.20	2.0	34.5						5				69.00	48.30		119.46						5					L-5
5	崇德八路一段	12.80	前巷	90Y	K-2-11-5	127.80	126.20	WLS	K-2-11-1	127.79	125.98	19.50	19.20	1.1		19.5									39.00	27.30		84.80											L-5
5	崇德八路一段	12.80	前巷	KT	K-2-11-4	127.74	126.74	90Y	K-2-11-2	127.75	126.06	39.50	39.20	1.7	39.5						5				79.00	55.30		164.80						5					L-5
5	崇德八路一段	12.80	前巷	KT	K-2-11-3	127.80	126.40	90Y	K-2-11-2	127.75	126.06	34.00	33.70	1.0		34					3				68.00	47.60		142.80						3					L-5
5	崇德八路一段	12.80	前巷	90Y	K-2-11-2	127.75	126.06	WLS	K-2-11-1	127.79	125.98	7.50	7.20	1.0		7.5					2				15.00	10.50		36.80				1		1					L-5
5	崇德八路一段	12.80	前巷	WLS	K-2-11-1	127.79	125.98	P900	K-2-11	127.79	125.96	2.00	1.40	1.0		2							1		4.00	2.80		13.60											L-5
5	梅川北街	9.00	前巷	KT	G-5-5	126.89	125.66	90Y	G-5-2	126.89	124.43	24.50	24.20	5.0		24.5					2				49.00	34.30		104.80						2					L-5
5	梅川北街	9.00	前巷	ST	G-5-4	126.95	124.62	P900	G-5-1	126.93	124.36	8.50	7.90	3.0				8.5			1				17.00	11.90		39.60						1					L-5
5	梅川北街	9.00	前巷	KT	G-5-3	126.80	124.80	90Y	G-5-2	126.89	124.43	36.50	36.20	1.0			36.5				4				73.00	51.10		152.80						3		1			L-5
5	梅川北街	9.00	前巷	90Y	G-5-2	126.89	124.43	P900	G-5-1	126.93	124.36	7.00	6.40	1.0				7			1				14.00	9.80		33.60						1					L-5
5	梅川北街	9.00	前巷	P900	G-5-1	126.93	124.36	P900	G-5	126.93	124.34	2.50	1.60	1.0				2.5					1		3.20	3.50		14.40											L-5
5	梅川北街	9.00	前巷	KT	G-2-6	126.60	125.20	WLS	G-2-1	126.49	124.98	21.50	21.20	1.0		21.5					1				43.00	30.10		92.80						1			1		L-5
5	昌平路二段	13.58	前巷	KT	G-2-5	127.45	126.05	ST	G-2-4	127.35	125.77	28.00	27.70	1.0		28					6				56.00	39.20		118.80						6					L-5
5	昌平路二段	13.58	前巷	ST	G-2-4	127.35	125.77	ST	G-2-3	126.86	125.41	35.50	35.20	1.0		35.5					6				71.00	49.70		148.80						6					L-5
5	昌平路二段	13.58	前巷	ST	G-2-3	126.86	125.41	30L	G-2-2	126.55	125.08	33.00	32.70	1.0		33					4				66.00	46.20		138.80				1		3					L-5
5	昌平路二段	13.58	前巷	30L	G-2-2	126.55	125.08	WLS	G-2-1	126.49	124.98	8.50	8.20	1.2		8.5									17.00	11.90		40.80											L-5
5	昌平路二段	13.58	前巷	WLS	G-2-1	126.49	124.98	P900	G-2	126.47	124.97	1.50	0.90	1.0		1.5								1	3.00	2.10		11.60											L-5
6	昌平路二段	13.66	前巷	KT	K-1-6-2	129.56	128.16	90L	K-1-6-1	129.70	127.38	30.50	30.20	2.5		30.5					2				61.00	42.70		128.80				1		1					L-6
6	山西路三段	23.12	前巷	90L	K-1-6-1	129.70	127.38	P900	K-1-6	129.62	127.32	6.50	5.90	1.0			6.5						1		13.00		8.26	31.60											L-6
6	崇德路三段	24.56	前巷	KT	02CCb56-01	128.36	126.96	P1200	02CCb56	128.44	126.78	17.50	16.75	1.0		17.5					1		1		35.00		23.45	75.00						1					L-6
6	崇德路三段	24.56	前巷	KT	02CCb54-3	127.84	126.44	WLS	02CCb54-1	127.85	126.13	6.50	6.20	4.8		6.5					2				13.00		8.68	32.80				1		1					L-6
6	崇德路三段	24.56	前巷	KT	02CCb54-2	127.88	126.48	WLS	02CCb54-1	127.85	126.13	35.00	34.70	1.0		35					7				70.00		48.58	146.80				3		3				1	L-6
6	崇德路三段	24.56	前巷	WLS	02CCb54-1	127.85	126.13	P1200	02CCb54	127.57	126.10	2.50	1.75	1.0		2.5								1	5.00		2.45	15.00											L-6
7	崇德八路一段	12.80	前巷	KT	K-2-7-11	126.80	125.40	WLS	K-2-7-1	127.18	125.13	27.00	26.70	1.0		27					1				54.00	37.80		114.80										1	L-7
7	昌平路二段	13.58	前巷	KT	K-2-7-8	128.70	127.10	90Y	K-2-7-7	128.66	126.91	18.50	18.20	1.0		18.5									37.00	25.90		80.80									1		L-7
7	昌平路二段	13.58	前巷	90Y	K-2-7-7	128.66	126.91	ST	K-2-7-6	128.58	126.65	26.50	26.20	1.0		26.5									53.00	37.10		112.80											L-7
7	昌平路二段	13.58	前巷	ST	K-2-7-6	128.58	126.65	ST	K-2-7-5	128.33	126.36	29.00	28.70	1.0			29								58.00				34.44										L-7
7	昌平路二段	13.58	前巷	ST	K-2-7-5	128.33	126.36	30L	K-2-7-4	127.76	126.09	26.50	26.20	1.0		26.5									53.00	37.10		112.80											L-7
7	昌平路二段	13.58	前巷	30L	K-2-7-4	127.76	126.09	30L	K-2-7-3	127.74	126.04	5.50	5.20	1.0		5.5									11.00	7.70		28.80											L-7
7	崇德八路一段	12.80	前巷	30L	K-2-7-3	127.74	126.04	ST	K-2-7-2	127.40	125.35	26.00	25.70	2.6		26									52.00	36.40		110.80									1		L-7
7	崇德八路一段	12.80	前巷	ST	K-2-7-2	127.40	125.35	WLS	K-2-7-1	127.18	125.13	22.50	22.20	1.0			22.5								45.00	31.50		96.80											L-7
7	崇德八路一段	12.80	前巷	WLS	K-2-7-1	127.18	125.13	P900	K-2-7	127.12	125.11	2.00	1.40	1.0			2				6		1		4.00	2.80		13.60						6					L-7
7	崇德八路一段	12.80	前巷	ST	K-2-6-6	127.80	126.00	30L	K-2-6-5	127.75	125.73	26.50	26.20	1.0			26.5				1				53.00	37.10		112.80						1					L-7
7	昌平路二段	13.58	前巷	30L	K-2-6-5	127.75	125.73	WLS	K-2-6-1	127.75	125.66	7.50	7.20	1.0			7.5								15.00	10.50		36.80											L-7
7	昌平路二段	13.58	前巷	ST	K-2-6-4	128.61	127.01	ST	K-2-6-3	128.55	126.69	32.00	31.70	1.0		32					4				64.00	44.80		134.80						4					L-7
7	昌平路二段	13.58	前巷	ST	K-2-6-3	128.55	126.69	ST	K-2-6-2	128.33	126.38	30.50	30.20	1.0			30.5				2				61.00	42.70		128.80						2					L-7
7	昌平路二段	13.58	前巷	ST	K-2-6-2	128.33	126.38	WLS	K-2-6-1	127.75	125.66	29.50	29.20	2.5			29.5				2				59.00	41.30		124.80				1		1					L-7
7	昌平路二段	13.58	前巷	WLS	K-2-6-1	127.75	125.66	P900	K-2-6	127.76	125.58	8.00	7.40	1.0			8						1		16.00	11.20		37.60											L-7
7	崇德路三段	24.56	前巷	KT	02CCb53-5	127.14	125.73	90WY	02CCb53-1	127.13	125.56	3.50	3.20	5.0		3.5					1				7.00		4.48	20.80						1					L-7
7	崇德路三段	24.56	前巷	KT	02CCb53-4	127.05	125.65	90WY	02CCb53-1	127.13	125.56	9.00	8.70	1.0		9					2				18.00		12.18	42.80				1		1					L-7
7	崇德路三段	24.56	前巷	WLS	02CCb53-1	127.13	125.56	P1200	02CCb53	127.07	125.53	2.50	1.75	1.0		2.5								1	5.00		2.45	15.00											L-7
8	崇德路三段	24.56	前巷	ST	02CCb49-04	125.45	123.04	P1200	02CCb49	125.52	122.81	23.50	22.75	1.0				23.5					1		47.00		31.85	99.00									1		L-8
8	崇德路三段	24.56	前巷	90L	02CCb49-03	126.28	124.28	ST	02CCb49-02	125.99	123.99	23.50	23.20	1.2			23.5								47.00		32.48	100.80											L-8
8	崇德路三段	24.56	前巷	ST	02CCb49-02	125.99	123.99	WLS	02CCb49-01	125.88	123.64	34.50	34.20	1.0			34.5								69.00		47.88	144.80											L-8
9	崇德路三段	24.56	前巷	KT	02CCb49-05	125.25	123.25	KT	02CCb49-04	125.45	123.04	20.50	20.20	1.0			20.5								41.00		28.28	88.80									1		L-9
9	崇德路三段	24.56	前巷	ST	02CCb49-01	125.88	123.64	P1200	02CCb49	125.52	123.42	22.00	21.25	1.0			22						1		44.00		29.75	93.00											L-9
9	崇德路三段	0.75	前巷-	90Y	02CCb48-3	125.22	124.05	ST	02CCb48-2	125.22	123.85	19.50	19.20	1.0	19.5										39.00				19.20										L-9
9	崇德路三段	24.56	前巷	ST	02CCb48-2	125.22	123.85	30L	02CCb48-1	125.22	123.82	3.50	3.20	1.0	3.5										7.00		4.48	20.80											L-9
9	崇德路三段	24.56	前巷	90L	02CCb48-1	125.22	123.82	P1200	02CCb48	125.49	123.72	10.00	9.25	1.0		10								1	20.00		12.95	45.00											L-9
10	山西南一街	9.00	前巷	KT	B-3-5-3	126.65	125.17	WLS	B-3-5-1	126.39	124.99	18.00	17.70	1.0		18					1				36.00	25.20		78.80						1					L-10
10	山西南一街	9.00	前巷	KT	B-3-5-2	126.83	125.43	WLS	B-3-5-1	126.39	124.99	35.50	35.20	1.2		35.5					4				71.00	49.70		148.80						4					L-10
10	山西南一街	9.00	前巷	WLS	B-3-5-1	126.39	124.99	P900	B-3-5	126.39	124.97	2.00	1.40	1.0		2							1		4.00	2.80		13.60											L-10
10	山西南一街	9.00	前巷	KT	B-3-10-2-1-2	126.97	125.57	WLS	B-3-10-2-1-1	126.76	125.18	39.00	38.70	1.0		39					5				78.00	54.60		162.80				1		4					L-10
10	崇德路三段	24.56	前巷	KT	B-3-10-1-8	127.90	126.28	ST	B-3-10-1-7	127.85	126.02	26.00	25.70	1.0		26									52.00		35.98	110.80									1		L-10
10	崇德路三段	24.56	前巷	ST	B-3-10-1-7	127.85	126.02	ST	B-3-10-1-6	127.77	125.77	25.00	24.70	1.0			25								50.00		34.58	106.80											L-10
10	山西路三段	23.12	前巷	KT	B-2-11-3	127.80	126.40	ST	B-2-11-2	127.73	126.15	25.00	24.70	1.0		25									50.00		34.58	106.80										1	L-10
10	山西路三段	23.12	前巷	ST	B-2-11-2	127.73	126.15	90L	B-2-11-1	127.25	125.85	28.00	27.70	1.1		28					1				56.00		38.78	118.80						1					L-10
10	山西路三段	23.12	前巷	KT	B-2-10-3	128.18	126.78	WLS	B-2-10-1	128.21	126.73	5.00	4.70	1.0		5					1				10.00		6.58	26.80						1					L-10
10	山西路三段	23.12	前巷	KT	B-2-10-2	128.23	126.83	WLS	B-2-10-1	128.21	126.73	7.00	6.70	1.4		7									14.00		9.38	34.80									1		L-10

內政部國土管理署下水道工程分署 SEWER ENGINEERING BRANCH , NATIONAL LAND MANAGEMNET AGENCY , MINISTRY OF THE INTERIOR	臺中市11期重劃區及四張犁地區 污水下水道系統工程- 第3分標(河北路及后庄路等區域)	連接管資料詳細表-前巷(二)	工程編號	112-4000-0102-6600-1560

聯昇工程顧問股份有限公司 LANDSEN Engineering Consultants CO.,LTD

繪圖	林靜慧	複核	方彥凱
設計	李冠毅	核准	黃俊銘
初核	紀政祥	日期	112.09

技師簽章 黃俊銘

圖號 G 17 / 183

本分署簽證並不免除合約廠商及本圖簽認技師之責任

街廓	路名	路寬 (m)	道路型式	上游 型式	上游 編號	上游 地面高程 (m)	上游 管底高程 (m)	下游 型式	下游 編號	下游 地面高程 (m)	下游 管底高程 (m)	連接管(φ200mm) 中心管長 (m)	連接管 管長L (m)	連接管 坡度 %	臨時擋土設施，一般擋土 1≦H<1.5 (m)	1.5≦H<2 (m)	2≦H<2.5 (m)	2.5≦H<3 (m)	3≦H<3.5 (m)	3.5≦H<4 (m)	道路排水管溝 W≦0.5m (m)	道路排水管溝 W>0.5m (m)	跌落深度Δh 內跌落 Δh<3m	內跌落 3≦Δh<6m	路面切割(二次切割) (m)	道路施工及復舊，AC面層厚10cm(臨鋪) (m²)	道路施工及復舊，AC面層厚15cm(臨鋪) (m²)	道路施工及復舊，AC面層5cm刨鋪 (m²)	道路施工及復舊，PC面層15cm (m²)	道路施工及復舊，抿石子 (m²)	道路施工及復舊壓花地坪 (m²)	匯流接頭，埋設及連接 UT (處)	UTW (處)	HYS (處)	45YS-UT (處)	P (處)	R (處)	Z (處)	圖號
11	山西南二街	9.98	前巷	KT	B-3-9-1-4	126.35	124.95	WLS	B-3-9-1-1	126.31	124.09	19.00	18.70	4.5		19					3				38.00	26.60		82.80						3					L-11
11	山西南二街	9.98	前巷	ST	B-3-9-1-2	126.20	124.40	WLS	B-3-9-1-1	126.31	124.09	30.50	30.20	1.0			30.5				3				61.00	42.70		128.80						3					L-11
11	山西南二街	9.98	前巷	WLS	B-3-9-1-1	126.31	124.09	P900	B-3-9-1	126.31	124.05	4.50	3.90	1.0			4.5						1		9.00	6.30		23.60											L-11
11	山西南一街	9.00	前巷	KT	B-3-4-4	126.60	125.20	90Y	B-3-4-3	126.68	125.01	18.50	18.20	1.0		18.5					4				37.00				21.84			2		2					L-11
11	山西南一街	9.00	前巷	90Y	B-3-4-3	126.68	125.01	ST	B-3-4-2	126.76	124.69	32.00	31.70	1.0		32					5				64.00	44.80		134.80				1		4					L-11
11	山西南一街	9.00	前巷	ST	B-3-4-2	126.76	124.69	90L	B-3-4-1	126.85	124.38	31.00	30.70	1.0			31				3				62.00	43.40		130.80						3					L-11
11	山西南一街	9.00	前巷	90L	B-3-4-1	126.85	124.38	P900	B-3-4	126.85	124.35	3.50	2.90	1.0				3.5					1		7.00	4.90		19.60											L-11
11	山南西一街	9.00	前巷	KT	B-3-10-2-2-3	126.13	124.73	WLS	B-3-10-2-2-1	126.10	124.68	4.50	4.20	1.0		4.5					2				9.00	6.30		24.80				1		1					L-11
11	山南西一街	9.00	前巷	KT	B-3-10-2-2-2	126.13	124.73	WLS	B-3-10-2-2-1	126.10	124.68	4.50	4.20	1.0		4.5					2				9.00	6.30		24.80				1		1					L-11
11	山南西一街	9.00	前巷	WLS	B-3-10-2-2-1	126.10	124.68	P900	B-3-10-2-2	126.10	124.64	4.00	3.40	1.0		4							1		8.00	5.60		21.60											L-11
11	山西南一街	9.00	前巷	KT	B-3-10-2-1-5	126.95	125.49	90L	B-3-10-2-1-4	126.74	124.74	15.00	14.70	5.0		15					1				30.00	21.00		66.80						1					L-11
11	山西南一街	9.00	前巷	90L	B-3-10-2-1-4	126.74	124.74	P900	B-3-10-2-1	126.74	124.70	3.50	2.90	1.0			3.5						1		7.00	4.90		19.60											L-11
11	山西南一街	9.00	前巷	KT	B-3-10-2-1-3	126.74	125.34	WLS	B-3-10-2-1-1	126.76	125.18	6.50	6.20	2.5		6.5					1				13.00	9.10		32.80				1							L-11
11	山西南一街	9.00	前巷	WLS	B-3-10-2-1-1	126.76	125.18	P900	B-3-10-2-1	126.74	125.14	4.00	3.40	1.0		4							1		8.00	5.60		21.60											L-11
11	崇德八路一段	13.88	前巷	90L	B-3-10-1-9	126.65	125.25	WLS	B-3-10-1-1	126.62	124.66	14.50	14.20	4.0		14.5					2				29.00	20.30		64.80				1	1				1		L-11
11	崇德路三段	24.56	前巷	ST	B-3-10-1-6	127.77	125.77	ST	B-3-10-1-5	127.50	125.46	30.50	30.20	1.0			30.5				2				61.00		42.28	128.80						1				1	L-11
11	崇德路三段	24.56	前巷	ST	B-3-10-1-5	127.50	125.46	ST	B-3-10-1-4	127.10	125.21	25.50	25.20	1.0			25.5				2				51.00		35.28	108.80						2					L-11
11	崇德路三段	24.56	前巷	ST	B-3-10-1-4	127.10	125.21	30L	B-3-10-1-3	126.88	124.90	31.00	30.70	1.0			31								62.00		42.98	130.80									1		L-11
11	崇德路三段	24.56	前巷	30L	B-3-10-1-3	126.88	124.90	30L	B-3-10-1-2	126.65	124.82	7.50	7.20	1.0			7.5								15.00		10.08	36.80											L-11
11	崇德八路一段	13.88	前巷	30L	B-3-10-1-2	126.65	124.82	WLS	B-3-10-1-1	126.62	124.66	16.00	15.70	1.0		16									32.00	22.40		70.80											L-11
11	崇德八路一段	13.88	前巷	WLS	B-3-10-1-1	126.62	124.66	P900	B-3-10-1	126.54	124.64	2.00	1.40	1.0			2						1		4.00	2.80		13.60											L-11
12	山西南一街	8.80	前巷	KT	B-3-7-4	126.16	124.76	WLS	B-3-7-1	125.52	123.48	34.00	33.70	3.7		34					3				68.00	47.60		142.80						3					L-12
12	山西南一街	8.80	前巷	KT	B-3-7-3	125.50	124.10	ST	B-3-7-2	125.75	123.79	30.50	30.20	1.0		30.5					5				61.00	42.70		128.80						3	2				L-12
12	山西南一街	8.80	前巷	ST	B-3-7-2	125.75	123.79	WLS	B-3-7-1	125.52	123.48	31.00	30.70	1.0			31				6				62.00	43.40		130.80						6					L-12
12	山西南一街	8.80	前巷	WLS	B-3-7-1	125.52	123.48	P900	B-3-7	125.50	123.46	2.00	1.40	1.0			2						1		4.00	2.80		13.60											L-12
12	山西路三段	23.12	前巷	KT	B-2-13-6	126.55	124.75	WLS	B-2-13-1	126.00	124.20	27.50	27.20	2.0		27.5					4				55.00		38.08	116.80				2		2			1		L-12
12	山西路三段	23.12	前巷	KT	B-2-13-3	126.15	124.75	90Y	B-2-13-2	126.28	124.43	28.50	28.20	1.1		28.5					5				57.00		39.48	120.80				1		3				1	L-12
12	山西路三段	23.12	前巷	90Y	B-2-13-2	126.28	124.43	WLS	B-2-13-1	126.00	124.20	16.50	16.20	1.4		16.5									33.00		22.68	72.80											L-12
12	山西路三段	23.12	前巷	WLS	B-2-13-1	126.00	124.20	P900	B-2-13	126.00	124.18	1.50	0.90	1.0		1.5							1		3.00		1.26	11.60											L-12
13	山西南一街	8.80	前巷	KT	B-3-9-7	126.20	124.80	ST	B-3-9-6	126.12	124.47	32.50	32.20	1.0		32.5					5				65.00	45.50		136.80						5					L-13
13	山西南一街	8.80	前巷	ST	B-3-9-6	126.12	124.47	ST	B-3-9-5	125.72	124.13	34.00	33.70	1.0		34					4				68.00	47.60		142.80						4					L-13
13	山西南二街	9.98	前巷	ST	B-3-9-4-9	124.80	122.82	WLS	B-3-9-4-5	125.12	122.60	22.50	22.20	1.0			22.5				3				45.00	31.50		96.80				1		2					L-13
13	山西南二街	9.98	前巷	90L	B-3-9-4-6	125.72	124.32	WLS	B-3-9-4-5	125.12	122.60	37.00	36.70	4.6			37				4				74.00	51.80		154.80				2		2					L-13
13	山西南二街	9.98	前巷	WLS	B-3-9-4-5	125.12	122.60	P900	B-3-9-4	125.12	122.56	4.00	3.40	1.0				4					1		8.00	5.60		21.60											L-13
13	山西南二街	9.98	前巷	KT	B-3-9-4-4	125.71	124.31	WLS	B-3-9-4-1	125.12	123.05	30.00	29.70	4.2		30					5				60.00	42.00		126.80						5					L-13
13	山西中街	4.40	前巷	KT	B-3-9-3-1-4	126.20	124.80	90L	B-3-9-3-1-3	125.84	124.44	20.00	19.70	1.8		20					5				40.00	28.00		86.80				2		3					L-13
13	山西中街	4.40	前巷	90L	B-3-9-3-1-3	125.84	124.44	P900	B-3-9-3-1	125.84	124.42	2.00	1.40	1.0		2							1		4.00	2.80		13.60											L-13
13	山西南二街	9.98	前巷	ST	B-3-9-2-3	126.45	124.65	WLS	B-3-9-2-1	126.31	124.26	12.00	11.70	3.2			12				1				24.00	16.80		54.80						1					L-13
13	山西南二街	9.98	前巷	KT	B-3-9-2-2	126.06	124.66	WLS	B-3-9-2-1	126.31	124.26	36.50	36.20	1.1		36.5					3				73.00	51.10		152.80				1		2					L-13
13	山西南二街	9.98	前巷	WLS	B-3-9-2-1	126.31	124.26	P900	B-3-9-2	126.02	124.22	4.00	3.40	1.0			4						1		8.00	5.60		21.60											L-13
13	山西南二街	9.98	前巷	KT	B-3-9-1-3	126.10	124.70	ST	B-3-9-1-2	126.20	124.40	30.00	29.70	1.0		30					2				60.00	42.00		126.80						2					L-13
14	山西南一街	8.80	前巷	ST	B-3-9-5	125.72	124.13	30L	B-3-9-4a	125.50	123.81	32.00	31.70	1.0		32					2				64.00	44.80		134.80						2					L-14
14	山西南一街	8.80	前巷	30L	B-3-9-4a	125.50	123.81	30L	B-3-9-3	125.30	123.73	8.00	7.70	1.0		8									16.00	11.20		38.80											L-14
14	松竹北二街	9.94	前巷	30L	B-3-9-3	125.30	123.73	ST	B-3-9-2a	125.24	123.52	21.50	21.20	1.0		21.5					1				43.00	30.10		92.80						1					L-14
14	松竹北二街	9.94	前巷	ST	B-3-9-2a	125.24	123.52	30L	B-3-9-1a	125.00	123.29	23.00	22.70	1.0		23					3				46.00	32.20		98.80					1	2					L-14
14	松竹北二街	9.94	前巷	30L	B-3-9-1a	125.00	123.29	P900	B-3-9	124.56	123.16	12.50	11.90	1.0		12.5							1		25.00	17.50		55.60											L-14
14	山西南二街	9.98	前巷	KT	B-3-9-4-3	124.90	123.50	ST	B-3-9-4-2	124.80	123.27	22.50	22.20	1.0		22.5					3				45.00	31.50		96.80						3					L-14
14	山西南二街	9.98	前巷	ST	B-3-9-4-2	124.80	123.27	WLS	B-3-9-4-1	125.12	123.05	22.50	22.20	1.0		22.5					4				45.00	31.50		96.80						4					L-14
14	山西南二街	9.98	前巷	WLS	B-3-9-4-1	125.12	123.05	P900	B-3-9-4	125.12	123.00	4.50	3.90	1.0			4.5						1		9.00	6.30		23.60											L-14
14	山西南一街	4.40	前巷	KT	B-3-8-1-6	124.85	123.45	WLS	B-3-8-1-1	124.81	122.77	20.50	20.20	3.3		20.5					3				41.00	28.70		88.80						3					L-14
14	松竹北二街	9.94	前巷	KT	B-3-8-1-5	125.00	123.60	ST	B-3-8-1-4	125.24	123.28	31.50	31.20	1.0		31.5					11				63.00	44.10		132.80				6		5					L-14
14	松竹北二街	9.94	前巷	ST	B-3-8-1-4	125.24	123.28	30L	B-3-8-1-3	125.38	123.02	26.00	25.70	1.0			26				6				52.00	36.40		110.80						6					L-14
14	山西南一街	4.40	前巷	30L	B-3-8-1-3	125.38	123.02	30L	B-3-8-1-2	125.35	122.96	6.00	5.70	1.0			6								12.00	8.40		30.80											L-14
14	山西南一街	4.40	前巷	30L	B-3-8-1-2	125.35	122.96	WLS	B-3-8-1-1	124.81	122.77	19.50	19.20	1.0			19.5				1				39.00	27.30		84.80						1					L-14
14	山西南一街	4.40	前巷	WLS	B-3-8-1-1	124.81	122.77	90L	B-3-8-1	124.79	122.74	2.50	2.20	1.0			2.5				1				5.00	3.50		16.80						1					L-14
14	山西南一街	4.40	前巷	KT	B-3-8-2	125.01	123.81	90L	B-3-8-1	125.01	123.42	38.50	38.20	1.0	38.5						13				77.00	53.90		160.80						13					L-14
14	山西南一街	4.40	前巷	90L	B-3-8-1	125.01	123.42	P900	B-3-8	125.01	123.26	16.00	15.40	1.0		16							1		32.00	22.40		69.60											L-14
14	梅川東路五段	6.50	前巷	KT	B-13-8	124.70	123.30	WLS	B-13-1	123.79	121.85	37.00	36.70	3.9		37					8				74.00	51.80		154.80						8					L-14
14	梅川東路五段	6.40	前巷	KT	B-12-6	124.98	122.98	WLS	B-12-1	125.00	122.87	11.00	10.70	1.0			11				2				22.00	15.40		50.80						1		1			L-14
14	梅川東路五段	4.70	前巷	KT	B-12-5	125.11	124.11	90L	B-12-2	125.11	123.12	29.50	29.20	3.4		29.5					5				59.00				35.04			5							L-14
14	梅川東路五段	3.90	前巷	KT	B-12-4	125.23	124.03	90L	B-12-3	125.23	123.72	29.00	28.70	1.1	29						9				58.00						34.44			9					L-14
14	梅川東路五段	4.70	前巷	90L	B-12-3	125.23	123.72	90L	B-12-2	125.11	123.12	12.00	11.70	5.0		12									24.00				14.04										L-14
14	梅川東路五段	4.70	前巷	90L	B-12-2	125.11	123.12	WLS	B-12-1	125.00	122.87	5.00	4.70	5.0			5								10.00				5.64										L-14
15	山西南二街	9.98	前巷	KT	B-3-9-4-10	124.85	123.05	ST	B-3-9-4-9	124.80	122.82	22.50	22.20	1.0		22.5					4				45.00	31.50		96.80				2		2					L-15
15	松竹北二街	9.94	前巷	KT	B-3-6	124.85	123.45	ST	B-3-5a	124.67	123.13	31.50	31.20	1.0		31.5					11				63.00	44.10		132.80				5		6					L-15
15	松竹北二街	9.94	前巷	ST	B-3-5a	124.67	123.13	30L	B-3-4a	124.45	122.96	17.00	16.70	1.0		17									34.00	23.80		74.80											L-15
15	松竹北二街	9.94	前巷	30L	B-3-4a	124.45	122.96	30L	B-3-3	124.42	122.88	8.50	8.20	1.0		8.5									17.00	11.90		40.80											L-15
15	崇德八路一段	13.88	前巷	30L	B-3-3	124.42	122.88	ST	B-3-2	124.07	122.65	23.00	22.70	1.0		23									46.00	32.20		98.80											L-15
15	崇德八路一段	13.88	前巷	ST	B-3-2	124.07	122.65	KT	B-3-1	123.20	121.80	29.50	29.20	2.9		29.5									59.00	41.30		124.80											L-15
15	崇德八路一段	13.88	前巷	30L	B-3-1	123.20	121.80	P1800	B-3	123.11	121.71	5.50	4.45	1.6		5.5								1	11.00	7.70		25.80											L-15

內政部國土管理署下水道工程分署 SEWER ENGINEERING BRANCH , NATIONAL LAND MANAGEMNET AGENCY , MINISTRY OF THE INTERIOR	臺中市11期重劃區及四張犁地區 污水下水道系統工程- 第3分標(河北路及后庄路等區域)	連接管資料詳細表-前巷(三)	工程編號	112-4000-0102-6600-1560

聯聖工程顧問股份有限公司 LANDSEN Engineering Consultants CO.,LTD

繪圖	林靜慧	複核	方彥凱
設計	李冠毅	核准	黃俊銘
初核	紀政祥	日期	112.09

技師簽證 黃俊銘
聯聖工程顧問股份有限公司 土木工程技師

本分署簽證並不免除合約廠商及本圖簽認技師之責任

街廓	路名	路寬	道路型式	上游				下游				連接管(∮200mm)			臨時擋土設施，一般擋土						道路排水管溝W≦0.5m	道路排水管溝W>0.5m	跌落深度Δh 內跌落		路面切割(二次切割)	道路施工及復舊，AC面層厚10cm(銑鋪)	道路施工及復舊，AC面層厚15cm(銑鋪)	道路施工及復舊，AC面層5cm銑築	道路施工及復舊，PC面層15cm	道路施工及復舊，抿石子	道路施工及復舊壓花地坪	匯流接頭，埋設及連接							圖號
				型式	編號	地面高程	管底高程	型式	編號	地面高程	管底高程	中心管長	管長 L	坡度	1≦H<1.5	1.5≦H<2	2≦H<2.5	2.5≦H<3	3≦H<3.5	3.5≦H<4			Δh<3m	3≦Δh<6m								UT	UTW	HYS	45YS-UT	P	R	Z	
		(m)				(m)	(m)			(m)	(m)	(m)	(m)	%	(m)	(m)	(m)	(m)	(m)	(m)	(m)	(m)			(m)	(m²)	(m²)	(m²)	(m²)	(m²)	(m²)	(處)	(處)	(處)	(處)	(處)	(處)	(處)	
15	梅川東路五段	6.40	前巷	KT	B-13-7	124.00	122.40	90Y	B-13-3	123.96	122.32	7.50	7.20	1.0		7.5					2				15.00	10.50		36.80				1		1					L-15
15	梅川東路五段	6.40	前巷	90Y	B-13-3	123.96	122.32	ST	B-13-2	124.15	122.17	15.50	15.20	1.0		15.5					4				31.00	21.70		68.80						4					L-15
15	梅川東路五段	6.40	前巷	ST	B-13-2	124.15	122.17	WLS	B-13-1	123.79	121.85	32.00	31.70	1.0			32				6				64.00	44.80		134.80						6					L-15
16	松竹北二街	9.94	前巷	KT	K-5-2-7	123.87	122.32	ST	K-5-2-6	123.40	121.19	22.50	22.20	5.0		22.5					3				45.00	31.50		96.80						3					L-16
16	松竹北二街	9.94	前巷	ST	K-5-2-6	123.40	121.19	WLS	K-5-2-1a	123.33	121.04	15.00	14.70	1.0			15				2				30.00	21.00		66.80						1		1			L-16
16	松竹北二街	9.94	前巷	ST	K-5-2-2	123.25	121.18	WLS	K-5-2-1a	123.33	121.04	13.50	13.20	1.0			13.5				2				27.00	18.90		60.80						1		1			L-16
16	松竹北二街	9.94	前巷	WLS	K-5-2-1a	123.33	121.04	P900	K-5-2	123.18	121.01	3.00	2.40	1.0			3						1		6.00	4.20		17.60											L-16
16	梅川東路五段	18.40	前巷	90L	K-5-2-1-04	123.32	121.92	ST	K-5-2-1-03	122.95	121.09	28.00	27.70	2.9		28					4				56.00	39.20		118.80						4					L-16
16	梅川東路五段	18.40	前巷	ST	K-5-2-1-03	122.95	121.09	30L	K-5-2-1-02	122.79	120.83	26.00	25.70	1.0			26				1				52.00	36.40		110.80						1					L-16
16	梅川東路五段	18.40	前巷	30L	K-5-2-1-02	122.79	120.83	30L	K-5-2-1-01	122.70	120.75	8.00	7.70	1.0			8								16.00	11.20		38.80											L-16
16	梅川東路五段296號旁巷道	4.50	前巷	30L	K-5-2-1-01	122.70	120.75	P900	K-5-2-1	122.66	120.65	10.00	9.40	1.0			10								20.00	14.00		45.60											L-16
16	松竹北二街	9.94	前巷	KT	K-5-1-6	123.75	121.85	WLS	K-5-1-4	123.70	121.68	3.50	3.20	5.0			3.5				1				7.00	4.90		20.80				1							L-16
16	松竹北二街	9.94	前巷	KT	K-5-1-5	123.88	122.35	WLS	K-5-1-4	123.70	121.68	13.50	13.20	5.0		13.5					4				27.00	18.90		60.80				3		1					L-16
16	松竹北二街	9.94	前巷	WLS	K-5-1-4	123.70	121.68	P900	K-5-1	123.65	121.65	3.00	2.40	1.0			3						1		6.00	4.20		17.60											L-16
16	松竹北二街	9.94	前巷	KT	K-5-1-3	124.05	122.65	WLS	K-5-1-1	123.65	122.08	22.50	22.20	2.5		22.5					4				45.00	31.50		96.80						4					L-16
16	松竹北二街	9.94	前巷	KT	K-5-1-2	123.84	122.44	WLS	K-5-1-1	123.65	122.08	36.00	35.70	1.0		36					7				72.00	50.40		150.80						7					L-16
16	松竹北二街	9.94	前巷	WLS	K-5-1-1	123.65	122.08	P900	K-5-1	123.65	122.02	6.00	5.40	1.0		6					2		1		12.00	8.40		29.60						2					L-16
16	松竹北一街	9.00	前巷	KT	K-4-1-3	124.65	122.65	WLS	K-4-1-1	124.62	122.54	10.50	10.20	1.0			10.5				2				21.00	14.70		48.80						2			1		L-16
16	松竹北一街	9.00	前巷	KT	K-4-1-2	124.55	123.15	WLS	K-4-1-1	124.62	122.54	39.00	38.70	1.6		39					9				78.00	54.60		162.80						9					L-16
16	松竹北一街	9.00	前巷	WLS	K-4-1-1	124.62	122.54	P900	K-4-1	124.41	122.50	4.50	3.90	1.0			4.5						1		9.00	6.30		23.60											L-16
16	崇德八路一段	13.88	前巷	KT	B-3-18-1	124.10	122.70	P900	B-3-18	123.19	121.79	40.00	39.40	2.3	40						12		1		80.00	56.00		165.60				6		6					L-16
17	松竹北二街	9.94	前巷	KT	K-5-2-5	123.63	121.63	90Y	K-5-2-3	123.63	121.53	9.50	9.20	1.0			9.5								19.00	13.30		44.80									1		L-17
17	松竹北二街	9.94	前巷	KT	K-5-2-4	123.59	121.73	90Y	K-5-2-3	123.63	121.53	4.00	3.70	5.0			4				2				8.00	5.60		22.80				1		1					L-17
17	松竹北二街	9.94	前巷	90Y	K-5-2-3	123.63	121.53	ST	K-5-2-2	123.25	121.18	35.50	35.20	1.0			35.5				1				71.00	49.70		148.80						1					L-17
17	梅川東路五段	18.40	前巷	30L	K-5-2-1-11	122.41	120.93	ST	K-5-2-1-10	122.53	120.69	30.00	29.70	0.8		30					4				60.00	42.00		126.80				2		2					L-17
17	梅川東路五段	18.40	前巷	ST	K-5-2-1-10	122.53	120.69	30L	K-5-2-1-09	122.77	120.42	33.00	32.70	0.8			33				12				66.00	46.20		138.80				5		7					L-17
17	梅川東路五段	18.40	前巷	30L	K-5-2-1-09	122.77	120.42	30L	K-5-2-1-08	122.70	120.36	8.50	8.20	0.8			8.5								17.00	11.90		40.80											L-17
17	梅川東路五段296號旁巷道	4.50	前巷	30L	K-5-2-1-08	122.70	120.36	90L	K-5-2-1-07	122.66	120.27	10.50	10.20	0.8			10.5								21.00	14.70		48.80											L-17
17	梅川東路五段296號旁巷道	4.50	前巷	90L	K-5-2-1-07	122.66	120.27	P900	K-5-2-1	122.66	120.25	3.00	2.40	0.8				3							6.00	4.20		17.60											L-17
17	松竹北一街	9.00	前巷	KT	K-4-2-3	124.53	123.13	WLS	K-4-2-1	124.45	122.47	15.00	14.70	4.4		15					2				30.00	21.00		66.80				1			1				L-17
17	松竹北一街	9.00	前巷	KT	K-4-2-2	124.20	122.80	WLS	K-4-2-1	124.45	122.47	32.50	32.20	1.0		32.5					1				65.00	45.50		136.80				1							L-17
17	松竹北一街	9.00	前巷	WLS	K-4-2-1	124.45	122.47	P900	K-4-2	124.04	122.42	5.00	4.40	1.0		5							1		10.00	7.00		25.60											L-17
18	松竹路三段	25.00	前巷	ST	B-5-5-1-6	124.37	122.52	ST	B-5-5-1-5	124.36	122.27	25.00	24.70	1.0			25					2			50.00		34.58	106.80				1		1					L-18
18	松竹路三段	25.00	前巷	ST	B-5-5-1-5	124.36	122.27	30L	B-5-5-1-4	124.35	122.00	26.50	26.20	1.0			26.5								53.00		36.68	112.80											L-18
18	松竹南街	10.00	前巷	30L	B-5-5-1-4	124.35	122.00	30L	B-5-5-1-3	124.28	121.90	10.00	9.70	1.0			10								20.00	14.00		46.80											L-18
18	松竹南街	10.00	前巷	30L	B-5-5-1-3	124.28	121.90	ST	B-5-5-1-2	124.06	121.69	21.50	21.20	1.0			21.5								43.00	30.10		92.80											L-18
18	松竹南街	10.00	前巷	ST	B-5-5-1-2	124.06	121.69	P900	B-5-5-1-1	123.34	120.64	21.00	20.40	5.0				21			2				42.00	29.40		89.60				1		1					L-18
18	松竹路三段	25.00	前巷	KT	B-5-5-1-14	124.40	123.00	30L	B-5-5-1-13	124.35	122.86	14.00	13.70	1.0		14						2			28.00		19.18	62.80				1		1					L-18
18	松竹南街	10.00	前巷	30L	B-5-5-1-13	124.35	122.86	30L	B-5-5-1-12	124.28	122.77	8.50	8.20	1.0		8.5									17.00	11.90		40.80											L-18
18	松竹南街	10.00	前巷	30L	B-5-5-1-12	124.28	122.77	ST	B-5-5-1-11	124.04	122.52	25.50	25.20	1.0		25.5									51.00	35.70		108.80											L-18
18	松竹南街	10.00	前巷	ST	B-5-5-1-11	124.04	122.52	90L	B-5-5-1-10	123.38	121.98	17.00	16.70	3.2		17					1				34.00	23.80		74.80				1							L-18
18	松竹南街	10.00	前巷	90L	B-5-5-1-10	123.38	121.98	P900	B-5-5-1	123.38	121.94	3.50	2.90	1.0		3.5							1		7.00	4.90		19.60											L-18
18	松竹南街	10.00	前巷	P900	B-5-5-1-1	123.34	120.64	P900	B-5-5-1	123.38	120.44	4.00	3.10	5.0				4							6.20	5.60		20.40											L-18
19	崇德路二段	25.00	前巷	90L	B-6-3-5	122.01	120.61	ST	B-6-3-4	121.70	120.23	25.00	24.70	1.5		25					2				50.00		34.58	106.80				1		1					L-19
19	崇德路二段	25.00	前巷	ST	B-6-3-4	121.70	120.23	30L	B-6-3-3	121.37	119.96	27.00	26.70	1.0		27					2				54.00		37.38	114.80				2							L-19
19	崇德路二段	25.00	前巷	30L	B-6-3-3	121.37	119.96	30L	B-6-3-2	121.28	119.87	9.50	9.20	1.0		9.5									19.00		12.88	44.80											L-19
19	崇德五路	12.00	前巷	30L	B-6-3-2	121.28	119.87	90L	B-6-3-1	121.27	119.62	24.50	24.20	1.0		24.5					5				49.00	34.30		104.80				2	1	2					L-19
19	崇德五路	12.00	前巷	90L	B-6-3-1	121.27	119.62	P900	B-6-3	121.26	119.57	5.50	4.90	1.0		5.5							1		11.00	7.70		27.60											L-19
19	崇德六路	12.00	前巷	KT	B-5-4-2	122.63	121.02	90L	B-5-4-1	122.55	120.55	9.50	9.20	5.0		9.5					2				19.00	13.30		44.80				1	1						L-19
19	崇德六路	12.00	前巷	90L	B-5-4-1	122.55	120.55	P900	B-5-4	122.55	120.48	7.00	6.40	1.0			7								14.00	9.80		33.60											L-19
20	河北東街	10.00	前巷	KT	J-2-1-6	121.28	119.28	30L	J-2-1-5	121.10	119.10	4.00	3.70	4.5			4								8.00	5.60		22.80									1		L-20
20	河北東街	10.00	前巷	30L	J-2-1-5	121.10	119.10	90L	J-2-1-4	120.58	118.54	40.00	39.70	1.4			40				1				80.00	56.00		166.80				1							L-20
20	河北東街	10.00	前巷	90L	J-2-1-4	120.58	118.54	P900	J-2-1	120.50	118.50	4.00	3.40	1.0			4						1		8.00	5.60		21.60											L-20
20	河北東街	10.00	前巷	KT	J-2-1-3	120.85	119.24	WLS	J-2-1-1	120.50	118.29	19.00	18.70	5.0			19				1				38.00	26.60		82.80				1							L-20
20	河北東街	10.00	前巷	KT	J-2-1-2	120.06	118.66	WLS	J-2-1-1	120.50	118.29	37.00	36.70	1.0		37					2				74.00	51.80		154.80				1		1					L-20
20	河北東街	10.00	前巷	WLS	J-2-1-1	120.50	118.29	P900	J-2-1	120.50	118.24	4.50	3.90	1.0			4.5						1		9.00	6.30		23.60											L-20
21	河北東街	10.00	前巷	KT	J-2-2-3	119.37	117.97	ST	J-2-2-2	119.60	117.75	22.00	21.70	1.0		22					1				44.00	30.80		94.80				1							L-21
21	河北東街	10.00	前巷	ST	J-2-2-2	119.60	117.75	90L	J-2-2-1	119.67	117.50	24.50	24.20	1.0			24.5				3				49.00	34.30		104.80				1	1	1					L-21
21	河北東街	10.00	前巷	90L	J-2-2-1	119.67	117.50	P900	J-2-2	119.76	117.46	4.50	3.90	1.0			4.5								9.00	6.30		23.60											L-21
22	崇德路二段	25.00	前巷	ST	GJ09-06-6	119.01	117.56	ST	GJ09-06-5	118.75	116.95	24.50	24.20	2.5		24.5					2				49.00		33.88	104.80				2							L-22
22	崇德路二段	25.00	前巷	ST	GJ09-06-5	118.75	116.95	ST	GJ09-06-4	118.33	116.68	27.50	27.20	1.0		27.5					2				55.00		38.08	116.80				1		1					L-22
22	崇德路二段	25.00	前巷	ST	GJ09-06-4	118.33	116.68	90Y	GJ09-06-3	117.90	116.37	31.00	30.70	1.0		31					2				62.00		42.98	130.80				1		1					L-22
22	河北東街	10.52	前巷	KT	B-8-2-02	117.60	116.20	30L	B-8-2-01	117.69	115.69	13.00	12.70	3.9		13					2				26.00	18.20		58.80				1		1					L-22
22	河北一街	4.50	前巷	30L	B-8-2-01	117.69	115.69	P900	B-8-2	117.57	115.54	3.00	2.40	5.0			3								6.00	4.20		17.60											L-22
23	崇德路二段	25.00	前巷	90Y	GJ09-06-3	117.90	116.37	ST	GJ09-06-2	117.73	116.11	25.50	25.20	1.0		25.5									51.00		35.28	108.80											L-23
23	大連路二段	13.80	前巷	KT	GJ09-06-21	116.83	115.23	ST	GJ09-06-20	116.87	114.93	30.00	29.70	1.0		30					2				60.00	42.00		126.80				1		1					L-23
23	大連路二段	13.80	前巷	ST	GJ09-06-20	116.87	114.93	90L	GJ09-06-14	116.88	114.63	30.00	29.70	1.0			30								60.00	42.00		126.80											L-23
23	崇德路二段	25.00	前巷	ST	GJ09-06-2	117.73	116.11	30L	GJ09-06-1	117.29	115.85	26.50	26.20	1.0		26.5					2				53.00		36.68	112.80				2							L-23
23	大連路二段	13.80	前巷	90L	GJ09-06-14	116.88	114.63	ST	GJ09-06-13	116.94	114.27	35.50	35.20	1.0				35.5			2				71.00	49.70		148.80				1		1					L-23
23	大連路二段	13.80	前巷	ST	GJ09-06-13	116.94	114.27	ST	GJ09-06-12	116.93	113.88	39.00	38.70	1.0				39			3				78.00	54.60		162.80				2		1					L-23

內政部國土管理署下水道工程分署 SEWER ENGINEERING BRANCH , NATIONAL LAND MANAGEMNET AGENCY , MINISTRY OF THE INTERIOR	臺中市11期重劃區及四張犁地區 污水下水道系統工程- 第3分標(河北路及后庄路等區域)	連接管資料詳細表-前巷(四)	工程編號	112-4000-0102-6600-1560

聯聖工程顧問股份有限公司 LANDSEN Engineering Consultants CO.,LTD

繪圖	林靜慧	複核	方彥凱
設計	李冠毅	核准	黃俊銘
初核	紀政祥	日期	112.09

圖號 G-0195

技師簽證 黃俊銘

本分署簽證並不免除合約廠商及本圖簽認技師之責任

街廓	路名	路寬 (m)	道路型式	上游 型式	上游 編號	上游 地面高程 (m)	上游 管底高程 (m)	下游 型式	下游 編號	下游 地面高程 (m)	下游 管底高程 (m)	連接管(∮200mm) 中心管長 (m)	連接管 管長L (m)	連接管 坡度 %	臨時擋土設施，一般擋土 1≦H<1.5 (m)	1.5≦H<2 (m)	2≦H<2.5 (m)	2.5≦H<3 (m)	3≦H<3.5 (m)	3.5≦H<4 (m)	道路排水管溝 W≦0.5m (m)	道路排水管溝 W>0.5m (m)	跌落深度△h 內跌落 △h<3m	內跌落 3≦△h<6m	路面切割(二次切割) (m)	道路施工及復舊，AC面層厚10cm(鋪) (m²)	道路施工及復舊，AC面層厚15cm(鋪) (m²)	道路施工及復舊，AC面層5cm銑築 (m²)	道路施工及復舊，PC面層15cm (m²)	道路施工及復舊，捲石子 (m²)	道路施工及復舊壓花地坪 (m²)	匯流接頭，埋設及連接 UT (處)	UTW (處)	HYS (處)	45YS-UT (處)	P (處)	R (處)	Z (處)	圖號
23	大運路二段	13.80	前巷	ST	GJ09-06-12	116.93	113.88	P900	GJ09-06-11	116.95	113.53	35.50	34.90	1.0					35.5		1				71.00	49.70		147.60				1							L-23
23	大運路二段	13.80	前巷	P900	GJ09-06-11	116.95	113.53	P1200	GJ09-06	116.97	113.49	3.50	2.45	1.0						3.5					4.90	4.90		17.80											L-23
23	崇德路二段	25.00	前巷	30L	GJ09-06-1	117.29	115.85	P1200	GJ09-06	116.97	115.79	6.00	5.25	1.0	6								1		12.00		7.35	29.00											L-23
24	河北三街	9.80	前巷	KT	B-5-9-2-1-2	122.49	121.05	90L	B-5-9-2-1-1	122.17	120.77	28.00	27.70	1.0		28					5				56.00	39.20		118.80						5					L-24
24	河北三街	9.80	前巷	90L	B-5-9-2-1-1	122.17	120.77	P900	B-5-9-2-1	122.17	120.73	4.00	3.40	1.0		4							1		8.00	5.60		21.60											L-24
24	松竹路三段	25.00	前巷	KT	B-5-9-1-10	124.00	122.00	ST	B-5-9-1-9	123.69	121.69	27.00	26.70	1.1			27								54.00		37.38	114.80									1		L-24
24	河北路三段	10.00	前巷	30L	B-5-7-2a-6	123.43	120.73	90L	B-5-7-2a-1	123.42	120.53	4.00	3.70	5.0				4							8.00	5.60		22.80											L-24
25	崇德六路	12.00	前巷	KT	B-5-6a-2	122.65	120.74	90L	B-5-6a-1	122.71	120.46	5.50	5.20	5.0			5.5				1				11.00	7.70		28.80						1					L-25
25	松竹南街	10.00	前巷	KT	B-5-5-2-2	122.88	121.28	90L	B-5-5-2-1	122.98	120.98	6.00	5.70	5.0		6									12.00	8.40		30.80											L-25
25	松竹南街	10.00	前巷	90L	B-5-5-2-1	122.98	120.98	P900	B-5-5-2	122.82	120.92	5.50	4.90	1.0			5.5						1		11.00	7.70		27.60											L-25
26	松竹北二街	9.00	前巷	KT	B-5-9-2-9	121.56	120.16	ST	B-5-9-2-8	121.75	120.02	22.00	21.70	0.6		22					2				44.00	30.80		94.80						2					L-26
26	松竹北二街	9.00	前巷	ST	B-5-9-2-8	121.75	120.02	90L	B-5-9-2-7	121.86	119.88	24.50	24.20	0.6		24.5					5				49.00	34.30		104.80						5					L-26
27	河北路三段	10.00	前巷	KT	B-6-6-2-2	121.75	119.78	90L	B-6-6-2-1	121.41	119.41	7.50	7.20	5.0			7.5				2				15.00	10.50		36.80				1		1					L-27
27	河北路三段	10.00	前巷	90L	B-6-6-2-1	121.41	119.41	ST	B-6-6-2	121.41	119.36	4.50	4.20	1.0			4.5								9.00	6.30		24.80											L-27
28	河北二街	10.00	前巷	KT	J-3-2-2a-3	119.75	117.50	90Y	J-3-2-2a-2	119.90	117.27	4.50	4.20	5.0				4.5							9.00	6.30		24.80									1		L-28
28	河北路三段	10.00	前巷	90L	B-6-6-3	120.53	118.98	ST	B-6-6-2	120.75	118.77	21.00	20.70	1.0		21					1				42.00	29.40		90.80					1						L-28
28	崇德五路	12.00	前巷	ST	B-6-6-2	120.75	118.77	90L	B-6-6-1	120.90	118.52	24.50	24.20	1.0			24.5								49.00	34.30		104.80											L-28
28	崇德五路	12.00	前巷	90L	B-6-6-1	120.90	118.52	P900	B-6-6	120.98	118.48	4.50	3.90	1.0				4.5							9.00	6.30		23.60											L-28
28	崇德五路	10.00	前巷	ST	B-6-5-2	121.29	119.64	90L	B-6-5-1	121.17	119.17	22.00	21.70	2.1		22					1				44.00	30.80		94.80						1					L-28
29	崇德二路二段	12.00	前巷	KT	J-5a-1-3	118.69	116.69	ST	J-5a-1-1	118.71	116.47	27.50	27.20	0.8			27.5								55.00	38.50		116.80									1		L-29
29	崇德二路二段	12.00	前巷	ST	J-5a-1-1	118.71	116.47	WLS	J-5a-1	118.96	116.31	25.50	25.20	0.6				25.5							51.00	35.70		108.80											L-29
29	河北二街	10.00	前巷	KT	J-3-2-2-3	119.70	117.75	P900	J-3-2-2	119.60	117.70	5.00	4.40	1.0			5						1		10.00	7.00		25.60									1		L-29
29	河北路三段	10.00	前巷	KT	J-3-2-1	119.40	117.00	P900	J-3-2	119.50	116.88	11.50	10.90	1.0				11.5							23.00	16.10		51.60									1		L-29
31	大運路二段	13.80	前巷	90L	B-9-6	116.61	115.21	ST	B-9-5	116.58	115.01	20.00	19.70	1.0		20									40.00	28.00		86.80											L-31
31	大運路二段	13.80	前巷	ST	B-9-5	116.58	115.01	90Y	B-9-4	116.60	114.79	21.50	21.20	1.0		21.5									43.00	30.10		92.80											L-31
31	河北一街	10.00	前巷	KT	B-8-5-2	117.15	115.75	KT	B-8-5-1	117.13	115.59	16.00	15.70	1.0		16					1				32.00	22.40		70.80						1					L-31
31	河北一街	10.00	前巷	WLS	B-8-5-1	117.13	115.59	P900	B-8-5	117.18	115.56	2.50	1.90	1.0		2.5							1		5.00	3.50		15.60											L-31
31	河北路三段	10.00	前巷	KT	B-8-4a-5	117.00	115.32	ST	B-8-4a-4	117.03	115.26	5.50	5.20	1.0		5.5					2				11.00	7.70		28.80					2						L-31
31	河北一街	10.00	前巷	KT	B-8-4-4	117.27	115.27	P900	B-8-4a	117.34	115.00	26.50	25.90	1.0			26.5				2				53.00	37.10		111.60						2					L-31
32	梅川東路五段	20.00	前巷	KT	B-5a-5	122.27	120.67	ST	B-5a-4	121.99	120.39	25.50	25.20	1.1		25.5					6				51.00		35.28	108.80				1	3	2					L-32
32	梅川東路五段	20.00	前巷	ST	B-5a-4	121.99	120.39	ST	B-5a-3	121.77	120.14	25.00	24.70	1.0		25					2				50.00		34.58	106.80						2					L-32
32	松竹北二街	9.00	前巷	90L	B-5-9-2-7	121.86	119.88	P900	B-5-9-2	121.85	119.83	7.50	6.90	0.6			7.5								15.00	10.50		35.60											L-32
32	松竹北二街31號旁巷道	3.60	前巷	KT	B-5-9-2-6	121.91	120.71	90Y	B-5-9-2-4	121.93	120.11	24.50	24.20	2.4		24.5					1				49.00				29.04					1					L-32
32	松竹北二街	9.00	前巷	KT	B-5-9-2-5	122.58	121.18	90Y	B-5-9-2-4	121.93	120.11	27.50	27.20	3.9		27.5					5				55.00	38.50		116.80						5					L-32
32	松竹北二街	9.00	前巷	90Y	B-5-9-2-4	121.93	120.11	P900	B-5-9-2-1	121.86	119.89	4.50	3.90	5.0		4.5					1				9.00	6.30		23.60						1					L-32
32	松竹北二街	9.00	前巷	WLS	B-5-9-2-1a	121.86	119.89	P900	B-5-9-2	121.85	119.84	4.50	3.90	1.0			4.5								9.00	6.30		23.60											L-32
32	松竹路三段	25.00	前巷	ST	B-5-9-1-9	123.69	121.69	30L	B-5-9-1-8	123.32	121.43	25.50	25.20	1.0			25.5					4			51.00		35.28	108.80						4					L-32
32	松竹北二街	9.00	前巷	30L	B-5-9-1-8	123.32	121.43	30L	B-5-9-1-7	123.24	121.35	8.50	8.20	1.0		8.5									17.00	11.90		40.80											L-32
32	松竹北二街	9.00	前巷	30L	B-5-9-1-7	123.24	121.35	WLS	B-5-9-1-6	122.49	120.49	26.50	26.20	3.2			26.5				3				53.00	37.10		112.80						3					L-32
32	松竹北二街	9.00	前巷	WLS	B-5-9-1-6	122.49	120.49	P900	B-5-9-1	122.50	120.45	3.50	2.90	1.0			3.5								7.00	4.90		19.60											L-32
32	松竹北二街43號旁巷道	6.50	前巷	KT	B-5-9-1-5	122.48	121.28	90Y	B-5-9-1-1	122.50	120.92	36.00	35.70	1.0	36						6				72.00				35.70					6					L-32
32	松竹路三段	25.00	前巷	KT	B-5-9-1-4	123.50	122.10	30L	B-5-9-1-3	123.32	121.76	34.00	33.70	1.0		34						7			68.00		47.18	142.80				1		6					L-32
32	松竹北二街	9.00	前巷	30L	B-5-9-1-3	123.32	121.76	30L	B-5-9-1-2	123.24	121.67	9.00	8.70	1.0		9									18.00	12.60		42.80											L-32
32	松竹北二街	9.00	前巷	30L	B-5-9-1-2	123.24	121.67	90Y	B-5-9-1-1	122.50	120.92	24.00	23.70	3.1		24					3				48.00	33.60		102.80						3					L-32
32	松竹北二街四六巷	6.00	前巷	KT	B-5-9-1-13	122.48	121.28	90Y	B-5-9-1-11	122.50	120.62	28.50	28.20	2.3		28.5					2				57.00				33.84					2					L-32
32	松竹北二街	9.00	前巷	KT	B-5-9-1-12	122.20	120.80	90Y	B-5-9-1-11	122.50	120.62	17.50	17.20	1.0		17.5					4				35.00	24.50		76.80						4					L-32
32	松竹北二街	9.00	前巷	90Y	B-5-9-1-11	122.50	120.62	WLS	B-5-9-1-6	122.49	120.49	3.00	2.70	4.5			3								6.00	4.20		18.80											L-32
32	松竹北二街	9.00	前巷	90Y	B-5-9-1-1	122.50	120.92	P900	B-5-9-1	122.50	120.88	4.00	3.40	1.0		4									8.00	5.60		21.60											L-32
33	梅川東路五段	20.00	前巷	ST	B-5a-3	121.77	120.14	ST	B-5a-2	121.50	119.76	37.50	37.20	1.0		37.5					2				75.00		52.08	156.80						2			1		L-33
33	梅川東路五段	20.00	前巷	ST	B-5a-2	121.50	119.76	ST	B-5a-1	121.20	119.41	35.50	35.20	1.0		35.5					2				71.00		49.28	148.80					1	1			1		L-33
33	梅川東路五段	20.00	前巷	30L	B-5a-1	121.20	119.41	P2000	B-5a	121.16	119.30	10.50	9.35	1.0		10.5							1		21.00		13.09	45.40											L-33
33	松竹北二街	9.00	前巷	KT	B-5-9-2-3	121.59	120.19	ST	B-5-9-2-2	121.79	120.02	27.50	27.20	0.6		27.5					6				55.00	38.50		116.80				1		5					L-33
33	松竹北二街	9.00	前巷	ST	B-5-9-2-2	121.79	120.02	P900	B-5-9-2-1	121.86	119.89	22.00	21.40	0.6		22					5				44.00	30.80		93.60						5					L-33
34	崇德五路	12.00	前巷	ST	B-6-2	120.54	118.74	90L	B-6-1	120.58	118.45	28.50	28.20	1.0			28.5								57.00	39.90		120.80											L-34
34	崇德五路	12.00	前巷	90L	B-6-1	120.58	118.45	P1800	B-6	120.55	118.39	6.50	5.45	1.0			6.5							1	13.00	9.10		29.80											L-34
34	梅川東路五段	20.00	前巷	KT	B-18-7	120.44	118.84	ST	B-18-6	120.25	118.65	18.00	17.70	1.1		18					2				36.00		24.78	78.80				1		1					L-34
34	梅川東路五段	20.00	前巷	ST	B-18-6	120.25	118.65	WLS	B-18-1	120.00	117.95	24.00	23.70	2.9		24									48.00		33.18	102.80											L-34
34	梅川東路五段	20.00	前巷	90L	B-18-2	119.83	118.23	WLS	B-18-1	120.00	117.95	27.50	27.20	1.0		27.5					1				55.00		38.08	116.80				1							L-34
34	梅川東路五段	20.00	前巷	WLS	B-18-1	120.00	117.95	P1800	B-18	120.00	117.94	1.50	0.45	1.0			1.5				1			1	3.00		0.63	9.80				1							L-34
37	崇德二路二段	12.00	前巷	ST	B-8-6a-3-4	118.13	116.53	30L	B-8-6a-3-3	117.83	116.20	33.00	32.70	1.0		33					3				66.00	46.20		138.80					2	1					L-37
37	崇德二路二段	12.00	前巷	30L	B-8-6a-3-3	117.83	116.20	30L	B-8-6a-3-2	117.79	116.12	7.50	7.20	1.0		7.5									15.00	10.50		36.80											L-37
37	河北西街	10.00	前巷	30L	B-8-6a-3-2	117.79	116.12	90L	B-8-6a-3-1	117.91	115.36	30.50	30.20	2.5			30.5								61.00	42.70		128.80											L-37
37	河北西街	10.00	前巷	90L	B-8-6a-3-1	117.91	115.36	90Y	B-8-6a-3	117.90	115.08	5.50	5.20	5.0				5.5							11.00	7.70		28.80											L-37
38	大運路二段	13.80	前巷	90Y	B-9-4	116.60	114.79	ST	B-9-3	116.45	114.44	35.50	35.20	1.0			35.5								71.00	49.70		148.80											L-38
38	大運路二段	13.80	前巷	ST	B-9-3	116.45	114.44	90Y	B-9-2	116.47	114.07	37.00	36.70	1.0			37								74.00	51.80		154.80											L-38
38	梅川東路五段	20.00	前巷	ST	B-9-22	116.72	115.04	ST	B-9-21	116.67	114.59	9.00	8.70	5.0		9					1				18.00		12.18	42.80						1					L-38
38	梅川東路五段	20.00	前巷	ST	B-9-21	116.67	114.59	90L	B-9-20	116.42	114.37	22.50	22.20	1.0			22.5								45.00		31.08	96.80									1		L-38
38	梅川東路五段	20.00	前巷	90L	B-9-20	116.42	114.37	P1800	B-9	116.34	114.34	3.00	1.95	1.0			3						1		6.00		2.73	15.80											L-38
38	大運路二段	13.80	前巷	90Y	B-9-2	116.47	114.07	P900	B-9-1	116.42	113.67	40.00	39.40	1.0				40							80.00	56.00		165.60											L-38
38	大運路二段13號旁巷道	3.70	前巷	KT	B-9-11	116.67	115.34	90WY	B-9-10	116.58	114.94	8.00	7.70	5.0		8					2				16.00	11.20		35.89				1		1			1		L-38

內政部國土管理署下水道工程分署 SEWER ENGINEERING BRANCH , NATIONAL LAND MANAGEMNET AGENCY , MINISTRY OF THE INTERIOR	臺中市11期重劃區及四張犁地區 污水下水道系統工程- 第3分標(河北路及后庄路等區域)	連接管資料詳細表-前巷(五)	工程編號	112-4000-0102-6600-1560

聯聖工程顧問股份有限公司 LANDSEN Engineering Consultants CO.,LTD

繪圖	林靜慧	複核	方彥凱
設計	李冠毅	核准	黃俊銘
初核	紀政祥	日期	112.09

圖號 G-020

2[illegible] / 183

技師簽證 黃俊銘

本分署簽證並不免除合約廠商及本圖簽認技師之責任

街廓	路名	路寬	道路型式	上游				下游				連接管(∮200mm)			臨時擋土設施,一般擋土						道路排水管溝W≦0.5m	道路排水管溝W>0.5m	跌落深度Δh 內跌落		路面切割(二次切割)	道路施工及復舊,AC面層厚10cm(翻鋪)	道路施工及復舊,AC面層厚15cm(翻鋪)	道路施工及復舊,AC面層5cm銑鋪	道路施工及復舊,PC面層15cm	道路施工及復舊,抿石子	道路施工及復舊壓花地坪	匯流接頭,埋設及連接							圖號
				型式	編號	地面高程	管底高程	型式	編號	地面高程	管底高程	中心管長	管長L	坡度	1≦H<1.5	1.5≦H<2	2≦H<2.5	2.5≦H<3	3≦H<3.5	3.5≦H<4			Δh<3m	3≦Δh<6m								UT	UTW	HYS	45YS-UT	P	R	Z	
		(m)				(m)	(m)			(m)	(m)	(m)	(m)	%	(m)	(m)	(m)	(m)	(m)	(m)	(m)	(m)			(m)	(m²)	(m²)	(m²)	(m²)	(m²)	(m²)	(處)	(處)	(處)	(處)	(處)	(處)	(處)	
38	大運路二段13號旁巷道	3.70	前巷	90WY	B-9-10	116.58	114.94	90Y	B-9-2	116.47	114.07	17.50	17.20	5.0			17.5				2				35.00	24.50		71.04					1	1					L-38
38	大運路二段	13.80	前巷	P900	B-9-1	116.42	113.67	P1800	B-9	116.34	113.59	8.00	6.65	1.0				8					1		13.30	11.20		34.60											L-38
38	河北一街	10.00	前巷	KT	B-8-6-3	116.98	115.58	WLS	B-8-6-1	116.96	115.16	19.50	19.20	2.1		19.5					2				39.00	27.30		84.80				1		1					L-38
38	河北一街	10.00	前巷	KT	B-8-6-2	116.81	115.41	WLS	B-8-6-1	116.96	115.16	24.50	24.20	1.0		24.5					1				49.00	34.30		104.80						1					L-38
38	河北一街	10.00	前巷	WLS	B-8-6-1	116.96	115.16	P900	B-8-6	116.99	115.14	2.00	1.40	1.0		2							1		4.00	2.80		13.60											L-38
39	豐樂一街	9.40	前巷	KT	H-3-2-03	132.33	130.93	90Y	H-3-2-01	132.20	130.35	31.50	31.20	1.8		31.5					6				63.00	44.10		132.80				3		3					L-39
39	豐樂南一街	6.00	前巷	ST	H-3-2-02	132.87	130.73	90Y	H-3-2-01	132.20	130.35	38.50	38.20	1.0			38.5				4				77.00	53.90		160.80				2		2					L-39
39	豐樂南一街	6.00	前巷	90Y	H-3-2-01	132.20	130.35	P900	H-3-2	132.29	130.31	3.50	2.90	1.0			3.5								7.00	4.90		19.60											L-39
39	豐樂南一街	12.42	前巷	KT	H-2-11-04	133.32	131.32	WLS	H-2-11-01	133.48	131.16	16.00	15.70	1.0			16				2				32.00	22.40		70.80				1				1			L-39
39	豐樂南一街5號等社區道路	4.70	前巷	KT	H-2-11-03	133.46	132.26	90L	H-2-11-02	133.45	131.68	30.50	30.20	1.9		30.5									61.00				36.24					5					L-39
39	豐樂南一街	12.42	前巷	90L	H-2-11-02	133.45	131.68	WLS	H-2-11-01	133.48	131.16	10.50	10.20	5.0			10.5								21.00	14.70		48.80											L-39
39	豐樂南一街	12.42	前巷	WLS	H-2-11-01	133.48	131.16	P900	H-2-11	133.28	131.13	3.00	2.40	1.0			3								6.00	4.20		17.60											L-39
39	豐樂路二段	14.00	前巷	ST	H-2-1-02	132.81	131.01	90L	H-2-1-01	132.66	130.76	24.50	24.20	1.0		24.5									49.00	34.30		104.80				3		4					L-39
39	豐樂路二段	14.00	前巷	90L	H-2-1-01	132.66	130.76	P900	H-2-12	132.65	130.75	1.50	0.90	1.0			1.5								3.00	2.10		11.60											L-39
39	豐樂路二段	13.43	前巷	KT	H-2-10-03	133.41	131.91	WLS	H-2-10-01	133.55	131.71	20.00	19.70	1.0		20					5				40.00	28.00		86.80				2		3					L-39
39	豐樂路二段	13.43	前巷	KT	H-2-10-02	133.59	132.06	WLS	H-2-10-01	133.55	131.71	7.00	6.70	5.0		7					4				14.00	9.80		34.80				4							L-39
39	豐樂路二段	13.43	前巷	WLS	H-2-10-01	133.55	131.71	P900	H-2-10	133.55	131.70	1.00	0.40	1.0		1									2.00	1.40		9.60											L-39
40	后庄路	10.73	前巷	90L	02CAh51-05	132.25	130.68	ST	02CAh51-04	131.89	130.29	38.50	38.20	1.0		38.5									77.00	53.90		160.80											L-40
40	后庄路八七九巷	2.70	前巷	KT	02CAh49-08	132.36	131.16	30L	02CAh49-07	132.10	130.90	19.50	19.20	1.3	19.5										39.00	27.30		57.24											L-40
40	后庄路八七九巷	1.85	前巷	30L	02CAh49-07	132.10	130.90	30L	02CAh49-06	132.08	130.80	10.00	9.70	1.0	10										20.00	14.00		21.65											L-40
40	后庄路八七九巷	2.70	前巷	30L	02CAh49-06	132.08	130.80	30L	02CAh49-05	132.10	130.74	6.00	5.70	1.0	6										12.00	8.40		20.79											L-40
40	后庄路八七九巷	2.70	前巷	30L	02CAh49-05	132.10	130.74	90L	02CAh49-04	132.26	130.48	25.50	25.20	1.0		25.5									51.00	35.70		73.44											L-40
40	后庄路	10.73	前巷	90L	02CAh49-04	132.26	130.48	WLS	02CAh49-01	132.26	130.36	12.50	12.20	1.0		12.5									25.00	17.50		56.80											L-40
40	后庄路	10.73	前巷	KT	02CAh49-03	132.21	130.81	30L	02CAh49-02	132.21	130.76	4.50	4.20	1.0		4.5					2				9.00	6.30		24.80				1		1					L-40
40	后庄路	10.73	前巷	30L	02CAh49-02	132.21	130.76	WLS	02CAh49-01	132.26	130.36	34.00	33.70	1.2		34					10				68.00	47.60		142.80				4		6					L-40
40	后庄路	10.73	前巷	WLS	02CAh49-01	132.26	130.36	P1200	02CAh49	132.20	130.34	2.00	1.25	1.0		2								1	4.00	2.80		13.00											L-40
41	后庄路1046巷	6.60	前巷	KT	02CAh50-05	131.49	130.09	ST	02CAh50-04	131.58	129.81	27.50	27.20	1.0		27.5									55.00	38.50		116.80											L-41
41	后庄路1046巷	6.60	前巷	ST	02CAh50-04	131.58	129.81	90Y	02CAh50-03	131.69	129.58	23.00	22.70	1.0			23								46.00	32.20		98.80											L-41
41	后庄路1046巷	6.60	前巷	90Y	02CAh50-03	131.69	129.58	P900	02CAh50-02	131.83	129.29	29.00	28.40	1.0			29				4				58.00	40.60		121.60						4					L-41
41	后庄路	13.65	前巷	P900	02CAh50-02	131.83	129.29	P900	02CAh50-01	132.13	129.06	23.00	22.10	1.0				23							44.20	32.20		96.40											L-41
41	后庄路	13.65	前巷	P900	02CAh50-01	132.13	129.06	P1200	02CAh50	132.13	129.04	2.00	0.95	1.0					2				1		1.90	2.80		11.80											L-41
41	后庄路	13.65	前巷-	ST	02CAh30-06	132.26	130.93	90L	02CAh30-05	132.26	130.86	1.50	1.20	5.0	1.5										3.00	2.10		12.80											L-41
41	后庄路	13.65	前巷	90L	02CAh30-05	132.26	130.86	ST	02CAh30-04	132.27	130.56	29.50	29.20	1.0		29.5					1				59.00	41.30		124.80				1							L-41
41	后庄路	13.65	前巷	ST	02CAh30-04	132.27	130.56	30L	02CAh30-03	132.21	130.30	26.00	25.70	1.0		26									52.00	36.40		110.80											L-41
41	四平路	15.12	前巷	30L	02CAh30-03	132.21	130.30	30L	02CAh30-02	132.20	130.24	6.00	5.70	1.0			6								12.00	8.40		30.80											L-41
41	四平路	15.12	前巷	30L	02CAh30-02	132.20	130.24	90Y	02CAh30-01	132.09	130.10	14.00	13.70	1.0			14								28.00	19.60		62.80											L-41
41	四平路	15.12	前巷	90Y	02CAh30-01	132.09	130.10	P1200	02CAh30	131.98	129.83	27.00	26.25	1.0			27							1	54.00	37.80		113.00											L-41
41	四平路	15.12	前巷	KT	02CAh28-05	131.20	129.80	ST	02CAh28-04	131.05	129.61	19.00	18.70	1.0		19					1				38.00	26.60		82.80				1							L-41
41	后庄路1046巷	6.60	前巷	ST	02CAh50-04	131.58	129.81	90Y	02CAh50-03	131.69	129.58	23.00	22.70	1.0			23								46.00	32.20		98.80											L-41
41	后庄路1046巷	6.60	前巷	KT	02CAh50-05	131.49	130.09	ST	02CAh50-04	131.58	129.81	27.50	27.20	1.0		27.5									55.00	38.50		116.80											L-41
42	四平路417巷	4.60	前巷	KT	02CAh56-10	130.60	129.20	90L	02CAh56-09	130.60	129.01	19.00	18.70	1.0		19					1				38.00	26.60		82.80						1					L-42
42	四平路417巷	6.50	前巷	90L	02CAh56-09	130.60	129.01	90Y	02CAh56-08	130.61	128.80	21.00	20.70	1.0		21									42.00	29.40		90.80											L-42
42	四平路417巷	6.50	前巷	90Y	02CAh56-08	130.61	128.80	90Y	02CAh56-07	130.60	128.63	16.50	16.20	1.0		16.5									33.00	23.10		72.80											L-42
42	四平路417巷	6.50	前巷	90Y	02CAh56-07	130.60	128.63	90Y	02CAh56-01	130.58	128.46	17.50	17.20	1.0			17.5								35.00	24.50		76.80											L-42
42	四平路473巷	5.60	前巷	KT	02CAh56-06	131.22	130.22	90Y	02CAh56-03	131.23	129.34	22.50	22.20	3.9		22.5									45.00					26.64				4					L-42
42	四平路473巷	5.50	前巷	KT	02CAh56-05	131.24	129.84	90L	02CAh56-04	131.24	129.74	4.00	3.70	2.5		4					2				8.00	5.60		22.80				1		1					L-42
42	四平路473巷	5.50	前巷	90L	02CAh56-04	131.24	129.74	90Y	02CAh56-03	131.23	129.34	39.50	39.20	1.0		39.5					5				79.00	55.30		164.80						5					L-42
42	四平路473巷	5.50	前巷	90Y	02CAh56-03	131.23	129.34	90L	02CAh56-02	131.20	128.96	38.50	38.20	1.0			38.5								77.00	53.90		160.80									4		L-42
42	四平路387巷	6.20	前巷	90L	02CAh56-02	131.20	128.96	90Y	02CAh56-01	130.58	128.46	45.50	45.20	1.1			45.5								91.00	63.70		188.80											L-42
42	四平路387巷	6.20	前巷	90Y	02CAh56-01	130.58	128.46	P1200	02CAh56	130.10	128.34	12.00	11.25	1.0			12						1		24.00	16.80		53.00											L-42
43	四平路417巷	6.50	前巷	90L	02CAh55-01	129.89	128.49	P1200	02CAh55	129.80	128.31	17.00	16.25	1.1		17							1		34.00	23.80		73.00											L-43
43	四平路	15.12	前巷-	ST	02CAh26-15	129.65	128.45	90L	02CAh26-14	129.65	128.25	4.00	3.70	5.0	4										8.00	5.60		22.80											L-43
43	四平路	15.12	前巷	90L	02CAh26-14	129.65	128.25	90L	02CAh26-13	129.45	127.65	21.50	21.20	2.8		21.5									43.00	30.10		92.80											L-43
43	四平路	15.12	前巷	90L	02CAh26-13	129.45	127.65	P1200	02CAh26	129.43	127.57	7.50	6.75	1.0		7.5							1		15.00	10.50		35.00											L-43
43	四平路413巷	3.30	前巷	90Y	02CAh26-05	128.75	127.55	90Y	02CAh26-04	128.79	127.31	17.00	16.70	1.4	17										34.00	23.80		61.71											L-43
43	四平路413巷	3.30	前巷	90Y	02CAh26-04	128.79	127.31	90Y	02CAh26-03	129.05	127.11	19.50	19.20	1.0		19.5									39.00	27.30		69.96											L-43
43	四平路413巷	3.30	前巷	90Y	02CAh26-03	129.05	127.11	30L	02CAh26-02	129.10	126.99	12.00	11.70	1.0			12								24.00	16.80		45.21											L-43
43	四平路	15.12	前巷	30L	02CAh26-02	129.10	126.99	ST	02CAh26-01	129.25	126.93	6.50	6.20	1.0			6.5								13.00	9.10		32.80											L-43
44	崇德十路二段	13.40	前巷-	ST	F-4-14	127.94	126.62	90L	F-4-13	127.92	126.42	4.00	3.70	5.0		4									8.00	5.60		22.80											L-44
44	崇德十路二段	13.40	前巷	90L	F-4-13	127.92	126.42	90Y	F-4-03	127.98	125.97	29.50	29.20	1.5		29.5					2				59.00	41.30		124.80						2					L-44
44	崇德十路二段	13.40	前巷	90Y	F-4-03	127.98	125.97	WLS	F-4-01	128.02	125.72	25.50	25.20	1.0			25.5								51.00	35.70		108.80											L-44
44	崇德十路二段	13.40	前巷	KT	F-4-02	128.33	126.93	WLS	F-4-01	128.02	125.72	30.50	30.20	4.0		30.5					6				61.00	42.70		128.80						6					L-44
44	崇德十路二段	13.40	前巷	WLS	F-4-01	128.02	125.72	P900	F-4	128.02	125.70	1.50	0.90	1.0			1.5						1		3.00	2.10		11.60											L-44
44	四平路387巷	6.20	前巷	KT	02CAh54-08	128.74	126.74	P1200	02CAh54	128.74	126.71	3.00	2.25	1.0			3				1				6.00	4.20		17.00						1					L-44
44	四平路387巷	4.10	前巷	KT	02CAh54-04	128.91	127.71	90Y	02CAh54-03	128.91	127.36	35.00	34.70	1.0	35						6				70.00	49.00		146.80				3		3					L-44
44	四平路387巷	4.10	前巷	90Y	02CAh54-03	128.91	127.36	90L	02CAh54-02	129.33	127.16	20.00	19.70	1.0		20					3				40.00	28.00		86.80				2		1					L-44
44	四平路387巷	6.20	前巷	90L	02CAh54-02	129.33	127.16	30L	02CAh54-01	128.74	126.89	26.50	26.20	1.0			26.5								53.00	37.10		112.80											L-44
44	四平路387巷	6.20	前巷	30L	02CAh54-01	128.74	126.89	P1200	02CAh54	128.74	126.87	2.00	1.25	1.0		2									4.00	2.80		13.00											L-44
44	四平路387巷	6.40	前巷	KT	02CAh53-12	128.45	127.05	90Y	02CAh53-07	128.49	126.99	5.50	5.20	1.0		5.5					2				11.00	7.70		28.80				2							L-44
44	四平路387巷	6.40	前巷	90Y	02CAh53-07	128.49	126.99	90Y	02CAh53-06	128.65	126.65	15.00	14.70	2.3		15									30.00	21.00		66.80											L-44

聯聖工程顧問股份有限公司

技師簽證

黃俊銘

內政部國土管理署下水道工程分署 SEWER ENGINEERING BRANCH , NATIONAL LAND MANAGEMNET AGENCY , MINISTRY OF THE INTERIOR	臺中市11期重劃區及四張犁地區 污水下水道系統工程- 第3分標(河北路及后庄路等區域)	連接管資料詳細表-前巷(六)	工程編號	112-4000-0102-6600-1560

聯聖工程顧問股份有限公司 LANDSEN Engineering Consultants CO.,LTD

繪圖	林靜慧	複核	方彥凱
設計	李冠毅	核准	黃俊銘
初核	紀政祥	日期	112.09

圖號 G

本分署簽證並不免除合約廠商及本圖簽認技師之責任

街廓	路名	路寬 (m)	道路型式	上游 型式	上游 編號	上游 地面高程 (m)	上游 管底高程 (m)	下游 型式	下游 編號	下游 地面高程 (m)	下游 管底高程 (m)	連接管(φ200mm) 中心管長 (m)	連接管 管長L (m)	連接管 坡度 %	臨時擋土設施，一般擋土 1≦H<1.5 (m)	1.5≦H<2 (m)	2≦H<2.5 (m)	2.5≦H<3 (m)	3≦H<3.5 (m)	3.5≦H<4 (m)	道路排水管溝W≦0.5m (m)	道路排水管溝W>0.5m (m)	跌落深度Δh 內跌落 Δh<3m	3≦Δh<6m	路面切割(二次切割) (m)	道路施工及復舊，AC面層厚10cm(臨鋪) (m²)	道路施工及復舊，AC面層厚15cm(臨鋪) (m²)	道路施工及復舊，AC面層5cm銑鋪 (m²)	道路施工及復舊，PC面層15cm (m²)	道路施工及復舊，抿石子 (m²)	道路施工及復舊壓花地坪 (m²)	匯流接頭，埋設及連接 UT (處)	UTW (處)	HYS (處)	45YS-UT (處)	P (處)	R (處)	Z (處)	圖號
44	四平路387巷	6.40	前巷	90Y	02CAh53-06	128.65	126.65	P1200	02CAh53	128.65	126.62	3.00	2.25	1.0			3						1		6.00	4.20		17.00											L-44
45	豐樂北一路49號等社區道路	4.10	前巷	KT	H-2-6-2-2-08	133.42	132.42	WLS	H-2-6-2-2-06	133.43	132.20	6.50	6.20	3.4	6.5										13.00				6.20			1	1	2					L-45
45	豐樂北一路49號等社區道路	4.10	前巷	KT	H-2-6-2-2-07	133.45	132.45	WLS	H-2-6-2-2-06	133.43	132.20	25.00	24.70	1.0	25										50.00				24.70			4	4	8					L-45
45	豐樂北一路49號等社區道路	3.15	前巷	WLS	H-2-6-2-2-06	133.43	132.20	90L	H-2-6-2-2-05	133.42	132.02	17.50	17.20	1.0	17.5										35.00				17.20										L-45
45	豐樂北一路	8.80	前巷	90L	H-2-6-2-2-05	133.42	132.02	90L	H-2-6-2-2-04	133.36	131.36	16.00	15.70	4.1		16									32.00	22.40		70.80											L-45
45	豐樂北一路	8.80	前巷	90L	H-2-6-2-2-04	133.36	131.36	P900	H-2-6-2-2	133.53	131.32	3.50	2.90	1.0			3.5								7.00	4.90		19.60											L-45
45	豐樂北一路	8.80	前巷	ST	H-2-6-2-2-03	133.42	132.02	WLS	H-2-6-2-2-01	133.53	131.84	18.00	17.70	1.0		18					8				36.00	25.20		78.80				4		4					L-45
45	豐樂北一路	8.80	前巷	KT	H-2-6-2-2-02	133.61	132.21	WLS	H-2-6-2-2-01	133.53	131.84	26.00	25.70	1.4		26					5				52.00	36.40		110.80				3		2			1		L-45
45	豐樂北一路	8.80	前巷	WLS	H-2-6-2-2-01	133.53	131.84	P900	H-2-6-2-2	133.53	131.80	4.00	3.40	1.0		4							1		8.00	5.60		21.60											L-45
45	豐樂北一路11號等社區道路	3.30	前巷	KT	H-2-6-2-1-07	133.81	132.81	90Y	H-2-6-2-1-04	133.82	132.26	28.00	27.70	1.9	28										56.00				27.70			4		4					L-45
45	豐樂北一路	8.80	前巷	KT	H-2-6-2-1-06	133.63	132.23	WLS	H-2-6-2-1-03	133.79	131.79	15.00	14.70	2.9		15					1				30.00	21.00		66.80						1					L-45
45	豐樂北一路	8.80	前巷	KT	H-2-6-2-1-05	133.85	132.45	90Y	H-2-6-2-1-04	133.82	132.26	18.50	18.20	1.0		18.5					2				37.00	25.90		80.80				1		1					L-45
45	豐樂北一路	8.80	前巷	90Y	H-2-6-2-1-04	133.82	132.26	WLS	H-2-6-2-1-03	133.79	131.79	11.50	11.20	4.1		11.5					1				23.00	16.10		52.80						1					L-45
45	豐樂北一路	8.80	前巷	WLS	H-2-6-2-1-03	133.79	131.79	P900	H-2-6-2-1	133.79	131.75	3.50	2.90	1.0			3.5						1		7.00	4.90		19.60											L-45
45	豐樂北一路	8.80	前巷	KT	H-2-6-2-1-02	133.83	132.43	90L	H-2-6-2-1-01	133.79	132.27	16.00	15.70	1.0		16									32.00	22.40		70.80										1	L-45
45	豐樂北一路	8.80	前巷	90L	H-2-6-2-1-01	133.79	132.27	P900	H-2-6-2-1	133.79	132.23	4.00	3.40	1.0		4							1		8.00	5.60		21.60											L-45
45	豐樂一街	14.00	前巷	KT	H-2-3-6-02	133.69	132.29	90L	H-2-3-6-01	134.00	132.09	19.50	19.20	1.0		19.5					6				39.00	27.30		84.80				3		3					L-45
45	豐樂一街	14.00	前巷	90L	H-2-3-6-01	134.00	132.09	P900	H-2-3-6	134.05	132.07	2.00	1.40	1.0			2				2				4.00	2.80		13.60				1		1					L-45
45	豐樂一街	14.00	前巷	KT	H-2-3-5-02	134.38	132.98	90L	H-2-3-5-01	134.42	132.88	10.00	9.70	1.0		10					2				20.00	14.00		46.80				2							L-45
45	豐樂一街	14.00	前巷	90L	H-2-3-5-01	134.42	132.88	P900	H-2-3-5	134.48	132.86	1.50	0.90	1.0		1.5									3.00	2.10		11.60											L-45
45	豐樂北二路	13.20	前巷	KT	H-1-1-03	134.70	133.30	WLS	H-1-1-01	134.67	133.03	16.50	16.20	1.6		16.5					3				33.00	23.10		72.80						1				2	L-45
45	豐樂北二路	13.20	前巷	KT	H-1-1-02	134.60	133.20	WLS	H-1-1-01	134.67	133.03	16.50	16.20	1.0		16.5					3				33.00	23.10		72.80						3					L-45
45	豐樂北二路	13.40	前巷	WLS	H-1-1-01	134.67	133.03	P900	H-1-1	134.67	133.02	1.50	0.90	1.0		1.5							1		3.00	2.10		11.60											L-45
47	豐樂一街	13.20	前巷	KT	H-3-3-05	132.30	130.90	30L	H-3-3-04	132.22	130.75	15.00	14.70	1.0		15					2				30.00	21.00		66.80				1		1					L-47
47	豐樂一街	13.20	前巷	30L	H-3-3-04	132.22	130.75	30L	H-3-3-03	132.21	130.69	6.00	5.70	1.0		6									12.00	8.40		30.80											L-47
47	豐樂南一街	13.20	前巷	30L	H-3-3-03	132.21	130.69	ST	H-3-3-02	132.15	130.35	34.00	33.70	1.0		34					6				68.00	47.60		142.80				3		3					L-47
47	豐樂南一街	13.20	前巷	ST	H-3-3-02	132.15	130.35	90Y	H-3-3-01	132.06	130.00	34.50	34.20	1.0			34.5								69.00	48.30		144.80									3		L-47
47	豐樂南一街	13.20	前巷	90Y	H-3-3-01	132.06	130.00	P900	H-3-3	132.00	129.95	5.00	4.40	1.0			5								10.00	7.00		25.60											L-47
47	豐樂路二段	12.42	前巷-	ST	H-2-13-04	132.59	131.16	90Y	H-2-13-03	132.59	130.99	3.50	3.20	5.0		3.5									7.00	4.90		20.80											L-47
47	豐樂路二段	12.42	前巷	90Y	H-2-13-03	132.59	130.99	WLS	H-2-13-01	132.50	130.34	16.50	16.20	3.9		16.5					1				33.00	23.10		72.80						1					L-47
47	豐樂路二段	12.42	前巷	ST	H-2-13-02	132.51	130.91	WLS	H-2-13-01	132.50	130.34	20.00	19.70	2.8		20					3				40.00	28.00		86.80						3					L-47
47	豐樂路二段	12.42	前巷	WLS	H-2-13-01	132.50	130.34	P900	H-2-13	132.56	130.32	2.00	1.40	1.0			2								4.00	2.80		13.60											L-47
48	后庄路	10.73	前巷	ST	H-3-7-1-14	131.60	130.20	ST	H-3-7-1-13	131.56	129.89	30.50	30.20	1.0		30.5					7				61.00	42.70		128.80						7					L-48
48	后庄路	10.73	前巷	ST	H-3-7-1-13	131.56	129.89	90Y	H-3-7-1-09	131.49	129.56	33.50	33.20	1.0		33.5					3				67.00	46.90		140.80						3					L-48
48	后庄路七八九巷	5.30	前巷	KT	H-3-7-1-12	131.55	130.35	90L	H-3-7-1-11	131.52	130.12	21.50	21.20	1.1	21.5						2				43.00	30.10		92.80				1		1					L-48
48	后庄路七八九巷	8.00	前巷	90L	H-3-7-1-11	131.52	130.12	ST	H-3-7-1-10	131.50	129.86	25.50	25.20	1.0		25.5					1				51.00	35.70		108.80				1							L-48
48	后庄路七八九巷	9.50	前巷	ST	H-3-7-1-10	131.50	129.86	90Y	H-3-7-1-09	131.49	129.56	25.50	25.20	1.2		25.5									51.00	35.70		108.80											L-48
48	豐樂南一街	9.80	前巷	KT	H-3-3-12	132.27	130.87	ST	H-3-3-11	132.06	130.55	31.50	31.20	1.0		31.5					10				63.00	44.10		132.80				5		5					L-48
48	豐樂南一街	9.80	前巷	ST	H-3-3-11	132.06	130.55	WLS	H-3-3-06	132.00	130.00	33.00	32.70	1.7		33					9				66.00	46.20		138.80				4		5					L-48
48	豐樂南一街	9.80	前巷	90Y	H-3-3-08	131.94	130.54	ST	H-3-3-07	131.98	130.24	25.00	24.70	1.2		25					2				50.00	35.00		106.80				1		1					L-48
48	豐樂南一街	9.80	前巷	ST	H-3-3-07	131.98	130.24	WLS	H-3-3-06	132.00	130.00	21.00	20.70	1.2		21					2				42.00	29.40		90.80				1		1					L-48
48	豐樂南一街	9.80	前巷	WLS	H-3-3-06	132.00	130.00	P900	H-3-3	132.00	129.97	2.50	1.90	1.0			2.5								5.00	3.50		15.60											L-48
48	后庄路七八九巷	6.50	前巷	KT	H-3-2-08	132.62	131.42	ST	H-3-2-07	132.60	131.15	26.50	26.20	1.0	26.5						5				53.00	37.10		112.80						5					L-48
48	后庄路七八九巷	3.30	前巷	ST	H-3-2-07	132.60	131.15	30L	H-3-2-06	132.58	130.87	28.50	28.20	1.0		28.5					3				57.00	39.90		99.66						3					L-48
48	豐樂一街	9.40	前巷	30L	H-3-2-06	132.58	130.87	30L	H-3-2-05	132.50	130.80	6.50	6.20	1.0		6.5									13.00	9.10		32.80											L-48
48	豐樂一街	9.40	前巷	30L	H-3-2-05	132.50	130.80	30L	H-3-2-04	132.21	130.46	34.00	33.70	1.0		34					4				68.00	47.60		142.80				2		2					L-48
48	豐樂一街	9.40	前巷	30L	H-3-2-04	132.21	130.46	P900	H-3-2	132.29	130.40	6.00	5.40	1.0		6									12.00	8.40		29.60											L-48
48	后庄路	10.73	前巷	ST	02CAh51-04	131.89	130.29	WLS	02CAh51-01	131.82	129.94	35.50	35.20	1.0		35.5									71.00	49.70		148.80											L-48
48	后庄路	10.73	前巷	90L	02CAh51-02	131.75	130.35	WLS	02CAh51-01	131.82	129.94	21.50	21.20	1.9		21.5					2				43.00	30.10		92.80						2					L-48
48	后庄路	10.73	前巷	WLS	02CAh51-01	131.82	129.94	P900	02CAh51	131.82	129.93	1.00	0.40	1.0		1							1		2.00	1.40		9.60											L-48
49	后庄路	13.65	前巷	KT	02CAh52-48	131.82	130.42	ST	02CAh52-47	131.72	130.18	23.50	23.20	1.0		23.5					2				47.00	32.90		100.80				1		1					L-49
49	后庄路	13.65	前巷	ST	02CAh52-47	131.72	130.18	P1200	02CAh52	131.60	129.91	27.50	26.75	1.0		27.5					4		1		55.00	38.50		115.00				3		1					L-49
49	后庄路980巷9弄	6.70	前巷	KT	02CAh52-46	131.47	130.27	90Y	02CAh52-40	131.46	129.63	28.00	27.70	2.3		28									56.00	39.20		118.80											L-49
49	后庄路980巷9弄	6.70	前巷	KT	02CAh52-43	131.50	130.30	ST	02CAh52-42	131.47	130.00	30.00	29.70	1.0	30										60.00	42.00		126.80											L-49
49	后庄路980巷9弄	6.70	前巷	ST	02CAh52-42	131.47	130.00	90L	02CAh52-41	131.46	129.68	32.00	31.70	1.0		32									64.00	44.80		134.80											L-49
49	后庄路980巷9弄	6.10	前巷	90L	02CAh52-41	131.46	129.68	90Y	02CAh52-40	131.46	129.63	5.00	4.70	1.0		5									10.00	7.00		26.80											L-49
49	后庄路980巷	6.10	前巷	90Y	02CAh52-40	131.46	129.63	90Y	02CAh52-39	131.50	129.45	18.00	17.70	1.0			18								36.00	25.20		78.80											L-49
49	后庄路980巷	6.10	前巷	90Y	02CAh52-39	131.50	129.45	P900	02CAh52-01	131.54	128.30	33.50	32.90	3.4				33.5			7				67.00	46.90		139.60				2		5					L-49
49	后庄路980巷11弄	6.50	前巷	KT	02CAh52-09	131.49	130.29	ST	02CAh52-08	131.50	130.00	28.50	28.20	1.0	28.5										57.00	39.90		120.80											L-49
49	后庄路980巷11弄	6.50	前巷	ST	02CAh52-08	131.50	130.00	90Y	02CAh52-07	131.62	129.57	27.00	26.70	1.6		27									54.00	37.80		114.80											L-49
49	后庄路980巷11弄	6.50	前巷	90Y	02CAh52-07	131.62	129.57	90WY	02CAh52-06	131.64	129.45	12.00	11.70	1.0			12								24.00	16.80		54.80											L-49
49	后庄路	13.65	前巷	P900	02CAh52-02	131.54	128.35	P900	02CAh52-01	131.54	128.30	5.00	4.10	1.0					5						8.20	7.00		24.40											L-49
49	后庄路	13.65	前巷	P900	02CAh52-01	131.54	128.30	P1200	02CAh52	131.60	127.93	37.50	36.45	1.0						37.5	2				72.90	52.50		153.80				1		1					L-49
50	崇德十路二段310巷	7.20	前巷	KT	F-1-4-09	129.32	127.82	30L	F-1-4-08	129.31	127.12	19.00	18.70	3.7		19					4				38.00	26.60		82.80				1		3					L-50
50	崇德十路二段310巷	7.20	前巷	30L	F-1-4-08	129.31	127.12	P900	F-1-4	129.06	127.06	6.50	5.90	1.0			6.5						1		13.00	9.10		31.60											L-50
50	崇德十路二段310巷	8.70	前巷	KT	F-1-3-14	129.40	128.00	WLS	F-1-3-01	129.40	127.42	18.00	17.70	3.2		18					6				36.00	25.20		78.80				3		3					L-50
50	崇德十路二段310巷65弄	5.40	前巷	90L	F-1-3-07	130.80	129.32	90Y	F-1-3-06	130.04	128.64	33.50	33.20	2.0		33.5					2				67.00	46.90		140.80						2					L-50
50	崇德十路二段310巷65弄	5.40	前巷	90Y	F-1-3-06	130.04	128.64	90Y	F-1-3-05	129.86	128.46	17.50	17.20	1.0		17.5					1				35.00	24.50		76.80						1					L-50
50	崇德十路二段310巷65弄	5.40	前巷	90Y	F-1-3-05	129.86	128.46	ST	F-1-3-04	129.67	128.19	26.50	26.20	1.0		26.5					3				53.00	37.10		112.80						3					L-50
50	崇德十路二段310巷65弄	5.40	前巷	ST	F-1-3-04	129.67	128.19	90L	F-1-3-03	129.42	127.85	34.00	33.70	1.0		34									68.00	47.60		142.80											L-50

內政部國土管理署下水道工程分署
SEWER ENGINEERING BRANCH , NATIONAL LAND MANAGEMNET AGENCY , MINISTRY OF THE INTERIOR

臺中市11期重劃區及四張犁地區
污水下水道系統工程-
第3分標(河北路及后庄路等區域)

連接管資料詳細表-前巷(七)

工程編號 112-4000-0102-6600-1560

聯聖工程顧問股份有限公司
LANDSEN Engineering Consultants CO.,LTD

繪圖	林靜慧	複核	方彥凱
設計	李冠毅	核准	黃俊銘
初核	紀政祥	日期	112.09

技師簽章 黃俊銘

本分署簽證並不免除合約廠商及本圖簽認技師之責任

街廓	路名	路寬	道路型式	上游 型式	上游 編號	上游 地面高程	上游 管底高程	下游 型式	下游 編號	下游 地面高程	下游 管底高程	連接管(∮200mm) 中心管長	連接管 管長 L	連接管 坡度	臨時擋土設施，一般擋土 1≦H<1.5	1.5≦H<2	2≦H<2.5	2.5≦H<3	3≦H<3.5	3.5≦H<4	道路排水管溝 W≦0.5m	道路排水管溝 W>0.5m	跌落深度Δh 內跌落 Δh<3m	3≦Δh<6m	路面切割(二次切割)	道路施工及復舊，AC面層厚10cm(臨鋪)	道路施工及復舊，AC面層厚15cm(臨鋪)	道路施工及復舊，AC面層5cm鋪築	道路施工及復舊，PC面層15cm	道路施工及復舊，抿石子	道路施工及復舊壓花地坪	匯流接頭，埋設及連接 UT	UTW	HYS	45YS-UT	P	R	Z	圖號
		(m)				(m)	(m)			(m)	(m)	(m)	(m)	%	(m)	(m)	(m)	(m)	(m)	(m)	(m)	(m)			(m)	(m²)	(m²)	(m²)	(m²)	(m²)	(m²)	(處)	(處)	(處)	(處)	(處)	(處)	(處)	
50	崇德十路二段310巷	6.40	前巷	90L	F-1-3-03	129.42	127.85	ST	F-1-3-02	129.42	127.63	22.50	22.20	1.0		22.5					1				45.00	31.50		96.80						1					L-50
50	崇德十路二段310巷	6.40	前巷	ST	F-1-3-02	129.42	127.63	WLS	F-1-3-01	129.40	127.42	21.00	20.70	1.0		21									42.00	29.40		90.80											L-50
50	崇德十路二段310巷	6.40	前巷	WLS	F-1-3-01	129.40	127.42	P900	F-1-3	129.07	127.40	2.00	1.40	1.0		2							1		4.00	2.80		13.60											L-50
50	崇德十路二段310巷65弄	3.90	前巷	KT	F-1-2-15	129.87	128.87	ST	F-1-2-14	129.86	128.58	21.00	20.70	1.4	21										42.00					24.84		4		4					L-50
50	崇德十路二段310巷65弄	3.90	前巷	ST	F-1-2-14	129.86	128.58	90L	F-1-2-13	129.86	128.46	2.50	2.20	5.0	2.5										5.00					2.64									L-50
50	崇德十路二段310巷65弄	5.40	前巷	90L	F-1-2-13	129.86	128.46	90Y	F-1-2-12	129.65	128.07	36.00	35.70	1.1		36					8				72.00	50.40		150.80				4		4					L-50
50	崇德十路二段310巷65弄	5.40	前巷	KT	F-1-1-01	130.10	128.70	P900	F-1-1	129.76	128.36	19.00	18.40	1.8	19						5		1		38.00	26.60		81.60				2		3					L-50
51	崇德十路二段310巷	3.60	前巷	KT	F-1-2-17	129.66	128.66	ST	F-1-2-16	129.65	128.20	24.00	23.70	1.9	24										48.00					28.44		3		3					L-51
51	崇德十路二段310巷	4.40	前巷-	ST	F-1-2-16	129.65	128.20	90Y	F-1-2-12	129.65	128.07	2.50	2.20	5.0		2.5									5.00	3.50		16.80											L-51
51	崇德十路二段310巷65弄	5.40	前巷	90Y	F-1-2-12	129.65	128.07	P900	F-1-2	129.33	127.79	28.50	27.90	1.0		28.5					4		1		57.00	39.90		119.60				1		3					L-51
51	崇德十路二段310巷	4.60	前巷	30L	F-1-2-1-07	129.51	127.35	P900	F-1-2-1	129.51	127.33	1.50	0.90	1.0			1.5								3.00	2.10		11.60								1			L-51
51	崇德十路二段310巷	4.60	前巷	30L	F-1-2-1-02	129.76	128.36	90L	F-1-2-1-01	129.51	127.89	9.50	9.20	4.9		9.5					2				19.00	13.30		44.80				1		1					L-51
51	崇德十路二段310巷	4.60	前巷	90L	F-1-2-1-01	129.51	127.89	P900	F-1-2-1	129.51	127.87	2.00	1.40	1.0		2					2		1		4.00	2.80		13.60				1		1					L-51
51	崇德十路二段310巷	4.40	前巷-	ST	F-1-2-08	129.19	127.73	90Y	F-1-2-06	129.19	127.68	1.00	0.70	5.0		1									2.00	1.40		10.80											L-51
51	崇德十路二段310巷	4.40	前巷	KT	F-1-2-07	129.12	127.72	90Y	F-1-2-06	129.19	127.68	4.00	3.70	1.0		4					1				8.00	5.60		22.80						1					L-51
51	崇德十路二段310巷	4.40	前巷	90Y	F-1-2-06	129.19	127.68	90Y	F-1-2-05	129.25	127.60	8.00	7.70	1.0		8									16.00	11.20		38.80											L-51
51	崇德十路二段310巷	4.40	前巷	90Y	F-1-2-05	129.25	127.60	30L	F-1-2-04	129.39	127.46	14.00	13.70	1.0		14					1				28.00	19.60		62.80				1							L-51
51	崇德十路二段310巷	4.40	前巷	30L	F-1-2-04	129.39	127.46	30L	F-1-2-03	129.40	127.37	8.50	8.20	1.0			8.5								17.00	11.90		40.80											L-51
51	崇德十路二段310巷	4.40	前巷	30L	F-1-2-03	129.40	127.37	ST	F-1-2-02	129.41	127.07	30.00	29.70	1.0			30				2				60.00	42.00		126.80				1		1					L-51
51	崇德十路二段310巷	4.40	前巷	ST	F-1-2-02	129.41	127.07	90L	F-1-2-01	129.45	126.77	30.00	29.70	1.0				30							60.00	42.00		126.80											L-51
51	崇德十路二段310巷	4.40	前巷	90L	F-1-2-01	129.45	126.77	P900	F-1-2	129.33	126.72	5.00	4.40	1.0				5							10.00	7.00		25.60											L-51
51	崇德十路二段	13.40	前巷	KT	F-1-03	128.85	127.45	ST	F-1-02	128.90	127.14	31.00	30.70	1.0		31					1				62.00	43.40		130.80						1					L-51
51	崇德十路二段	13.40	前巷	ST	F-1-02	128.90	127.14	90L	F-1-01	128.78	126.80	33.50	33.20	1.0		33.5									67.00	46.90		140.80											L-51
51	崇德十路二段	13.40	前巷	90L	F-1-01	128.78	126.80	P900	F-1	128.48	126.78	2.00	1.40	1.0		2							1		4.00	2.80		13.60											L-51
51	四平路387巷	7.70	前巷	ST	02CAh55-10	130.01	128.16	90L	02CAh55-09	129.80	127.80	36.00	35.70	1.0			36				2				72.00	50.40		150.80				1		1					L-51
51	四平路387巷	7.70	前巷	90L	02CAh55-09	129.80	127.80	P1200	02CAh55	129.80	127.77	3.00	2.25	1.0			3						1		6.00	4.20		17.00											L-51
52	豐樂北一路	8.80	前巷	KT	H-2-6-2-4-07	133.05	131.25	90L	H-2-6-2-4-06	133.06	131.18	7.00	6.70	1.0		7					2				14.00	9.80		34.80						2					L-52
52	豐樂北一路	8.80	前巷	90L	H-2-6-2-4-06	133.06	131.18	P900	H-2-6-2-4	133.06	131.14	4.00	3.40	1.0			4				1		1		8.00	5.60		21.60						1					L-52
52	豐樂三街	14.50	前巷	KT	H-2-6-1-02	133.55	131.75	90L	H-2-6-1-01	133.60	131.61	14.00	13.70	1.0		14									28.00	19.60		62.80									1		L-52
52	豐樂三街	12.80	前巷	90L	H-2-6-1-01	133.60	131.61	P900	H-2-6-1	133.61	131.59	1.50	0.90	1.0			1.5						1		3.00	2.10		11.60											L-52
52	豐樂北二路	16.00	前巷	KT	H-1-3-07	134.36	133.36	WLS	H-1-3-05	134.37	133.17	12.50	12.20	1.5	12.5						8				25.00				12.20		14.64	2	2	4					L-52
52	豐樂北二路	16.00	前巷	KT	H-1-3-06	134.38	133.38	WLS	H-1-3-05	134.37	133.17	20.50	20.20	1.0	20.5						18				41.00				20.20		24.24	5	4	9					L-52
52	豐樂北二路	16.00	前巷	WLS	H-1-3-05	134.37	133.17	ST	H-1-3-04	134.36	132.82	14.50	14.20	2.4	14.5										29.00				14.20		17.04								L-52
52	豐樂北二路	13.20	前巷	KT	H-1-3-03	134.44	133.04	90Y	H-1-3-02	134.35	132.78	26.00	25.70	1.0		26					2				52.00	36.40		110.80				1		1					L-52
52	豐樂北二路	13.20	前巷	90Y	H-1-3-02	134.35	132.78	90L	H-1-3-01	134.32	132.58	19.50	19.20	1.0		19.5									39.00	27.30		84.80											L-52
52	豐樂北二路	13.20	前巷	90L	H-1-3-01	134.32	132.58	P900	H-1-3	134.32	132.57	1.50	0.90	1.0		1.5							1		3.00	2.10		11.60											L-52
53	豐樂三街	12.80	前巷	KT	H-2-6-3-03	132.60	131.20	ST	H-2-6-3-02	132.45	130.87	33.00	32.70	1.0		33					7				66.00	46.20		138.80				2		5					L-53
53	豐樂三街	12.80	前巷	ST	H-2-6-3-02	132.45	130.87	90L	H-2-6-3-01	132.27	130.54	33.00	32.70	1.0		33					1				66.00	46.20		138.80				1							L-53
53	豐樂三街	12.80	前巷	90L	H-2-6-3-01	132.27	130.54	P900	H-2-6-3	132.29	130.52	1.50	0.90	1.0		1.5							1		3.00	2.10		11.60											L-53
53	豐樂北一路	3.00	前巷	KT	H-2-6-2-4-05	133.05	132.05	90Y	H-2-6-2-4-02	133.03	131.40	26.00	25.70	2.5	26										52.00				25.70		30.84	2		2					L-53
53	豐樂北一路	8.80	前巷	KT	H-2-6-2-4-04	133.10	131.70	WLS	H-2-6-2-4-01	133.06	131.06	15.50	15.20	4.1		15.5					6				31.00	21.70		68.80				3		3					L-53
53	豐樂北一路	8.80	前巷	KT	H-2-6-2-4-03	133.00	131.60	90Y	H-2-6-2-4-02	133.03	131.40	19.50	19.20	1.0		19.5					6				39.00	27.30		84.80				3		3					L-53
53	豐樂北一路	8.80	前巷	90Y	H-2-6-2-4-02	133.03	131.40	WLS	H-2-6-2-4-01	133.06	131.06	8.50	8.20	4.1		8.5					2				17.00	11.90		40.80				1		1					L-53
53	豐樂北一路	8.80	前巷	WLS	H-2-6-2-4-01	133.06	131.06	P900	H-2-6-2-4	133.06	131.02	3.50	2.90	1.0			3.5						1		7.00	4.90		19.60											L-53
53	豐樂二街	12.80	前巷	KT	H-2-5-2-12	132.58	131.18	90Y	H-2-5-2-03	132.59	131.11	6.50	6.20	1.0		6.5									13.00	9.10		32.80				1							L-53
53	豐樂二街61號等社區道路	3.10	前巷	90L	H-2-5-2-07	132.64	131.59	90WY	H-2-5-2-06	132.64	131.45	14.50	14.20	1.0	14.5										29.00				14.20										L-53
53	豐樂二街61號等社區道路	3.10	前巷	90WY	H-2-5-2-06	132.64	131.45	30L	H-2-5-2-05	132.63	131.23	17.00	16.70	1.3	17										34.00				16.70										L-53
53	豐樂二街	12.80	前巷	30L	H-2-5-2-05	132.63	131.23	P900	H-2-5-2	132.62	131.17	5.50	4.90	1.1		5.5							1		11.00	7.70		27.60											L-53
53	豐樂二街	12.80	前巷	90Y	H-2-5-2-03	132.59	131.11	WLS	H-2-5-2-01	132.62	130.62	10.50	10.20	4.7		10.5									21.00	14.70		48.80											L-53
53	豐樂二街	12.80	前巷	KT	H-2-5-2-02	132.69	131.29	WLS	H-2-5-2-01	132.62	130.62	21.50	21.20	3.1		21.5					7				43.00	30.10		92.80				3		4					L-53
53	豐樂二街	9.30	前巷	WLS	H-2-5-2-01	132.62	130.62	P900	H-2-5-2	132.62	130.59	3.00	2.40	1.0			3						1		6.00	4.20		17.60											L-53
53	豐樂二街	9.30	前巷	KT	H-2-5-1-08	132.91	131.51	WLS	H-2-5-1-06	132.95	131.42	8.50	8.20	1.0		8.5					1				17.00	11.90		40.80						1					L-53
53	豐樂二街	9.30	前巷	KT	H-2-5-1-07	132.99	131.59	WLS	H-2-5-1-06	132.95	131.42	13.50	13.20	1.2		13.5					4				27.00	18.90		60.80				2		2					L-53
53	豐樂二街	9.30	前巷	WLS	H-2-5-1-06	132.95	131.42	P900	H-2-5-1	132.95	131.38	4.50	3.90	1.0		4.5							1		9.00	6.30		23.60											L-53
53	豐樂二街	9.30	前巷	KT	H-2-5-1-05	132.93	131.20	90WY	H-2-5-1-01	132.95	130.95	5.00	4.70	5.0		5					1				10.00	7.00		26.80						1					L-53
53	豐樂二街	9.30	前巷	KT	H-2-5-1-02	133.05	131.65	90WY	H-2-5-1-01	132.95	130.95	23.50	23.20	3.0		23.5					8				47.00	32.90		100.80				4		4					L-53
53	豐樂二街	9.60	前巷	90WY	H-2-5-1-01	132.95	130.95	P900	H-2-5-1	132.95	130.92	3.00	2.40	1.0			3						1		6.00	4.20		17.60											L-53
54	豐樂路二段	13.40	前巷	KT	H-3-5-1-05	132.29	130.89	ST	H-3-5-1-04	132.26	130.63	25.50	25.20	1.0		25.5					4				51.00	35.70		108.80						4					L-54
54	豐樂路二段	13.40	前巷	ST	H-3-5-1-04	132.26	130.63	30L	H-3-5-1-03	132.23	130.40	23.00	22.70	1.0		23					2				46.00	32.20		98.80						2					L-54
54	豐樂三街	13.40	前巷	30L	H-3-5-1-03	132.23	130.40	30L	H-3-5-1-02	132.18	130.30	10.00	9.70	1.0		10									20.00	14.00		46.80											L-54
54	豐樂三街	13.40	前巷	30L	H-3-5-1-02	132.18	130.30	90L	H-3-5-1-01	132.10	130.20	10.00	9.70	1.0		10									20.00	14.00		46.80											L-54
54	豐樂三街	13.40	前巷	90L	H-3-5-1-01	132.10	130.20	P900	H-3-5-1	132.10	130.19	1.50	0.90	1.0			1.5						1		3.00	2.10		11.60											L-54
54	豐樂南一街	9.80	前巷	KT	H-3-5-11	131.90	130.50	ST	H-3-5-10	131.85	130.28	22.00	21.70	1.0		22					3				44.00	30.80		94.80						3					L-54
54	豐樂南一街	9.80	前巷	ST	H-3-5-10	131.85	130.28	90Y	H-3-5-01	131.80	129.95	33.00	32.70	1.0		33					3				66.00	46.20		138.80						3					L-54
54	豐樂三街_社區道路	4.00	前巷	KT	H-3-5-09	131.93	130.93	90Y	H-3-5-06	131.93	130.73	4.00	3.70	5.0	4										8.00				3.70					1					L-54
54	豐樂三街_社區道路	4.00	前巷	90L	H-3-5-07	131.92	130.87	90Y	H-3-5-06	131.93	130.73	14.00	13.70	1.0	14										28.00				13.70										L-54
54	豐樂三街_社區道路	4.00	前巷	90Y	H-3-5-06	131.93	130.73	90L	H-3-5-05	131.92	130.60	12.50	12.20	1.0	12.5										25.00				12.20					1					L-54
54	豐樂三街_社區道路	4.00	前巷	90L	H-3-5-05	131.92	130.60	90L	H-3-5-04	131.92	130.56	4.00	3.70	1.0	4										8.00				3.70										L-54
54	豐樂三街	13.43	前巷	90L	H-3-5-04	131.92	130.56	90Y	H-3-5-02	131.92	130.35	21.00	20.70	1.0		21									42.00				24.84										L-54
54	豐樂三街	13.43	前巷	KT	H-3-5-03	132.08	130.58	90Y	H-3-5-02	131.92	130.35	13.00	12.70	1.7		13					2				26.00	18.20		58.80						2					L-54

內政部國土管理署下水道工程分署 SEWER ENGINEERING BRANCH , NATIONAL LAND MANAGEMNET AGENCY , MINISTRY OF THE INTERIOR	臺中市11期重劃區及四張犁地區 污水下水道系統工程- 第3分標(河北路及后庄路等區域)	連接管資料詳細表-前巷(八)	工程編號 112-4000-0102-6600-1560

聯昇工程顧問股份有限公司
LANDSEN Engineering Consultants CO., LTD

繪 圖	林靜慧	複 核	方彥凱
設 計	李冠毅	核 准	黃俊銘
初 核	紀政祥	日 期	112.09

圖號 G 23 / 184

技師簽證 黃俊銘 聯昇工程顧問股份有限公司 土木工程技師

本分署簽證並不免除合約廠商及本圖簽認技師之責任

街廓	路名	路寬	道路型式	上游				下游				連接管(φ200mm)			臨時擋土設施，一般擋土						道路排水管溝W≦0.5m	道路排水管溝W>0.5m	跌落深度Δh		路面切割(二次切割)	道路施工及復舊，AC面層厚10cm(鋪銑)	道路施工及復舊，AC面層厚15cm(鋪銑)	道路施工及復舊，AC面層5cm銑鋪	道路施工及復舊，PC面層15cm	道路施工及復舊，拆石子	道路施工及復舊壓花地坪	匯流接頭，埋設及連接							圖號
				型式	編號	地面高程	管底高程	型式	編號	地面高程	管底高程	中心管長	管長L	坡度	1≦H<1.5	1.5≦H<2	2≦H<2.5	2.5≦H<3	3≦H<3.5	3.5≦H<4			內跌落									UT	UTW	HYS	45YS-UT	P	R	Z	
		(m)				(m)	(m)			(m)	(m)	(m)	(m)	%	(m)	(m)	(m)	(m)	(m)	(m)	(m)	(m)	Δh<3m	3≦Δh<6m	(m)	(m^2)	(m^2)	(m^2)	(m^2)	(m^2)	(m^2)	(處)	(處)	(處)	(處)	(處)	(處)	(處)	
54	豐樂三街	13.43	前巷	90Y	H-3-5-02	131.92	130.35	90Y	H-3-5-01	131.80	129.95	30.50	30.20	1.3		30.5					2				61.00	42.70		128.80						2					L-54
54	豐樂三街	13.43	前巷	90Y	H-3-5-01	131.80	129.95	P900	H-3-5	131.71	129.88	7.00	6.40	1.0		7							1		14.00	9.80		33.60											L-54
54	豐樂二街	9.87	前巷	KT	H-3-4-1-02	132.00	130.60	90L	H-3-4-1-01	132.14	130.34	25.50	25.20	1.0		25.5					4				51.00	35.70		108.80						4					L-54
54	豐樂二街	9.87	前巷	90L	H-3-4-1-01	132.14	130.34	P900	H-3-4-1	132.14	130.29	5.00	4.40	1.0		5									10.00	7.00		25.60											L-54
55	后庄路	10.73	前巷	90Y	H-3-7-1-09	131.49	129.56	90Y	H-3-7-1-01	131.27	129.12	31.00	30.70	1.4			31								62.00	43.40		130.80											L-55
55	豐樂二街	4.40	前巷	KT	H-3-7-1-04	131.88	130.48	ST	H-3-7-1-03	131.55	129.55	39.50	39.20	2.4		39.5					9				79.00	55.30		164.80				4		5			1		L-55
55	豐樂二街	4.40	前巷	ST	H-3-7-1-03	131.55	129.55	90Y	H-3-7-1-02	131.38	129.32	23.00	22.70	1.0			23				2				46.00	32.20		98.80				2							L-55
55	豐樂二街	4.40	前巷	90Y	H-3-7-1-02	131.38	129.32	90Y	H-3-7-1-01	131.27	129.12	20.00	19.70	1.0			20								40.00	28.00		86.80											L-55
55	后庄路	10.73	前巷	90Y	H-3-7-1-01	131.27	129.12	P900	H-3-7-1	131.25	129.09	3.00	2.40	1.0			3						1		6.00	4.20		17.60											L-55
55	豐樂南一街	9.00	前巷	ST	H-3-4-02	131.90	130.10	90L	H-3-4-01	131.94	129.94	16.00	15.70	1.0			16				3				32.00	22.40		70.80				1		2					L-55
55	豐樂南一街	9.00	前巷	90L	H-3-4-01	131.94	129.94	P900	H-3-4	131.86	129.89	4.50	3.90	1.0			4.5								9.00	6.30		23.60											L-55
56	后庄路980巷	6.10	前巷	KT	02CAh52-29	131.65	130.22	30L	02CAh52-28	131.64	129.77	9.00	8.70	5.0		9									18.00	12.60		42.80											L-56
56	后庄路980巷	6.10	前巷	30L	02CAh52-28	131.64	129.77	90WY	02CAh52-06	131.64	129.45	6.50	6.20	5.0			6.5								13.00	9.10		32.80											L-56
56	后庄路980巷	5.30	前巷	KT	02CAh52-25	131.55	130.35	90Y	02CAh52-24	131.54	130.24	10.50	10.20	1.0	10.5										21.00	14.70		48.80											L-56
56	后庄路980巷	5.30	前巷	90Y	02CAh52-24	131.54	130.24	90WY	02CAh52-06	131.64	129.45	19.00	18.70	4.2		19									38.00	26.60		82.80											L-56
56	后庄路980巷	4.50	前巷	KT	02CAh52-11	131.52	130.32	90WY	02CAh52-10	131.52	130.03	13.50	13.20	2.1	13.5										27.00	18.90		60.80											L-56
56	后庄路980巷	4.50	前巷	90WY	02CAh52-10	131.52	130.03	90Y	02CAh52-04	131.53	129.08	19.00	18.70	5.0			19								38.00	26.60		82.80											L-56
56	后庄路980巷	6.10	前巷	90WY	02CAh52-06	131.64	129.45	90Y	02CAh52-05	131.56	129.18	26.50	26.20	1.0			26.5								53.00	37.10		112.80											L-56
56	后庄路980巷	6.10	前巷	90Y	02CAh52-05	131.56	129.18	90Y	02CAh52-04	131.53	129.08	10.50	10.20	1.0				10.5							21.00	14.70		48.80											L-56
56	后庄路980巷	6.10	前巷	90Y	02CAh52-04	131.53	129.08	ST	02CAh52-03	131.50	128.69	38.50	38.20	1.0				38.5							77.00	53.90		160.80											L-56
56	后庄路980巷	6.10	前巷	ST	02CAh52-03	131.50	128.69	P900	02CAh52-02	131.54	128.35	34.00	33.40	1.0					34		2				68.00	47.60		141.60				1		1					L-56
57	后庄路980巷11弄	6.50	前巷	90L	02CAh52-37	131.49	130.09	90Y	02CAh52-32	131.50	129.92	16.50	16.20	1.0		16.5									33.00	23.10		72.80											L-57
57	后庄路980巷11弄	6.50	前巷	90Y	02CAh52-32	131.50	129.92	90L	02CAh52-30	131.62	129.62	30.00	29.70	1.0		30									60.00	42.00		126.80											L-57
57	后庄路980巷11弄	6.50	前巷	90L	02CAh52-30	131.62	129.62	90Y	02CAh52-07	131.62	129.57	5.50	5.20	1.0			5.5								11.00	7.70		28.80											L-57
58	崇德十路二段	13.40	前巷	KT	F-1-8-04	129.27	127.87	WLS	F-1-8-01	129.13	127.62	24.50	24.20	1.0		24.5					5				49.00	34.30		104.80				2		3					L-58
58	崇德十路二段	13.40	前巷	KT	F-1-8-03	129.65	128.25	ST	F-1-8-02	129.55	127.99	26.00	25.70	1.0		26					4				52.00	36.40		110.80						4					L-58
58	崇德十路二段	13.40	前巷	ST	F-1-8-02	129.55	127.99	WLS	F-1-8-01	129.13	127.62	25.00	24.70	1.5		25					4				50.00	35.00		106.80						4					L-58
58	崇德十路二段	13.40	前巷	WLS	F-1-8-01	129.13	127.62	P900	F-1-8	129.13	127.60	2.50	1.90	1.0		2.5							1		5.00	3.50		15.60											L-58
58	崇德十路二段310巷	4.40	前巷	KT	F-1-6-03	130.12	128.72	WLS	F-1-6-01	129.99	128.30	33.00	32.70	1.3		33					5				66.00	46.20		138.80				3		2					L-58
58	崇德十路二段310巷	4.40	前巷	KT	F-1-6-02	129.97	128.57	WLS	F-1-6-01	129.99	128.30	16.00	15.70	1.7		16					3				32.00	22.40		70.80				2		1					L-58
58	崇德十路二段310巷	4.40	前巷	WLS	F-1-6-01	129.99	128.30	P900	F-1-6	129.60	128.20	2.00	1.40	5.0		2							1		4.00	2.80		13.60											L-58
58	崇德十路二段	1.17	前巷-	ST	F-1-4-16	129.01	127.83	90L	F-1-4-15	129.01	127.61	4.50	4.20	5.0	4.5										9.00	6.30		7.25											L-58
58	崇德十路二段	13.40	前巷	90L	F-1-4-15	129.01	127.61	30L	F-1-4-14	129.03	127.22	28.50	28.20	1.4		28.5					5				57.00	39.90		120.80						5					L-58
58	崇德十路二段310巷	4.40	前巷	30L	F-1-4-14	129.03	127.22	30L	F-1-4-13	129.08	127.11	11.00	10.70	1.0		11									22.00	15.40		50.80											L-58
58	崇德十路二段310巷	4.40	前巷	30L	F-1-4-13	129.08	127.11	ST	F-1-4-12	129.11	126.85	26.00	25.70	1.0			26				4				52.00	36.40		110.80				2		2					L-58
58	崇德十路二段310巷	4.40	前巷	ST	F-1-4-12	129.11	126.85	30L	F-1-4-11	129.38	126.57	28.50	28.20	1.0				28.5			4				57.00	39.90		120.80				2		2					L-58
58	崇德十路二段310巷	7.20	前巷	30L	F-1-4-11	129.38	126.57	30L	F-1-4-10	129.40	126.50	6.50	6.20	1.0				6.5							13.00	9.10		32.80											L-58
58	崇德十路二段310巷	7.20	前巷	30L	F-1-4-10	129.40	126.50	P900	F-1-4-05	129.31	126.33	17.00	16.40	1.0					17						34.00	23.80		73.60											L-58
58	崇德十路二段310巷	3.50	前巷	KT	F-1-4-07	129.33	128.33	ST	F-1-4-06	129.31	128.11	22.00	21.70	1.0	22										44.00				21.70			6		6					L-58
58	崇德十路二段310巷	7.20	前巷	ST	F-1-4-06	129.31	128.11	P900	F-1-4-05	129.31	128.09	1.50	0.90	1.0	1.5								1		3.00	2.10		11.60											L-58
58	崇德十路二段310巷	7.20	前巷	P900	F-1-4-05	129.31	126.33	P900	F-1-4-01	129.31	126.28	5.00	4.10	1.0					5						8.20	7.00		24.40											L-58
58	崇德十路二段310巷	4.40	前巷	KT	F-1-4-04	129.94	128.54	ST	F-1-4-03	129.89	128.40	14.00	13.70	1.0		14					6				28.00	19.60		62.80				3		3					L-58
58	崇德十路二段310巷	4.40	前巷	ST	F-1-4-03	129.89	128.40	ST	F-1-4-02	129.47	127.73	27.50	27.20	2.4		27.5					10				55.00	38.50		116.80				5		5					L-58
58	崇德十路二段310巷	4.40	前巷	ST	F-1-4-02	129.47	127.73	P900	F-1-4-01	129.31	126.28	29.00	28.40	5.0			29				6				58.00	40.60		121.60				2		4					L-58
58	崇德十路二段310巷	7.20	前巷	P900	F-1-4-01	129.31	126.28	P900	F-1-4	129.06	126.25	3.50	2.60	1.0					3.5						5.20	4.90		18.40											L-58
60	崇德十路二段	13.40	前巷	ST	H-5-02	129.77	128.22	90L	H-5-01	129.45	127.94	28.00	27.70	1.0		28					4				56.00	39.20		118.80				2		2					L-60
60	崇德十路二段	13.40	前巷	90L	H-5-01	129.45	127.94	P1200	H-5	129.45	127.93	1.00	0.25	1.0		1								1	2.00	1.40		9.00											L-60
60	崇德十路二段	13.40	前巷	KT	F-1-7-1-04	129.70	128.30	RC	F-1-7-1-03	129.70	127.70	22.00	21.55	2.7		22					8				44.00	30.80		94.20				4		4					L-60
60	崇德十路二段	13.40	前巷	RC	F-1-7-1-03	129.70	127.70	WLS	F-1-7-1-01	129.70	127.42	5.50	5.05	5.0			5.5				3				10.10	7.70		28.20				1		1		1			L-60
60	崇德十路二段	13.40	前巷	KT	F-1-7-1-02	129.72	127.97	WLS	F-1-7-1-01	129.70	127.42	11.00	10.70	5.0			11				6				22.00	15.40		50.80				3		3					L-60
60	崇德十路二段	13.40	前巷	WLS	F-1-7-1-01	129.70	127.42	P900	F-1-7-1	129.44	127.41	1.50	0.90	1.0			1.5						1		3.00	2.10		11.60											L-60
61	豐樂北一路	9.60	前巷	KT	H-2-8-2-2-04	132.13	130.73	WLS	H-2-8-2-2-01	132.17	130.36	36.50	36.20	1.0		36.5									73.00	51.10		152.80									7		L-61
61	豐樂北一路	9.60	前巷	KT	H-2-8-2-2-03	132.73	131.33	ST	H-2-8-2-2-02	132.39	130.99	31.00	30.70	1.1	31						3				62.00	43.40		130.80						3			1		L-61
61	豐樂北一路	9.60	前巷	ST	H-2-8-2-2-02	132.39	130.99	WLS	H-2-8-2-2-01	132.17	130.36	32.00	31.70	2.0		32									64.00	44.80		134.80									5		L-61
61	豐樂北一路	9.60	前巷	WLS	H-2-8-2-2-01	132.17	130.36	P900	H-2-8-2-2	132.17	130.32	4.50	3.90	1.0		4.5							1		9.00	6.30		23.60											L-61
61	豐樂北二路	16.00	前巷	KT	H-1-5-03	133.50	132.00	WLS	H-1-5-01	133.61	131.76	23.50	23.20	1.0		23.5					5				47.00	32.90		100.80				2		3					L-61
61	豐樂北二路	16.00	前巷	KT	H-1-5-02	133.89	132.39	WLS	H-1-5-01	133.61	131.76	36.00	35.70	1.7		36									72.00	50.40		150.80											L-61
61	豐樂北二路	16.00	前巷	WLS	H-1-5-01	133.61	131.76	P900	H-1-5	133.61	131.75	1.50	0.90	1.0		1.5							1		3.00	2.10		11.60											L-61
62	豐樂北一路	9.60	前巷	KT	H-2-8-2-2-08	132.14	130.64	WLS	H-2-8-2-2-05	132.17	130.17	27.50	27.20	1.7		27.5					6				55.00	38.50		116.80				2		4					L-62
62	豐樂北一路	9.60	前巷	KT	H-2-8-2-2-07	132.75	131.25	ST	H-2-8-2-2-06	132.38	130.88	37.00	36.70	1.0		37					4				74.00	51.80		154.80						4					L-62
62	豐樂北一路	9.60	前巷	ST	H-2-8-2-2-06	132.38	130.88	WLS	H-2-8-2-2-05	132.17	130.17	35.50	35.20	2.0		35.5					4				71.00	49.70		148.80						4					L-62
62	豐樂北一路	9.60	前巷	WLS	H-2-8-2-2-05	132.17	130.17	P900	H-2-8-2-2	132.17	130.04	2.50	1.90	5.0			2.5						1		5.00	3.50		15.60											L-62
62	豐樂路二段	9.20	前巷	KT	H-2-8-08	131.38	129.78	ST	H-2-8-07	131.37	129.55	22.50	22.20	1.0		22.5					3				45.00	31.50		96.80						3					L-62
62	豐樂路二段	9.20	前巷	ST	H-2-8-07	131.37	129.55	30L	H-2-8-06	131.23	129.33	20.00	19.70	1.1		20					3				40.00	28.00		86.80						3					L-62
62	豐樂路二段	9.20	前巷	30L	H-2-8-06	131.23	129.33	90Y	H-2-8-01	131.21	129.10	4.50	4.20	5.0			4.5								9.00	6.30		24.80											L-62
62	豐樂五街	9.20	前巷	KT	H-2-8-03	131.89	130.39	90Y	H-2-8-02	131.46	129.36	28.00	27.70	3.7		28					5				56.00	39.20		118.80				1		4					L-62
62	豐樂五街	9.20	前巷	90Y	H-2-8-02	131.46	129.36	90Y	H-2-8-01	131.21	129.10	25.50	25.20	1.0			25.5				1				51.00	35.70		108.80						1					L-62
62	豐樂五街	9.20	前巷	WLS	H-2-8-01	131.21	129.10	P900	H-2-8	131.22	129.06	4.00	3.40	1.0			4						1		8.00	5.60		21.60											L-62
62	豐樂路二段	13.40	前巷	KT	H-2-7-03	132.06	130.56	ST	H-2-7-02	131.78	130.26	29.50	29.20	1.0		29.5					4				59.00	41.30		124.80				1		3					L-62
62	豐樂路二段	13.40	前巷	ST	H-2-7-02	131.78	130.26	30L	H-2-7-01	131.56	129.98	28.00	27.70	1.0		28									56.00	39.20		118.80									1		L-62

技 師 簽 證

內政部國土管理署下水道工程分署 SEWER ENGINEERING BRANCH , NATIONAL LAND MANAGEMNET AGENCY , MINISTRY OF THE INTERIOR	臺中市11期重劃區及四張犁地區 污水下水道系統工程- 第3分標(河北路及后庄路等區域)	連接管資料詳細表-前巷(九)	工程編號	112-4000-0102-6600-1560	聯聖工程顧問股份有限公司 LANDSEN Engineering Consultants CO.,LTD 繪圖 林靜慧 複核 方彥凱 設計 李冠毅 核准 黃俊銘 初核 紀政祥 日期 112.09	圖號 G 24 024 183

本分署簽證並不免除合約廠商及本圖簽認技師之責任

街廓	路名	路寬 (m)	道路型式	上游 型式	上游 編號	上游 地面高程 (m)	上游 管底高程 (m)	下游 型式	下游 編號	下游 地面高程 (m)	下游 管底高程 (m)	連接管(∮200mm) 中心管長 (m)	管長L (m)	坡度 %	臨時擋土設施，一般擋土 1≦H<1.5 (m)	1.5≦H<2 (m)	2≦H<2.5 (m)	2.5≦H<3 (m)	3≦H<3.5 (m)	3.5≦H<4 (m)	道路排水管溝 W≦0.5m (m)	道路排水管溝 W>0.5m (m)	跌落深度△h 內跌落 △h<3m	3≦△h<6m	路面切割(二次切割) (m)	道路施工及復舊，AC面層厚10cm(刨鋪) (m²)	道路施工及復舊，AC面層厚15cm(刨鋪) (m²)	道路施工及復舊，AC面層5cm鋪築 (m²)	道路施工及復舊，PC面層15cm (m²)	道路施工及復舊，緣石子 (m²)	道路施工及復舊壓花地坪 (m²)	匯流接頭，埋設及連接 UT (處)	UTW (處)	HYS (處)	45YS-UT (處)	P (處)	R (處)	Z (處)	圖號
62	豐樂路二段	13.40	前巷	30L	H-2-7-01	131.56	129.98	P900	H-2-7	131.57	129.96	2.50	1.90	1.0		2.5							1		5.00	3.50		15.60											L-62
62	豐樂三街	12.80	前巷	ST	H-2-6-6-02	132.48	130.98	90L	H-2-6-6-01	132.27	130.58	40.00	39.70	1.0		40					5				80.00	56.00		166.80						5					L-62
62	豐樂三街	12.80	前巷	90L	H-2-6-6-01	132.27	130.58	P900	H-2-6-6	132.28	130.56	2.00	1.40	1.0		2							1		4.00	2.80		13.60											L-62
62	豐樂三街	12.80	前巷	KT	H-2-6-5-02	132.65	131.15	90L	H-2-6-5-01	132.56	130.99	15.50	15.20	1.0		15.5					3				31.00	21.70		68.80				1		2					L-62
62	豐樂三街	12.80	前巷	90L	H-2-6-5-01	132.56	130.99	P900	H-2-6-5	132.57	130.97	2.00	1.40	1.0		2							1		4.00	2.80		13.60											L-62
63	崇德十路二段	13.40	前巷	KT	H-2-9-08	132.15	130.65	ST	H-2-9-07	131.87	130.37	22.50	22.20	1.2		22.5					1				45.00	31.50		96.80				1							L-63
63	崇德十路二段	13.40	前巷	ST	H-2-9-07	131.87	130.37	ST	H-2-9-06	131.82	130.11	26.00	25.70	1.0		26					3				52.00	36.40		110.80						3					L-63
63	崇德十路二段	13.40	前巷	ST	H-2-9-06	131.82	130.11	90Y	H-2-9-05	131.49	129.85	25.50	25.20	1.0		25.5					4				51.00	35.70		108.80				3		1					L-63
63	崇德十路二段	13.40	前巷	90Y	H-2-9-05	131.49	129.85	30L	H-2-9-04	131.45	129.79	6.50	6.20	1.0		6.5									13.00	9.10		32.80											L-63
63	崇德十路二段	13.40	前巷	30L	H-2-9-04	131.45	129.79	30L	H-2-9-03	131.24	129.71	8.00	7.70	1.0		8									16.00	11.20		38.80											L-63
63	豐樂路二段	13.40	前巷	30L	H-2-9-03	131.24	129.71	WLS	H-2-9-01	131.25	129.36	8.50	8.20	4.1		8.5					2				17.00	11.90		40.80				1		1					L-63
63	豐樂路二段	13.40	前巷	ST	H-2-9-02	131.18	129.68	WLS	H-2-9-01	131.25	129.36	32.00	31.70	1.0		32					2				64.00	44.80		134.80				1		1					L-63
63	豐樂路二段	13.40	前巷	WLS	H-2-9-01	131.25	129.36	P900	H-2-9	131.26	129.34	1.50	0.90	1.0			1.5						1		3.00	2.10		11.60											L-63
63	豐樂五街	9.20	前巷	ST	H-2-8-2-06	131.99	130.59	WLS	H-2-8-2-01	132.00	130.51	8.00	7.70	1.0		8					3				16.00	11.20		38.80				3					1		L-63
63	豐樂北二路21號等_社區道路	5.20	前巷	KT	H-2-8-2-05	132.10	131.10	90Y	H-2-8-2-02	132.03	130.63	26.50	26.20	1.8	26.5										53.00				26.20				8	8					L-63
63	豐樂五街	9.00	前巷	KT	H-2-8-2-04	133.05	131.65	ST	H-2-8-2-03	132.33	130.93	26.00	25.70	2.8		26					6				52.00	36.40		110.80				6							L-63
63	豐樂五街	9.00	前巷	ST	H-2-8-2-03	132.33	130.93	90Y	H-2-8-2-02	132.03	130.63	26.50	26.20	1.1		26.5					4				53.00	37.10		112.80				3		1					L-63
63	豐樂五街	8.00	前巷	90Y	H-2-8-2-02	132.03	130.63	WLS	H-2-8-2-01	132.00	130.51	6.00	5.70	2.0		6									12.00	8.40		30.80											L-63
63	豐樂北一路	8.00	前巷	WLS	H-2-8-2-01	132.00	130.51	P900	H-2-8-2	132.00	130.46	4.50	3.90	1.0		4.5							1		9.00	6.30		23.60											L-63
63	豐樂五街	9.20	前巷	ST	H-2-8-05	131.88	130.48	90Y	H-2-8-04	131.45	129.45	25.50	25.20	4.0		25.5					4				51.00	35.70		108.80				1		3					L-63
63	豐樂五街	9.20	前巷	90Y	H-2-8-04	131.45	129.45	90Y	H-2-8-02	131.46	129.36	9.00	8.70	1.0			9								18.00	12.60		42.80											L-63
63	豐樂五街51號等社區道路	6.00	前巷	KT	H-1-7-06	133.07	131.67	90L	H-1-7-05	133.06	131.31	36.00	35.70	1.0		36					8				72.00				42.84					8					L-63
63	豐樂五街51號等社區道路	6.00	前巷	90L	H-1-7-05	133.06	131.31	WLS	H-1-7-02	133.06	131.28	3.00	2.70	1.0		3									6.00				3.24										L-63
63	豐樂五街51號等社區道路	6.00	前巷	KT	H-1-7-04	133.07	131.67	90L	H-1-7-03	133.06	131.31	36.00	35.70	1.0		36					8				72.00				42.84					8					L-63
63	豐樂五街51號等社區道路	6.00	前巷	90L	H-1-7-03	133.06	131.31	WLS	H-1-7-02	133.06	131.28	2.50	2.20	1.2		2.5									5.00				2.64										L-63
63	豐樂五街51號等社區道路	6.00	前巷	WLS	H-1-7-02	133.06	131.28	90L	H-1-7-01	133.05	131.21	7.00	6.70	1.0		7									14.00				8.04										L-63
66	崇德十路二段	13.40	前巷	KT	H-5-03	129.97	128.47	ST	H-5-02	129.77	128.22	25.00	24.70	1.0		25					4				50.00	35.00		106.80						3				1	L-66
66	崇德十路二段	13.40	前巷	KT	H-4-06	129.60	128.09	WLS	H-4-01	129.65	127.89	4.00	3.70	5.0		4					1				8.00	5.60		22.80						1					L-66
66	崇德十路二段	13.40	前巷-	ST	H-4-03	130.05	128.83	90L	H-4-02	130.01	128.61	4.50	4.20	5.0	4.5										9.00	6.30		24.80											L-66
66	崇德十路二段	13.40	前巷	90L	H-4-02	130.01	128.61	WLS	H-4-01	129.65	127.89	14.50	14.20	5.0		14.5					3				29.00	20.30		64.80						3					L-66
66	崇德十路二段	13.40	前巷	WLS	H-4-01	129.65	127.89	P1200	H-4	129.65	127.87	1.50	0.75	1.0		1.5								1	3.00	2.10		11.00											L-66
66	后庄路860巷	7.00	前巷	KT	H-3-14-1-14	130.95	129.55	WLS	H-3-14-1-01	130.69	128.97	23.00	22.70	2.5		23					2				46.00	32.20		98.80				1		1					L-66
66	后庄路860巷	7.00	前巷	KT	H-3-14-1-13	130.69	129.26	WLS	H-3-14-1-06	130.69	128.69	11.50	11.20	5.0		11.5					6				23.00	16.10		52.80				3		3					L-66
66	后庄路860巷	1.90	前巷-	ST	H-3-14-1-10	130.95	129.58	90Y	H-3-14-1-08	130.95	129.48	2.00	1.70	5.0		2									4.00	2.80		7.03											L-66
66	后庄路860巷	7.00	前巷	KT	H-3-14-1-09	130.95	129.55	90Y	H-3-14-1-08	130.95	129.48	6.50	6.20	1.0		6.5									13.00	9.10		32.80				1		1					L-66
66	后庄路860巷	7.00	前巷	90Y	H-3-14-1-08	130.95	129.48	30L	H-3-14-1-07	130.72	128.99	19.50	19.20	2.5		19.5									39.00	27.30		84.80				3		3					L-66
66	后庄路860巷	7.00	前巷	30L	H-3-14-1-07	130.72	128.99	WLS	H-3-14-1-06	130.69	128.69	6.00	5.70	5.0		6									12.00	8.40		30.80				1		1					L-66
66	后庄路860巷	7.00	前巷	WLS	H-3-14-1-06	130.69	128.69	P900	H-3-14-1	130.69	128.61	8.00	7.40	1.0			8								16.00	11.20		37.60											L-66
66	后庄路860巷19號等社區道路	5.50	前巷	KT	H-3-14-1-05	130.69	129.69	90L	H-3-14-1-04	130.69	129.38	38.50	38.20	0.8	38.5										77.00				38.20			13		13					L-66
66	后庄路860巷19號等社區道路	5.50	前巷	90L	H-3-14-1-04	130.69	129.38	90L	H-3-14-1-03	130.68	129.21	21.00	20.70	0.8	21										42.00				20.70			8		8					L-66
66	后庄路860巷19號等社區道路	5.50	前巷	90L	H-3-14-1-03	130.68	129.21	30L	H-3-14-1-02	130.69	129.10	13.50	13.20	0.8		13.5									27.00				15.84										L-66
66	后庄路860巷	7.00	前巷	30L	H-3-14-1-02	130.69	129.10	WLS	H-3-14-1-01	130.69	128.97	13.00	12.70	1.0		13									26.00	18.20		58.80											L-66
66	后庄路860巷	7.00	前巷	WLS	H-3-14-1-01	130.69	128.97	P900	H-3-14-1	130.69	128.96	1.50	0.90	1.0		1.5							1		3.00	2.10		11.60											L-66
66	后庄路	13.65	前巷	ST	H-3-13-01	131.07	129.20	P900	H-3-13	130.82	129.02	18.00	17.40	1.0		18					2		1		36.00	25.20		77.60				1			1				L-66

內政部國土管理署下水道工程分署 SEWER ENGINEERING BRANCH, NATIONAL LAND MANAGEMNET AGENCY, MINISTRY OF THE INTERIOR	臺中市11期重劃區及四張犁地區 污水下水道系統工程- 第3分標(河北路及后庄路等區域)	連接管資料詳細表-前巷(十)	工程編號	112-4000-0102-6600-1560

聯聖工程顧問股份有限公司 LANDSEN Engineering Consultants CO.,LTD			
繪圖	林靜慧	複核	方彥凱
設計	李冠毅	核准	黃俊銘
初核	紀政祥	日期	112.09

圖號 G 025 / 25 185

技師簽證 黃俊銘

本分署簽證並不免除合約廠商及本圖簽認技師之責任

街廓	路名	可施作空間 (m)	道路型式	後巷施工現況	上游 型式	上游 編號	上游 地面高程 (m)	上游 管底高程 (m)	下游 型式	下游 編號	下游 地面高程 (m)	下游 管底高程 (m)	連接管(∮200mm) 中心管長 (m)	連接管 管長L (m)	連接管 坡度 %	後巷排水管溝混凝土溝(單) W=0.2m (m)	後巷排水管溝混凝土溝(雙) W=0.2m (m)	跌落深度△h 內跌落 △h<3m	跌落深度△h 內跌落 3≦△h<6m	跌落深度△h 內跌落 6≦△h<9m	道路施工及復舊，後巷PC面層10cm修復 (m²)	匯流接頭，埋設及連接 UT (處)	UTW (處)	HYS (處)	45YS-UT (處)	P (處)	R (處)	Z (處)	圖號
22	崇德路二段293號~299號後巷	1.10	後巷		KT	J-2a-3-1-3	119.46	118.66	ST	J-2a-3-1-2	119.48	118.42	24.00	23.70	1.0	23.7					27.26		6	6					L-22
22	崇德路二段281號~291號後巷	1.10	後巷		ST	J-2a-3-1-2	119.48	118.42	ST	J-2a-3-1-1	119.50	118.10	23.50	23.20	1.4	23.2					26.68		4	4					L-22
23	大連路二段93號後巷	0.75	後巷		KT	GJ09-06-19	116.90	116.10	90Y	GJ09-06-16	116.90	115.91	8.50	8.20	2.2	8.2					9.43	1		1					L-23
23	大連路二段89號後巷	0.75	後巷		KT	GJ09-06-18	116.91	116.11	90L	GJ09-06-17	116.91	116.02	9.00	8.70	1.0	8.7					10.01			1					L-23
23	大連路二段93號側巷	0.75	後巷		90L	GJ09-06-17	116.91	116.02	90Y	GJ09-06-16	116.90	115.91	11.00	10.70	1.0	10.7					12.31	2							L-23
23	大連路二段93號側巷	0.75	後巷		90Y	GJ09-06-16	116.90	115.91	ST	GJ09-06-15	116.89	115.77	14.00	13.70	1.0	13.7					15.76	3							L-23
28	崇德五路351號後巷	3.90	後巷		KT	B-6-6-5	120.53	119.53	KT	B-6-6-4	120.53	119.13	8.00	7.70	5.0	7.7					8.86	1		1					L-28
19	崇德路二段405號後巷	1.50	後巷		KT	B-6-3-8	122.01	121.21	90L	B-6-3-7	122.01	121.00	20.50	20.20	1.0	20.2					23.23	3							L-19
19	崇德路二段405號側巷	2.42	後巷		90L	B-6-3-7	122.01	121.00	ST	B-6-3-6	122.01	120.70	30.00	29.70	1.0	29.7					34.16	3		1					L-19
16	梅川東路五段322號旁	0.00	後巷	RC增建物	KT	K-5-2-1-06	123.33	122.53	ST	K-5-2-1-05	123.32	122.07	12.50	12.20	3.7	12.2					14.03		1	1					L-16
11	崇德八路一段	0.50	後巷	T增建物	KT	B-3-10-1-11	126.66	125.80	ST	B-3-10-1-10	126.66	125.45	7.00	6.70	5.0	6.7					7.71	1							L-11
7	崇德路三段126號	0.75	後巷		KT	02CCb53-3	127.13	126.33	ST	02CCb53-2	127.13	125.68	29.00	28.70	2.2	28.7					33.01	2							L-7
9	崇德路三段1號	0.75	後巷		KT	02CCb48-5	125.23	124.43	90Y	02CCb48-3	125.22	124.05	14.50	14.20	2.6	14.2					16.33	1							L-9
9	崇德路三段1號	0.75	後巷		KT	02CCb48-4	125.22	124.42	90Y	02CCb48-3	125.22	124.05	21.50	21.20	1.7	21.2					24.38			1					L-9
66	崇德十路二段	0.75	後巷		KT	H-4-05	130.10	129.30	90L	H-4-04	130.10	129.25	4.50	4.20	1.0	4.2					4.83		1	1					L-66
66	崇德十路二段	0.75	後巷		90L	H-4-04	130.10	129.25	ST	H-4-03	130.05	128.83	24.00	23.70	1.7	23.7					27.26								L-66
66	后庄路860巷	0.00	後巷	鐵皮增建物	KT	H-3-14-1-12	130.94	130.14	90L	H-3-14-1-11	130.94	130.07	6.50	6.20	1.0	6.2					7.13		1	1					L-66
66	后庄路860巷	0.00	後巷	鐵皮增建物	90L	H-3-14-1-11	130.94	130.07	ST	H-3-14-1-10	130.95	129.58	14.00	13.70	3.5	13.7					15.76								L-66
44	崇德十路二段	0.00	後巷	RC增建物	KT	F-4-15	127.96	127.16	ST	F-4-14	127.94	126.62	19.50	19.20	2.8	19.2					22.08		4						L-44
58	崇德十路二段310巷	1.17	後巷		KT	F-1-4-17	129.02	128.22	ST	F-1-4-16	129.01	127.83	16.00	15.70	2.4	15.7					18.06		1	1					L-58
51	崇德十路二段310巷	0.80	後巷		KT	F-1-2-09	129.18	128.38	ST	F-1-2-08	129.19	127.73	17.00	16.70	3.8	16.7					19.21		1	1					L-51
57	后庄路980巷	0.00	後巷	增建物	KT	02CAh52-38	131.50	130.70	90L	02CAh52-37	131.49	130.09	13.50	13.20	4.5	13.2					15.18								L-57
41	后庄路	1.30	後巷		KT	02CAh30-08	132.26	131.46	90L	02CAh30-07	132.25	131.16	30.00	29.70	1.0	29.7					34.16	10		5					L-41
41	后庄路	0.00	後巷	增建物	90L	02CAh30-07	132.25	131.16	ST	02CAh30-06	132.26	130.93	20.00	19.70	1.1	19.7					22.66								L-41
42	四平路417巷	0.70	後巷	RC增建物	KT	02CAh26-18	130.78	129.98	ST	02CAh26-17	130.48	129.62	35.50	35.20	1.0		70.4				52.8		13	13					L-42
42	四平路417巷	0.70	後巷	RC增建物	ST	02CAh26-17	130.48	129.62	ST	02CAh26-16	129.89	129.09	40.00	39.70	1.3		79.4				59.55	1	12	13					L-42
43	四平路417巷	0.70	後巷	RC增建物	ST	02CAh26-16	129.89	129.09	ST	02CAh26-15	129.65	128.45	40.00	39.70	1.6		79.4				59.55		13	13					L-43
54	豐樂三街_社區道路	0.00	後巷	RC增建物	KT	H-3-5-08	131.92	130.92	90L	H-3-5-07	131.92	130.87	5.00	4.70	1.0		9.4				7.05		1	1					L-54
48	豐樂南一街	0.00	後巷	RC增建物	KT	H-3-3-10	131.93	131.13	ST	H-3-3-09	131.94	130.66	23.00	22.70	2.0	22.7					26.11		2	2					L-48
53	豐樂二街61號等社區道路	1.50	後巷		KT	H-2-5-2-11	132.65	131.85	90WY	H-2-5-2-06	132.64	131.45	16.50	16.20	2.4		32.4				24.3		3	3					L-53
53	豐樂二街61號等社區道路	3.00	後巷		KT	H-2-5-2-10	132.62	131.82	90WY	H-2-5-2-06	132.64	131.45	25.50	25.20	1.5		50.4				37.8		5	5					L-53
53	豐樂二街61號等社區道路	3.90	後巷		KT	H-2-5-2-09	132.63	131.83	90L	H-2-5-2-08	132.63	131.75	8.00	7.70	1.0		15.4				11.55		2	2					L-53
53	豐樂二街61號等社區道路	3.00	後巷		90L	H-2-5-2-08	132.63	131.75	90L	H-2-5-2-07	132.64	131.59	15.50	15.20	1.0		30.4				22.8								L-53
47	豐樂路二段	0.70	後巷	增建物	KT	H-2-13-05	132.60	131.80	ST	H-2-13-04	132.59	131.16	21.50	21.20	3.0	21.2					24.38		1	1					L-47
40	后庄路	2.60	後巷		90L	02CAh51-06	132.10	130.92	90L	02CAh51-05	132.25	130.68	24.50	24.20	1.0	24.2					27.83		1	1					L-40
48	后庄路	7.20	後巷		KT	02CAh51-03	131.76	130.96	90L	02CAh51-02	131.75	130.35	15.50	15.20	3.9	15.2					17.48	2		1					L-48

內政部國土管理署下水道工程分署 SEWER ENGINEERING BRANCH , NATIONAL LAND MANAGEMNET AGENCY , MINISTRY OF THE INTERIOR	臺中市11期重劃區及四張犁地區 污水下水道系統工程- 第3分標(河北路及后庄路等區域)	連接管資料詳細表-後巷	工程編號	112-4000-0102-6600-1560

聯聖工程顧問股份有限公司
LANDSEN Engineering Consultants CO.,LTD

繪圖	林靜慧	複核	方彥凱
設計	李冠毅	核准	黃俊銘
初核	紀政祥	日期	112.09

技師簽章 黃俊銘

圖號 G 26 / 026 183

本分署簽證並不免除合約廠商及本圖簽認技師之責任

街廓	路名	人行道寬 (m)	道路型式	上游 型式	上游 編號	上游 地面高程 (m)	上游 管底高程 (m)	下游 型式	下游 編號	下游 地面高程 (m)	下游 管底高程 (m)	連接管(φ200mm) 中心管長 (m)	連接管 管長 L (m)	連接管 坡度 %	臨時擋土設施，一般擋土 1≦H<1.5 (m)	1.5≦H<2 (m)	2≦H<2.5 (m)	2.5≦H<3 (m)	3≦H<3.5 (m)	3.5≦H<4 (m)	道路排水管溝 W≦0.5m (m)	道路排水管溝 W>0.5m (m)	跌落深度Δh 內跌落 Δh<3m	3≦Δh<6m	路面切割(二次切割) (m)	人行道復舊，PC面層15cm (m²)	人行道復舊，抿石子 (m²)	人行道復舊，連鎖磚 (m²)	人行道復舊，壓花地坪 (m²)	匯流接頭，埋設及連接 UT (處)	UTW (處)	HYS (處)	45YS-UT (處)	P (處)	R (處)	Z (處)	圖號
22	崇德二路二段	1.20	人行道	ST	J-2a-3-1-1	119.50	118.10	90Y	J-2a-3-1	119.50	118.01	5.00	4.70	1.7		5									10.00	5.64											L-22
23	大連路二段	2.00	人行道	ST	GJ09-06-15	116.89	114.65	90L	GJ09-06-14	116.88	114.63	2.50	2.20	1.0			2.5								5.00	4.40											L-23
28	河北路三段	1.20	人行道	KT	B-6-6-4	120.53	119.13	90L	B-6-6-3	120.53	118.98	3.00	2.70	5.0		3									6.00	3.24											L-28
28	崇德五路	0.80	人行道	90L	B-6-5-1	121.17	119.17	P900	B-6-5	121.15	119.11	6.50	5.90	1.0			6.5						1				4.72										L-28
19	崇德路二段	2.00	人行道	ST	B-6-3-6	122.01	120.70	90L	B-6-3-5	122.01	120.61	3.00	2.70	3.2	3										6.00	5.40											L-19
16	梅川東路五段	2.40	人行道	ST	K-5-2-1-05	123.32	122.07	90L	K-5-2-1-04	123.32	121.92	3.00	2.70	5.0	3											6.48											L-16
8	崇德八路一段	2.30	人行道	KT	K-2-13-2	127.40	126.00	ST	K-2-13-1	127.35	125.75	25.00	24.70	1.0		25					1					56.81						1					L-8
8	崇德八路一段	2.30	人行道	ST	K-2-13-1	127.35	125.75	P900	K-2-13	127.09	125.51	23.50	22.90	1.0		23.5							1			52.67											L-8
16	崇德八路一段	2.30	人行道	KT	B-3-17-1	124.45	122.43	P900	B-3-17	124.18	122.37	5.50	4.90	1.0			5.5											11.27							1		L-16
9	崇德八路一段	3.00	人行道	KT	B-3-13-01	126.45	124.45	P900	B-3-13	126.30	124.30	15.00	14.40	1.0			15						1			43.20									1		L-9
13	崇德八路一段	2.30	人行道	90L	B-3-10-5-2	124.95	123.53	WLS	B-3-10-5-1	124.86	122.86	32.00	31.70	2.1		32					2					72.91						1		1			L-13
13	崇德八路一段	2.30	人行道	WLS	B-3-10-5-1	124.86	122.86	P900	B-3-10-5	124.87	122.84	2.00	1.40	1.0			2						1			3.22											L-13
13	崇德八路一段	2.30	人行道	ST	B-3-10-4-3	125.34	123.74	WLS	B-3-10-4-1	125.35	123.62	3.50	3.20	3.4		3.5					1					7.36						1					L-13
13	崇德八路一段	2.30	人行道	ST	B-3-10-4-2	125.34	123.74	WLS	B-3-10-4-1	125.35	123.62	12.00	11.70	1.0		12					2					26.91						2					L-13
13	崇德八路一段	2.30	人行道	WLS	B-3-10-4-1	125.35	123.62	P900	B-3-10-4	125.35	123.60	1.50	0.90	1.0		1.5							1			2.07											L-13
11	崇德八路一段	2.30	人行道	ST	B-3-10-1-10	126.66	125.45	90L	B-3-10-1-9	126.65	125.25	4.00	3.70	5.0	4										8.00		8.51										L-11
14	山西路三段	2.30	人行道	KT	B-2-15-1	125.55	123.98	P900	B-2-15	125.14	123.74	24.50	23.90	1.0		24.5								1		54.97									1		L-14
10	山西路三段	2.40	人行道	WLS	B-2-11-1	127.25	125.85	P900	B-2-11	127.20	125.80	1.50	0.90	3.3		1.5							1			2.16											L-10
10	山西路三段	2.40	人行道	WLS	B-2-10-1	128.21	126.73	P900	B-2-10	128.03	126.63	2.00	1.40	5.0		2							1			3.36											L-10
15	梅川東路五段	2.40	人行道	WLS	B-13-1	123.79	121.85	P1800	B-13	123.82	121.81	3.50	2.45	1.0			3.5						1					5.88									L-15
14	梅川東路五段	2.40	人行道	WLS	B-12-1	125.00	122.87	P1800	B-12	124.50	122.84	2.50	1.45	1.0		2.5								1		3.48											L-14
7	崇德路三段	2.40	人行道	ST	02CCb53-2	127.13	125.68	90WY	02CCb53-1	127.13	125.56	2.50	2.20	5.0		2.5											5.28										L-7
59	后庄路	2.90	人行道	ST	H-3-13-02	130.82	128.32	P900	H-3-13	130.82	128.28	3.50	2.90	1.0				3.5										8.41									L-59
59	后庄路	2.90	人行道	ST	H-3-11-01	131.05	129.15	P900	H-3-11	131.05	129.11	5.50	4.90	0.6			5.5											14.21									L-59
48	豐樂南一街	1.40	人行道	ST	H-3-3-09	131.94	130.66	90Y	H-3-3-08	131.94	130.54	2.50	2.20	5.0	2.5											3.08											L-48
53	豐樂三街	3.00	人行道	KT	H-2-6-3-04	132.29	130.89	P900	H-2-6-3	132.29	130.87	2.00	1.40	1.0		2							1						4.20			1					L-53
53	豐樂路二段	3.10	人行道	ST	H-2-5-02	132.38	130.38	30L	H-2-5-01	132.34	130.11	27.00	26.70	1.0			27				3							82.77		2		1					L-53
53	豐樂路二段	3.10	人行道	30L	H-2-5-01	132.34	130.11	P900	H-2-5	132.35	130.05	5.50	4.90	1.0			5.5						1					15.19									L-53
46	豐樂路二段	3.40	人行道	ST	H-2-4-01	132.44	130.44	P900	H-2-4	132.47	130.28	15.50	14.90	1.0			15.5											50.66				1					L-46
63	豐樂北二路	3.50	人行道	90L	H-1-7-01	133.05	131.21	P900	H-1-7	133.00	131.10	10.50	9.90	1.0		10.5							1			34.65											L-63
61	豐樂三街	2.25	人行道	KT	H-1-4-01	133.95	132.45	P900	H-1-4	133.98	132.31	14.00	13.40	1.0		14					2		1			30.15				1		1					L-61
52	豐樂北二路	3.00	人行道	ST	H-1-3-04	134.36	132.82	90Y	H-1-3-02	134.35	132.78	4.50	4.20	1.0		4.5										12.60											L-52
63	崇德十路二段	3.00	人行道	KT	H-1-01	132.52	131.02	P1200	H-1	132.54	130.96	6.00	5.25	1.0		6					1			1		15.75				1							L-63

內政部國土管理署下水道工程分署
SEWER ENGINEERING BRANCH , NATIONAL LAND MANAGEMNET AGENCY , MINISTRY OF THE INTERIOR

臺中市11期重劃區及四張犁地區
污水下水道系統工程-
第3分標(河北路及后庄路等區域)

連接管資料詳細表-人行道

工程編號 112-4000-0102-6600-1560

聯聖工程顧問股份有限公司
LANDSEN Engineering Consultants CO.,LTD

繪圖	林靜慧	複核	方彥凱
設計	李冠毅	核准	黃俊銘
初核	紀政祥	日期	112.09

圖號 G-027 27/183

技師簽證 黃俊銘

本分署簽證並不免除合約廠商及本圖簽認技師之責任

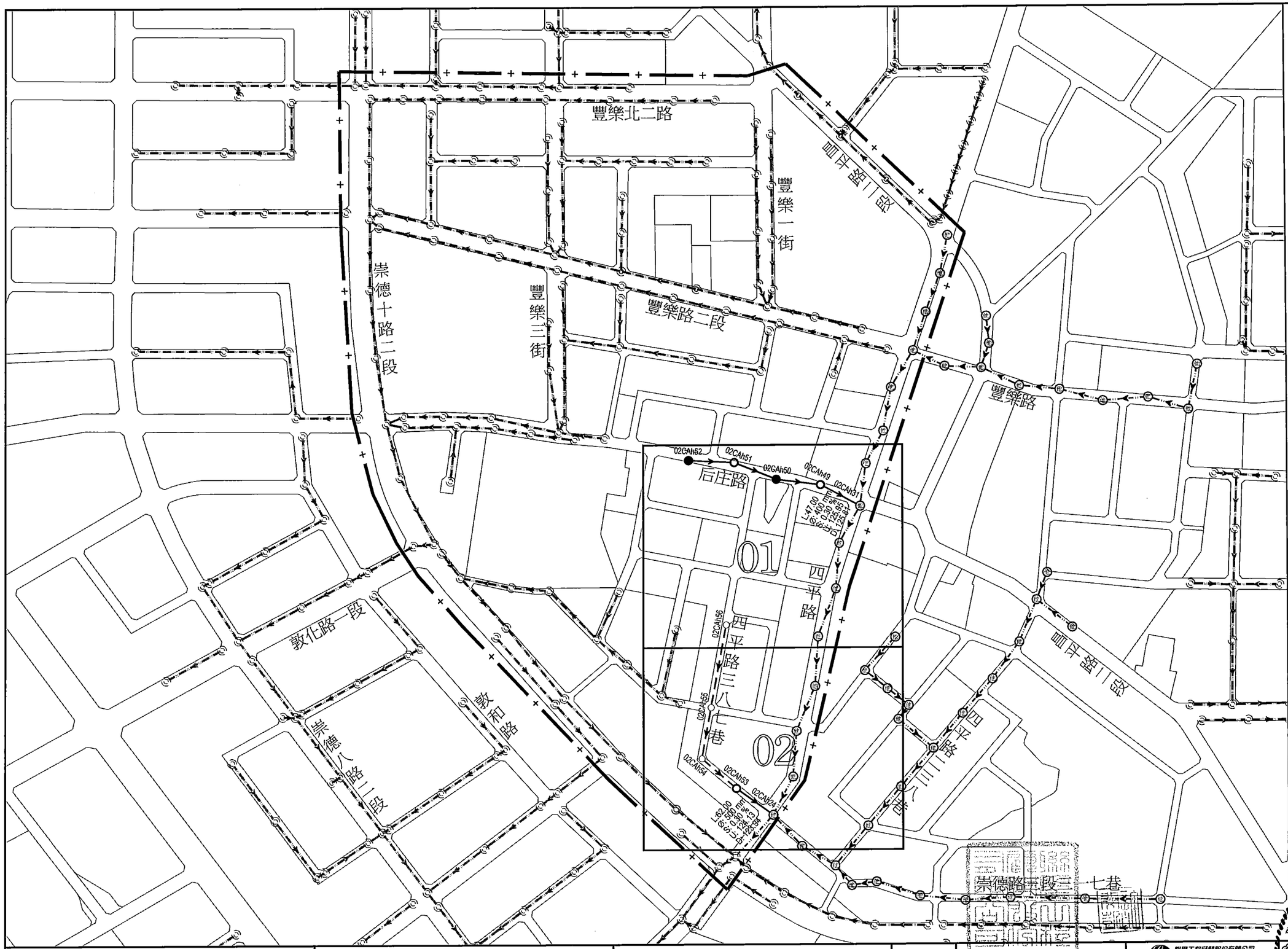

北

A1 Scale 1:2000
A3 Scale 1:4000

圖例：

- 第三標工程範圍
- 既設污水管線
- 他標污水管線
- 新設污水管線(推進)
- 新設污水管線(明挖)
- 既設污水人孔
- 他標污水人孔
- 新設圓形鋼襯板推進井
- 新設圓形鋼襯板到達井
- 新設明挖人孔

內政部國土管理署下水道工程分署 SEWER ENGINEERING BRANCH , NATIONAL LAND MANAGEMNET AGENCY , MINISTRY OF THE INTERIOR	臺中市11期重劃區及四張犁地區 污水下水道系統工程- 第3分標(河北路及后庄路等區域)	管線工程範圍索引圖	工程編號	112-4000-0102-6600-1560

聯聖工程顧問股份有限公司 LANDSEN Engineering Consultants CO.,LTD			
繪圖	林靜慧	複核	方彥凱
設計	李冠毅	核准	黃俊銘
初核	紀政祥	日期	112.09

技師簽證

黃俊銘

聯聖工程顧問股份有限公司 黃俊銘 第007638號 水工程技師

本分署簽證並不免除合約廠商及本圖簽認技師之責任

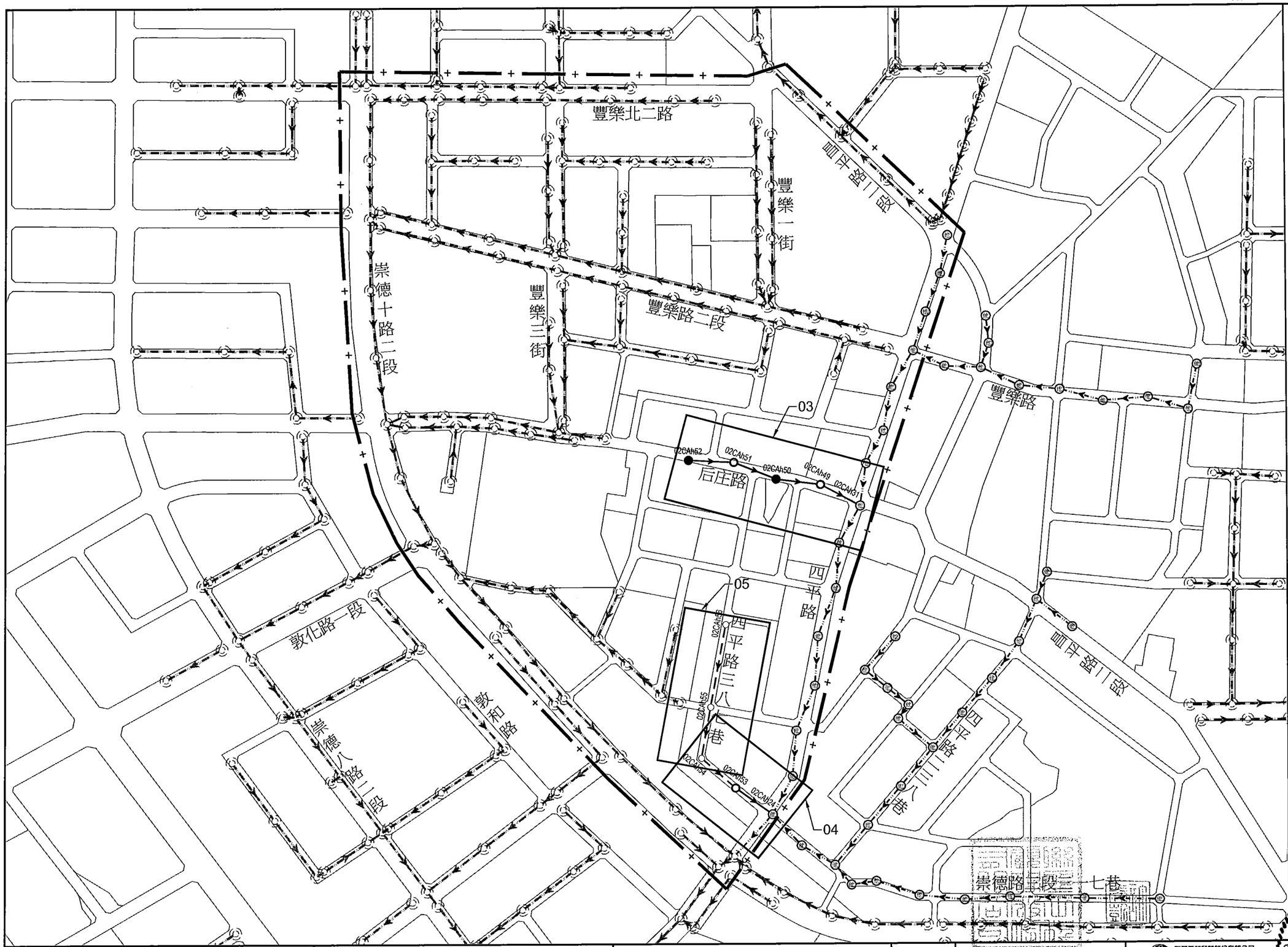

北

A1 Scale 1:3000
A3 Scale 1:6000

圖例：

- 第三標工程範圍
- 既設污水管線
- 他標污水管線
- 新設污水管線(推進)
- 新設污水管線(明挖)
- 既設污水人孔
- 他標污水人孔
- 新設圓形鋼襯板推進井
- 新設圓形鋼襯板到達井
- 新設明挖人孔

內政部國土管理署下水道工程分署 SEWER ENGINEERING BRANCH , NATIONAL LAND MANAGEMNET AGENCY , MINISTRY OF THE INTERIOR	臺中市11期重劃區及四張犁地區 污水下水道系統工程- 第3分標(河北路及后庄路等區域)	平面及縱斷面圖索引圖	工程編號	112-4000-0102-6600-1560	聯聖工程顧問股份有限公司 LANDSEN Engineering Consultants CO.,LTD

繪圖	林靜慧	複核	方彥凱
設計	李冠毅	核准	黃俊銘
初核	紀政祥	日期	112.09

技師簽證

黃俊銘 大學 第007638號 技師 大工程技師

本分署簽證並不免除合約廠商及本圖簽認技師之責任

北

A1 Scale: 1:500
A3 Scale: 1:1000

施工範圍索引圖

NTS

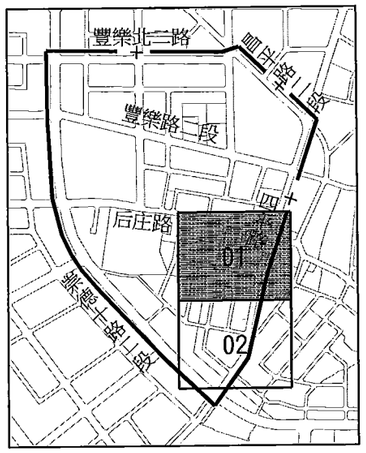

圖 例：

- 第三標工程範圍
- 既設污水管線
- 他標污水管線
- 新設污水管線(推進)
- 新設污水管線(明挖)
- 既設污水人孔
- 他 他標污水人孔
- 新設圓形鋼襯板推進井
- 新設圓形鋼襯板到達井
- 新設明挖人孔
- GL 地面高程(m)
- INV 管底高程(m)
- Depth 人孔渠底深度(m)
- L 管線中心長度(m)
- Ø 管徑(mm)
- S 坡度(%)
- U 上游管底高程(m)
- D 下游管底高程(m)
- T 中華電信管線(幹管)
- t 中華電信管線(分線)
- E 台電高壓管線
- e 台電低壓管線
- e161kv 台電161KV管線
- GAS 欣中天然氣管線
- w100 自來水管及管徑(mm)
- 雨水下水道
- L 寬頻管線
- cable 台灣固網管線
- TV 大台中數位有線電視
- TBC 群健有線電視管線
- FET 遠傳電信管線
- apoc 亞太電信管線(光纖)
- 試挖位置

內政部國土管理署下水道工程分署 SEWER ENGINEERING BRANCH , NATIONAL LAND MANAGEMNET AGENCY , MINISTRY OF THE INTERIOR	臺中市11期重劃區及四張犁地區 污水下水道系統工程- 第3分標(河北路及后庄路等區域)	污水管線系統平面圖(一)	工程編號	112-4000-0102-6600-1560	聯盟工程顧問股份有限公司 LIANMEN Engineering Consultants CO.,LTD

繪圖	林靜慧	複核	方彥凱	簽號	技師
設計	李冠毅	核准	黃俊銘	P-030	01
初核	紀政祥	日期	112.09		

聯盟工程顧問股份有限公司 技師簽名印 黃俊銘 技師證字第0078號 本工程用

本分署簽證並不免除合約廠商及本圖簽認技師之責任

北

A1 Scale: 1:500
A3 Scale: 1:1000

施工範圍索引圖

NTS

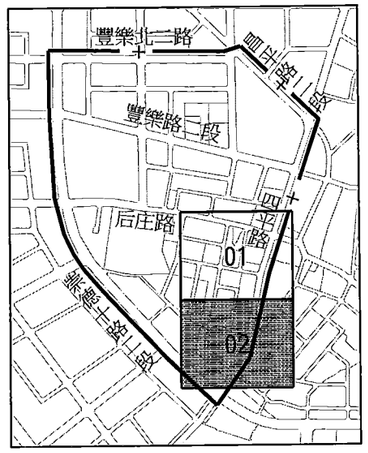

圖 例:

- 第三標工程範圍
- 既設污水管線
- 他標污水管線
- 新設污水管線(推進)
- 新設污水管線(明挖)
- 既設污水人孔
- 他標污水人孔
- 新設圓形鋼襯板推進井
- 新設圓形鋼襯板到達井
- 新設明挖人孔
- GL 地面高程(m)
- INV 管底高程(m)
- Depth 人孔渠底深度(m)
- L 管線中心長度(m)
- Ø 管徑(mm)
- S 坡度(%)
- U 上游管底高程(m)
- D 下游管底高程(m)
- —T— 中華電信管線(幹管)
- —t— 中華電信管線(分線)
- —E— 台電高壓管線
- —e— 台電低壓管線
- —e161kv— 台電161KV管線
- —GAS— 欣中天然氣管線
- —w100— 自來水管及管徑(mm)
- 雨水下水道
- —L— 寬頻管線
- —cable— 台灣固網管線
- —TV— 大台中數位有線電視
- —TBC— 群健有線電視管線
- —FET— 遠傳電信管線
- —apoc— 亞太電信管線(光纖)
- 試挖位置

內政部國土管理署下水道工程分署 SEWER ENGINEERING BRANCH , NATIONAL LAND MANAGEMNET AGENCY , MINISTRY OF THE INTERIOR	臺中市11期重劃區及四張犁地區 污水下水道系統工程- 第3分標(河北路及后庄路等區域)	污水管線系統平面圖(二)	工程編號	112-4000-0102-6600-1560	利盟工程顧問股份有限公司 LIMSIEN Engineering Consultants CO.,LTD 繪圖 林靜慧 複核 方彥凱 設計 李冠毅 核准 黃俊銘 初核 紀政祥 日期 112.09 圖號 031 02

技師

利盟工程顧問股份有限公司 黃俊銘 技師 內政部營建署工程顧問公司登記證字第0176號 本工程

本分署簽證並不免除合約廠商及本圖簽認技師之責任

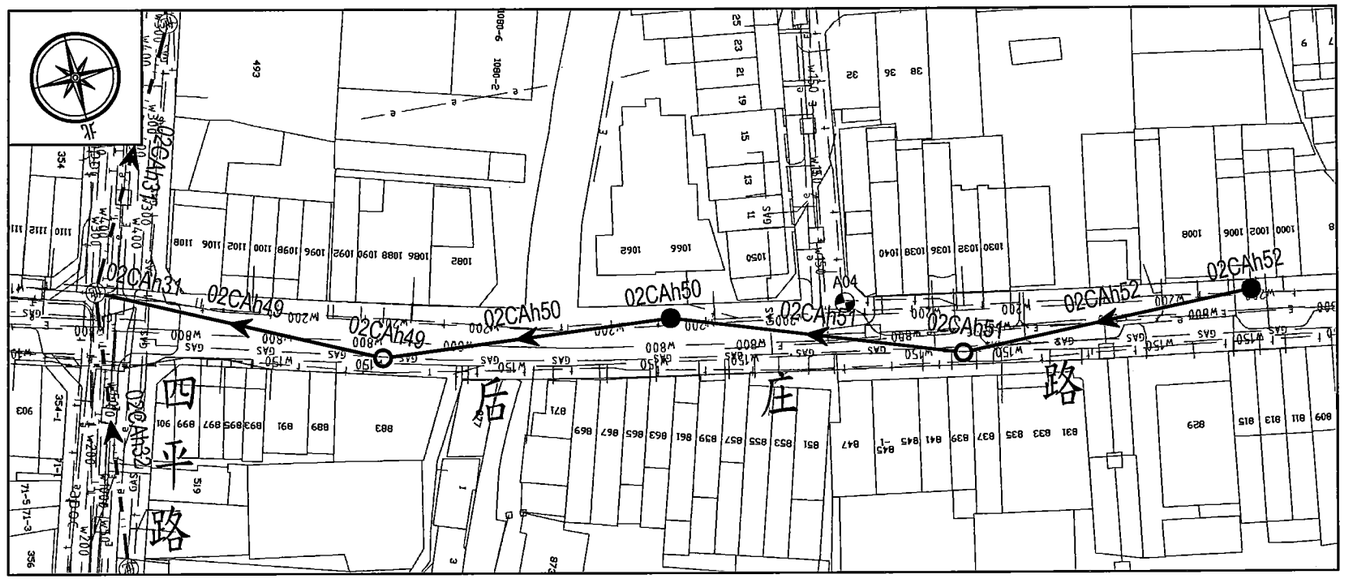

平面圖 -02CAh49,02CAh50,02CAh51,02CAh52
A1: Scale: 1:500
A3: Scale: 1:1000

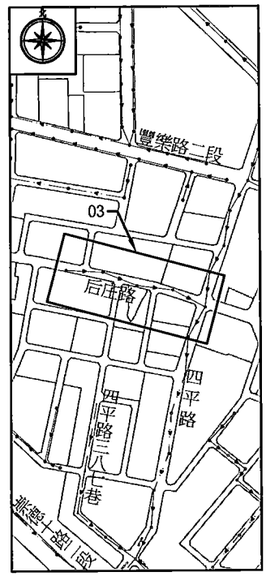

索引圖 (INDEX)
詳P-01

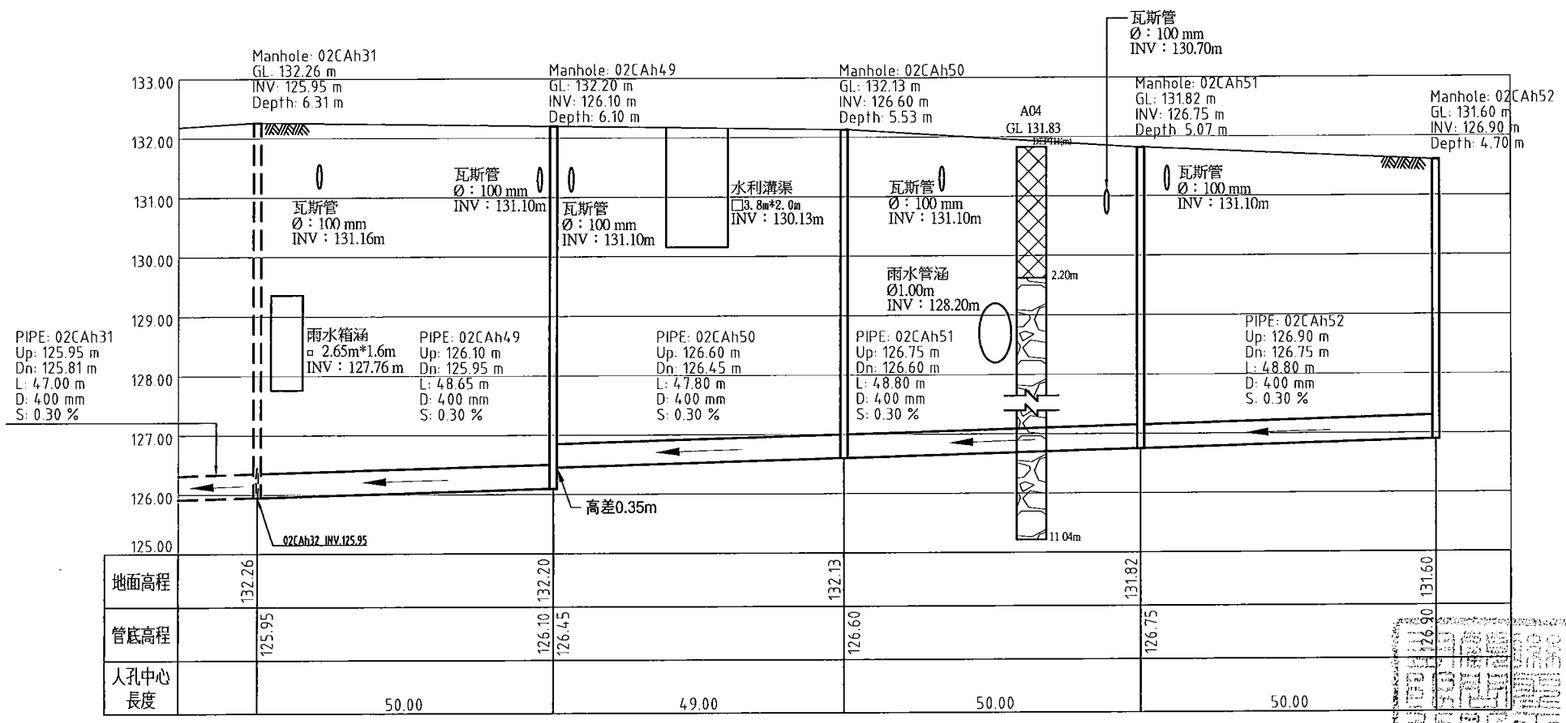

縱斷面圖 -02CAh49,02CAh50,02CAh51,02CAh52
A1: Scale: H=1:500 V=1:50
A3: Scale: H=1:1000 V=1:100

圖例：

- 既設污水管線
- 他標污水管線
- 新設污水管線(推進)
- 新設污水管線(明挖)
- 既設污水人孔
- 他標污水人孔
- 新設圓形鋼襯板推進井
- 新設圓形鋼襯板到達井
- 新設明挖人孔
- Manhole: 人孔編號
- GL： 地面高程(m)
- INV： 管底高程(m)
- Depth： 人孔渠底深度(m)
- PIPE： 管線編號
- Up： 上游管底高程(m)
- Dn： 下游管底高程(m)
- L： 施工長度(m)
- D： 管徑(mm)
- S： 坡度(%)
- h： 跌落深度(m)
- T 中華電信管線(幹管)
- t 中華電信管線(分線)
- E 台電高壓管線
- e 台電低壓管線
- e161kv 台電161KV管線
- GAS 欣中天然氣管線
- w100 自來水管及管徑(mm)
- 雨水下水道
- L 寬頻管線
- cable 台灣固網管線
- TV 大台中數位有線電視
- TBC 群健有線電視管線
- FET 遠傳電信管線
- apoc 亞太電信管線(光纖)

註：施工長度[illegible]相鄰[illegible]

內政部國土管理署下水道工程分署 SEWER ENGINEERING BRANCH , NATIONAL LAND MANAGEMNET AGENCY , MINISTRY OF THE INTERIOR	臺中市11期重劃區及四張犁地區 污水下水道系統工程- 第3分標(河北路及后庄路等區域)	平面及縱斷面圖-02CAh49,02CAh50,02CAh51,02CAh52	工程編號	112-4000-0102-6600-1560	聯盟工程顧問股份有限公司 LANDSEN Engineering Consultants CO.,LTD

繪圖	林靜慧	複核	方彥凱
設計	李冠毅	核准	黃俊銘
初核	紀政祥	日期	112.09

技師簽章
黃俊銘

本分署簽證並不免除合約廠商及本圖簽認技師之責任

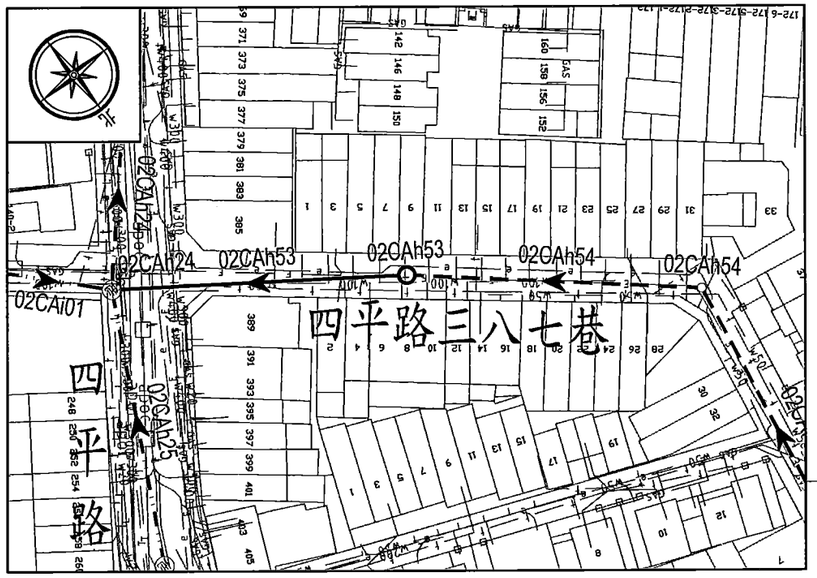

平 面 圖 -02CAh53,02CAh54

A1: Scale: 1:500
A3: Scale: 1:1000

接圖號"P-05"

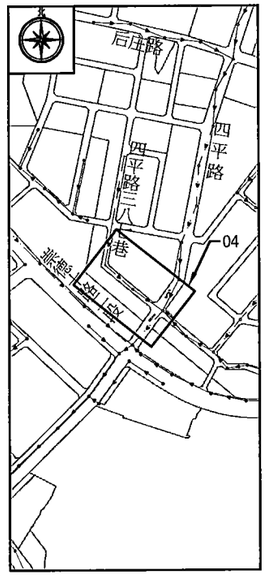

索引圖 (INDEX)

詳P-02

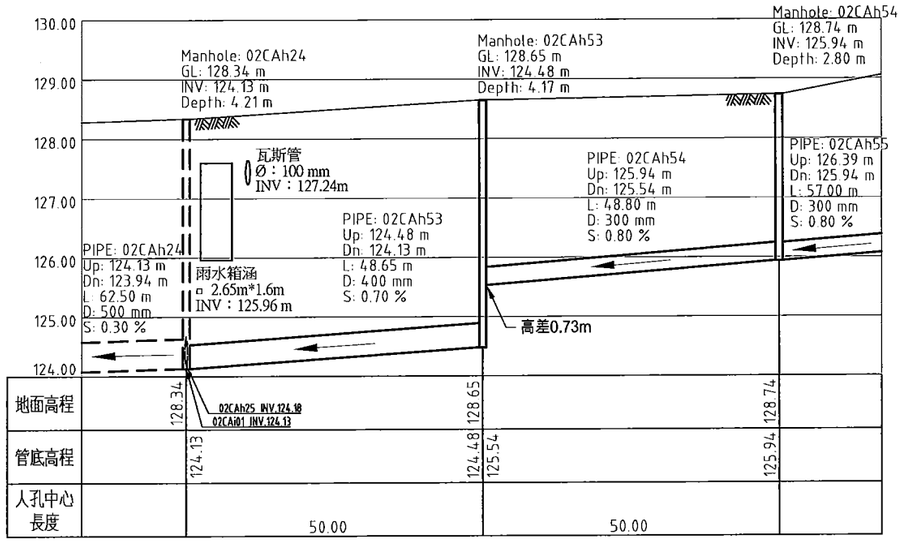

縱 斷 面 圖 -02CAh53,02CAh54

A1: Scale: H=1:500 V=1:50
A3: Scale: H=1:1000 V=1:100

圖 例：

- 既設污水管線
- 他標污水管線
- 新設污水管線(推進)
- 新設污水管線(明挖)
- 既設污水人孔
- 他標污水人孔
- 新設圓形鋼襯板推進井
- 新設圓形鋼襯板到達井
- 新設明挖人孔

Manhole:	人孔編號
GL：	地面高程(m)
INV：	管底高程(m)
Depth：	人孔渠底深度(m)
PIPE：	管線編號
Up：	上游管底高程(m)
Dn：	下游管底高程(m)
L：	施工長度(m)
D：	管徑(mm)
S：	坡度(%)
h：	跌落深度(m)
—T—	中華電信管線(幹管)
—t—	中華電信管線(分線)
—E—	台電高壓管線
—e—	台電低壓管線
—e161kv—	台電161KV管線
—GAS—	欣中天然氣管線
—w100—	自來水管及管徑(mm)
—□—	雨水下水道
—L—	寬頻管線
—cable—	台灣固網管線
—TV—	大台中數位有線電視
—TBC—	群健有線電視管線
—FET—	遠傳電信管線
—apoc—	中華電信管線(光纜)

註：施工[illegible]內壁至[illegible]

內政部國土管理署下水道工程分署 SEWER ENGINEERING BRANCH , NATIONAL LAND MANAGEMNET AGENCY , MINISTRY OF THE INTERIOR	臺中市11期重劃區及四張犁地區 污水下水道系統工程- 第3分標(河北路及后庄路等區域)	平面及縱斷面圖-02CAh53,02CAh54	工程編號	112-4000-0102-6600-1560	利盟工程顧問股份有限公司 LANDSEN Engineering Consultants CO.,LTD.

繪圖	林靜慧	複核	方[illegible]	圖號	P-04-033
設計	李冠毅	核准	黃[illegible]銘	[illegible]	[illegible]
初核	紀政祥	日期	112.0[illegible]		

技師簽章

黃俊銘 第[illegible]號 土木工程技師

本分署簽證並不免除合約廠商及本圖簽認技師之責任

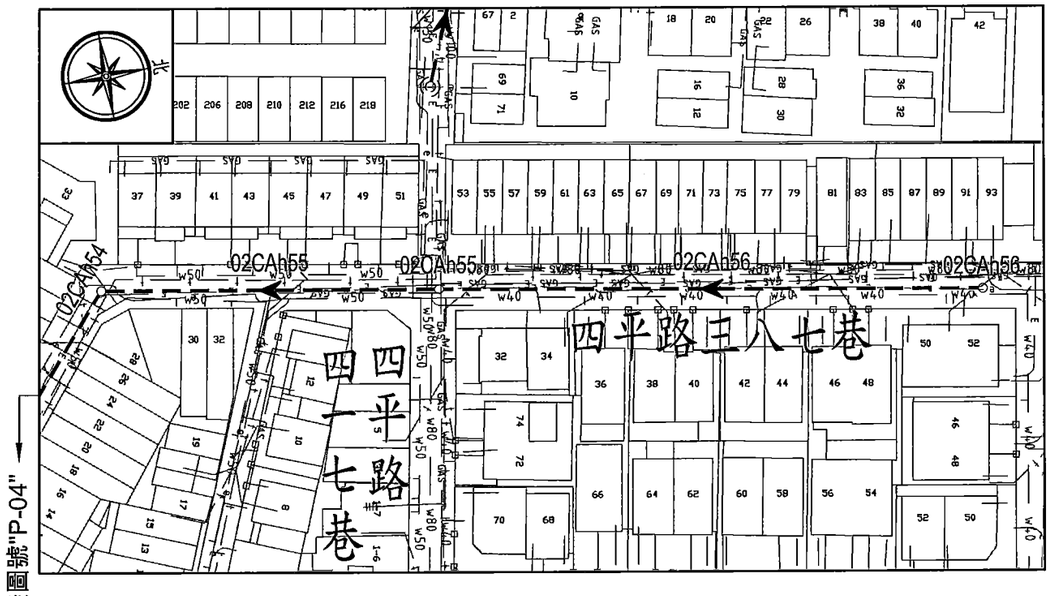

平 面 圖 -02CAh55,02CAh56

A1: Scale: 1:500
A3: Scale: 1:1000

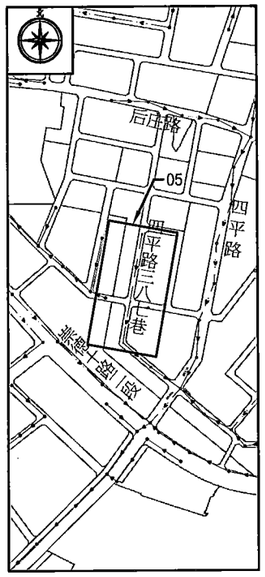

索引圖 (INDEX)

詳P-01,P-02

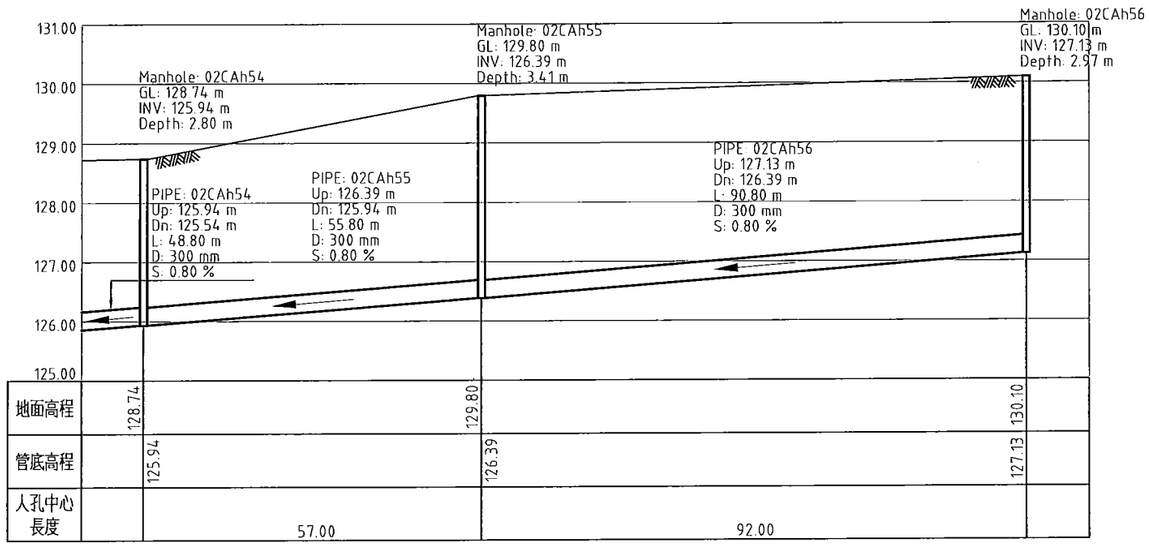

縱 斷 面 圖 -02CAh55,02CAh56

A1: Scale: H=1:500 V=1:50
A3: Scale: H=1:1000 V=1:100

圖 例：

- 既設污水管線
- 他標污水管線
- 新設污水管線(推進)
- 新設污水管線(明挖)
- 既設污水人孔
- 他標污水人孔
- 新設圓形鋼襯板推進井
- 新設圓形鋼襯板到達井
- 新設明挖人孔

Manhole:	人孔編號
GL：	地面高程(m)
INV：	管底高程(m)
Depth：	人孔渠底深度(m)
PIPE：	管線編號
Up：	上游管底高程(m)
Dn：	下游管底高程(m)
L：	施工長度(m)
D：	管徑(mm)
S：	坡度(%)
h：	跌落深度(m)
—T—	中華電信管線(幹管)
—t—	中華電信管線(分線)
—E—	台電高壓管線
—e—	台電低壓管線
—e161kv—	台電161KV管線
—GAS—	欣中天然氣管線
—w100—	自來水管及管徑(mm)
—□—	雨水下水道
—L—	寬頻管線
—cable—	台灣固網管線
—TV—	大台中數位有線電視
—TBC—	群健有線電視管線
—FET—	遠傳電信管線
—apoc—	亞太電信管線(光纖)

註：施工長度計算[illegible]內壁至相鄰[illegible]

內政部國土管理署下水道工程分署 SEWER ENGINEERING BRANCH , NATIONAL LAND MANAGEMNET AGENCY , MINISTRY OF THE INTERIOR	臺中市11期重劃區及四張犁地區 污水下水道系統工程- 第3分標(河北路及后庄路等區域)	平面及縱斷面圖-02CAh55,02CAh56	工程編號	112-4000-0102-6600-1560

聯盟工程顧問股份有限公司 LANDSEN Engineering Consultants CO.,LTD				圖號	
繪圖	林靜慧	複核	方彥[illegible]	034	
設計	李冠毅	核准	黃俊銘		
初核	紀政祥	日期	112.09		

黃俊銘 技師 執業證照第007036號 工程技師

[illegible]

本分署簽證並不免除合約廠商及本圖簽認技師之責任

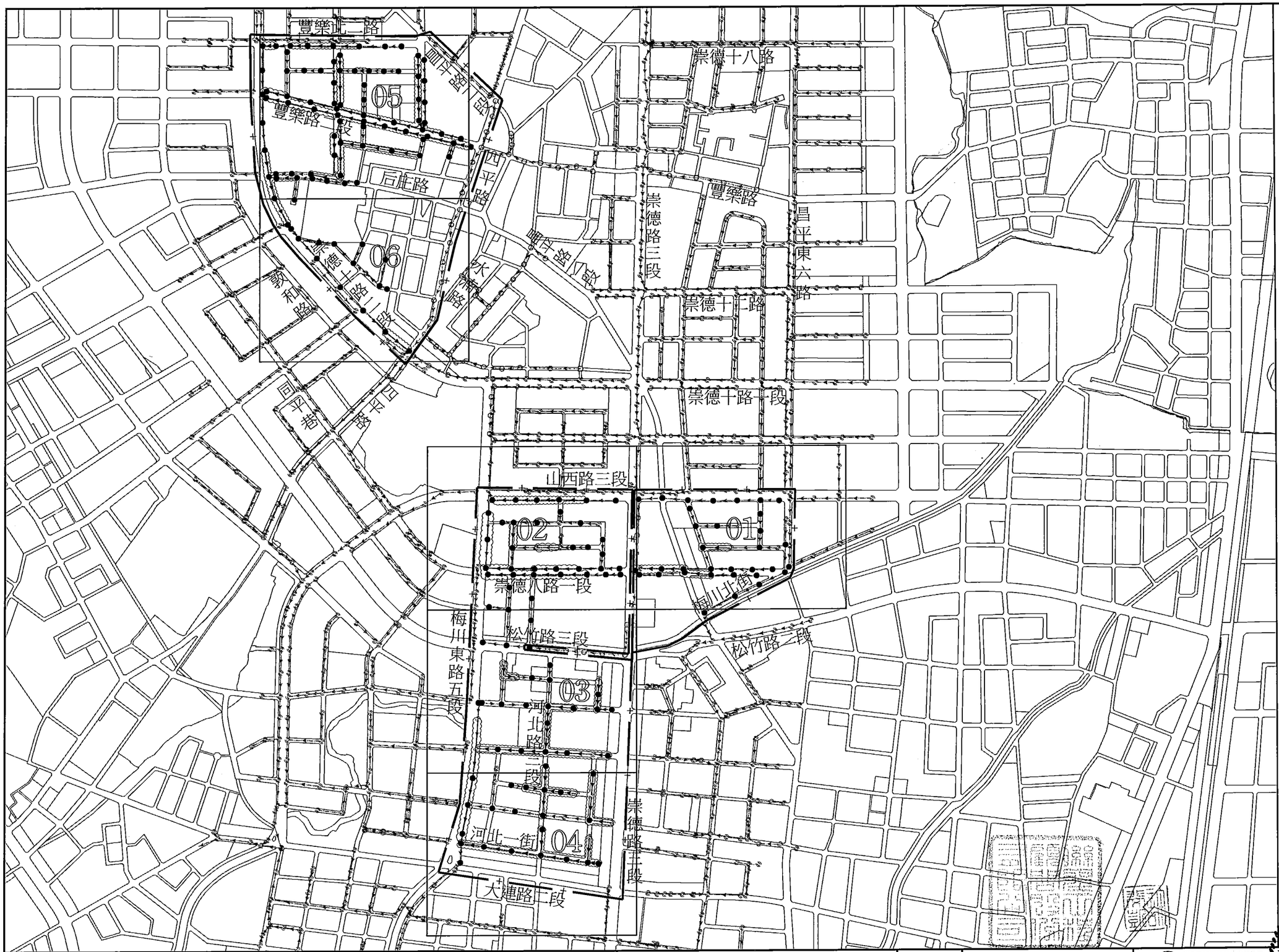

北

A1 Scale 1:5000
A3 Scale 1:10000

圖例：

- 第三標工程範圍
- 既設污水管線
- 他標污水管線
- 既設污水人孔
- 他標污水人孔
- 下水道管線整建施工
- 下水道人孔整建施工

內政部國土管理署下水道工程分署 SEWER ENGINEERING BRANCH , NATIONAL LAND MANAGEMNET AGENCY , MINISTRY OF THE INTERIOR	臺中市11期重劃區及四張犁地區 污水下水道系統工程- 第3分標(河北路及后庄路等區域)	下水道管線與人孔整建施工工程範圍索引圖	工程編號	112-4000-0102-6600-1560	聯盟工程顧問股份有限公司 LANDSEN Engineering Consultants CO.,LTD 繪圖 林靜慧 複核 方彥[illegible] 設計 李冠毅 核准 黃俊銘 初核 紀政祥 日期 112.09

圖 LH 035 Y 1 [illegible]

聯盟工程顧問股份有限公司 黃俊銘 第007638號 技師 土木工程技師

本分署簽證並不免除合約廠商及本圖簽認技師之責任

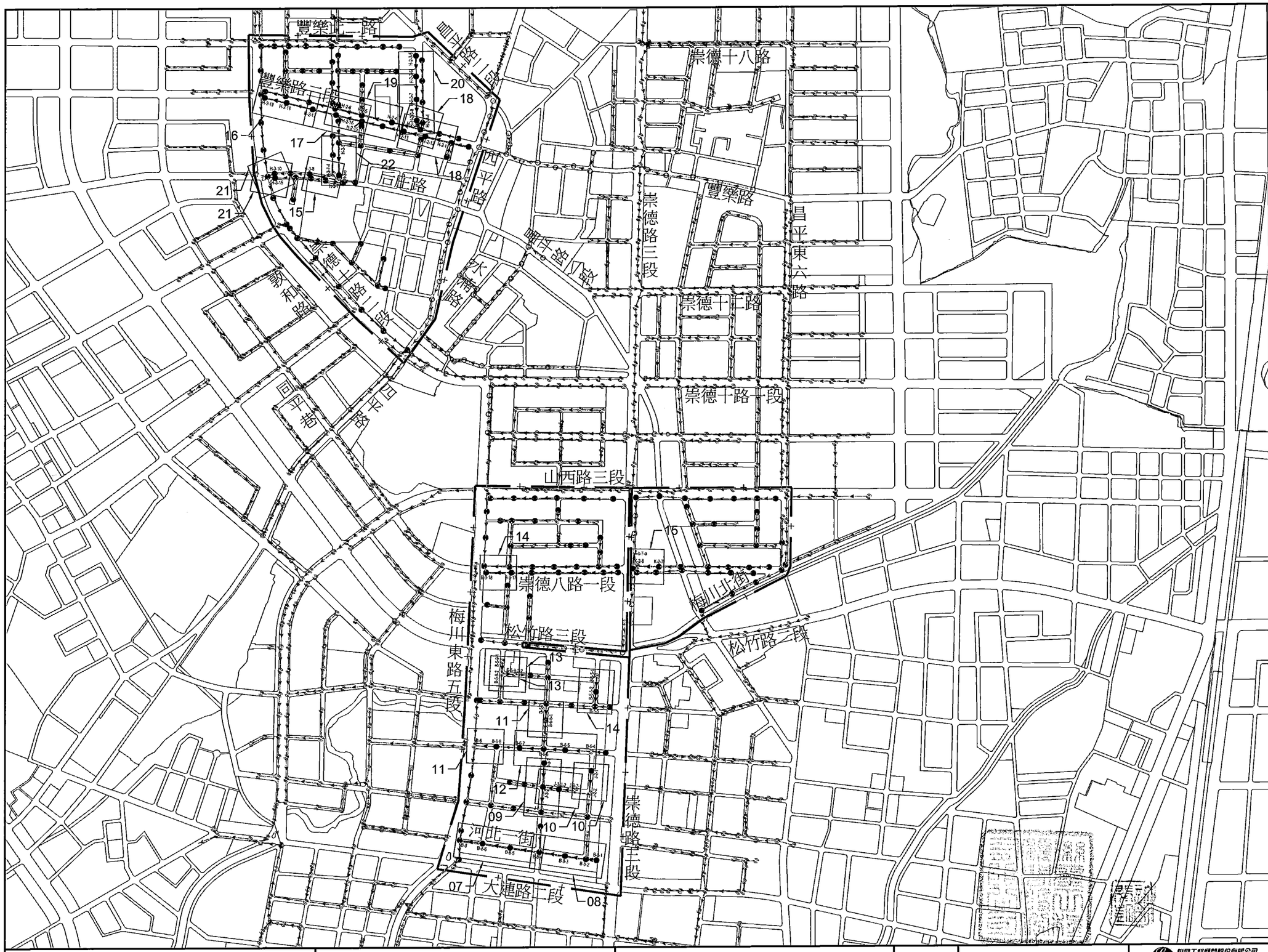

北

A1 Scale 1:5000
A3 Scale 1:10000

圖例：

- 第三標工程範圍
- 既設污水管線
- 他標污水管線
- 既設污水人孔
- 他標污水人孔
- 下水道管線整建施工
- 下水道人孔整建施工

內政部國土管理署下水道工程分署 SEWER ENGINEERING BRANCH , NATIONAL LAND MANAGEMNET AGENCY , MINISTRY OF THE INTERIOR	臺中市11期重劃區及四張犁地區 污水下水道系統工程- 第3分標(河北路及后庄路等區域)	下水道管線與人孔整建施工平面及縱斷面圖索引圖	工程編號	112-4000-0102-6600-1560	聯聖工程顧問股份有限公司 LANDSEN Engineering Consultants CO.,LTD

繪圖	林靜慧	複核	方彥凱
設計	李冠毅	核准	黃俊銘
初核	紀政祥	日期	112.09

聯聖工程顧問股份有限公司
黃俊銘
技師

本分署簽證並不免除合約廠商及本圖簽認技師之責任

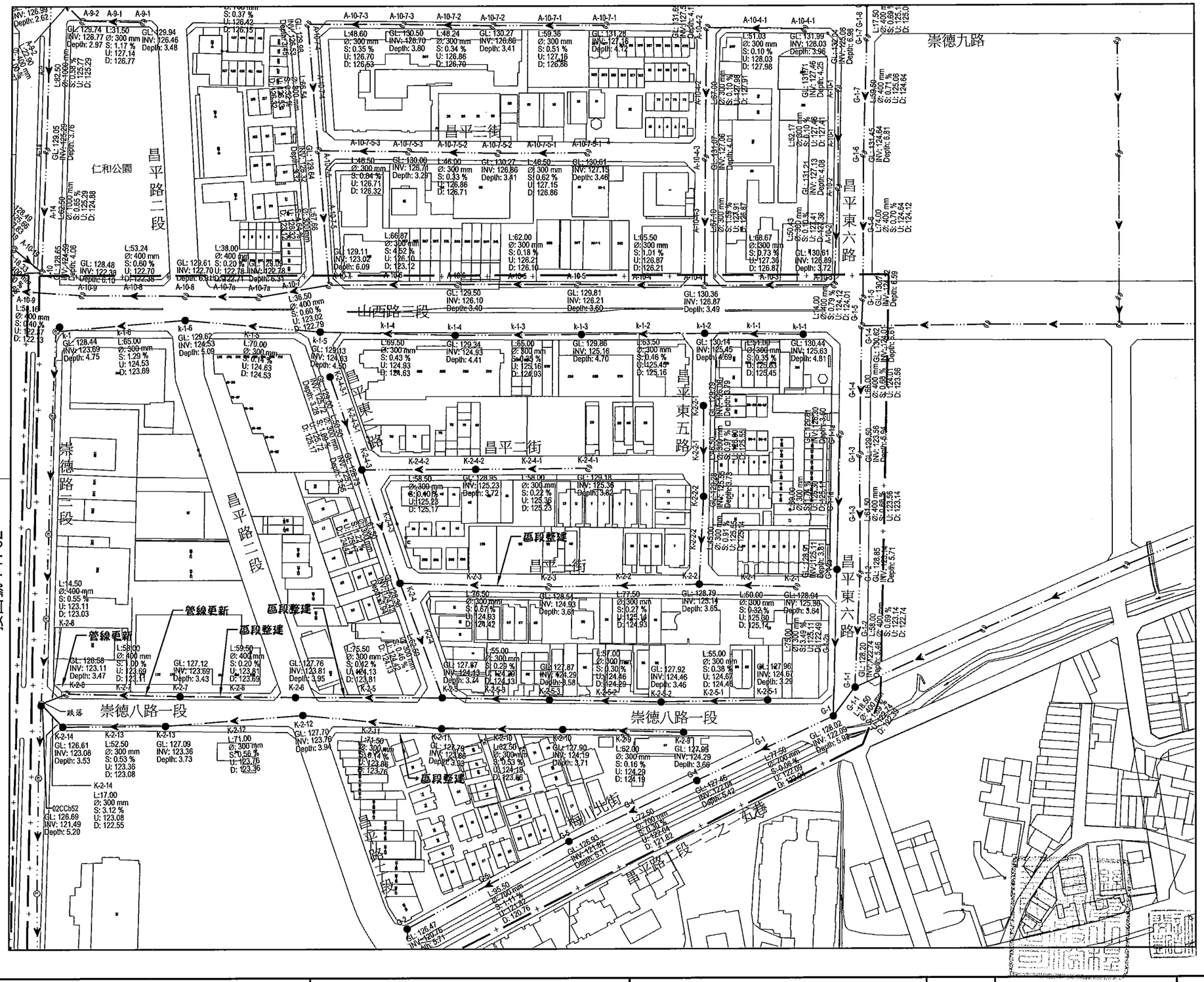

A1 Scale: 1:1000
A3 Scale: 1:2000

施工範圍索引圖

NTS

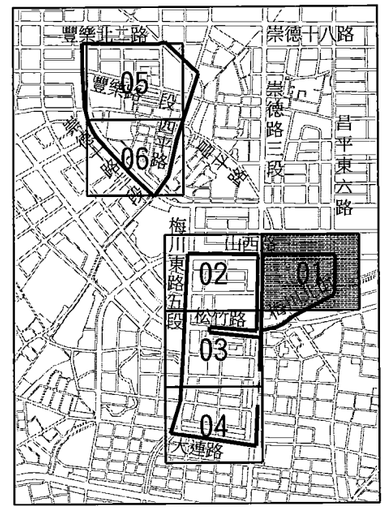

圖 例：

- 第三標工程範圍
- 既設污水管線
- 既設壓力管線
- 他標污水管線
- 既設污水管線(鋼套管抽換)
- 既設污水人孔
- P 揚水站
- 他 他標污水人孔
- ● 下水道人孔整建施工
- GL 地面高程(m)
- INV 管底高程(m)
- Depth 人孔渠底深度(m)
- L 管線中心長度(m)
- Ø 管徑(mm)
- S 坡度(%)
- U 上游管底高程(m)
- D 下游管底高程(m)

內政部國土管理署下水道工程分署 SEWER ENGINEERING BRANCH , NATIONAL LAND MANAGEMNET AGENCY , MINISTRY OF THE INTERIOR	臺中市11期重劃區及四張犁地區 污水下水道系統工程- 第3分標(河北路及后庄路等區域)	下水道管線與人孔整建施工工程平面圖(一)	工程編號	112-4000-0102-6600-1560

科學工程顧問股份有限公司 LANDSEN Engineering Consultants CO.,LTD			
繪圖	林靜慧	複核	方彥凱
設計	李冠毅	核准	黃俊銘
初核	紀政祥	日期	112.09

技師 黃俊銘 PH 037 第0076號 科學工程顧問股份有限公司 技術工程

本分署簽證並不免除合約廠商及本圖簽認技師之責任

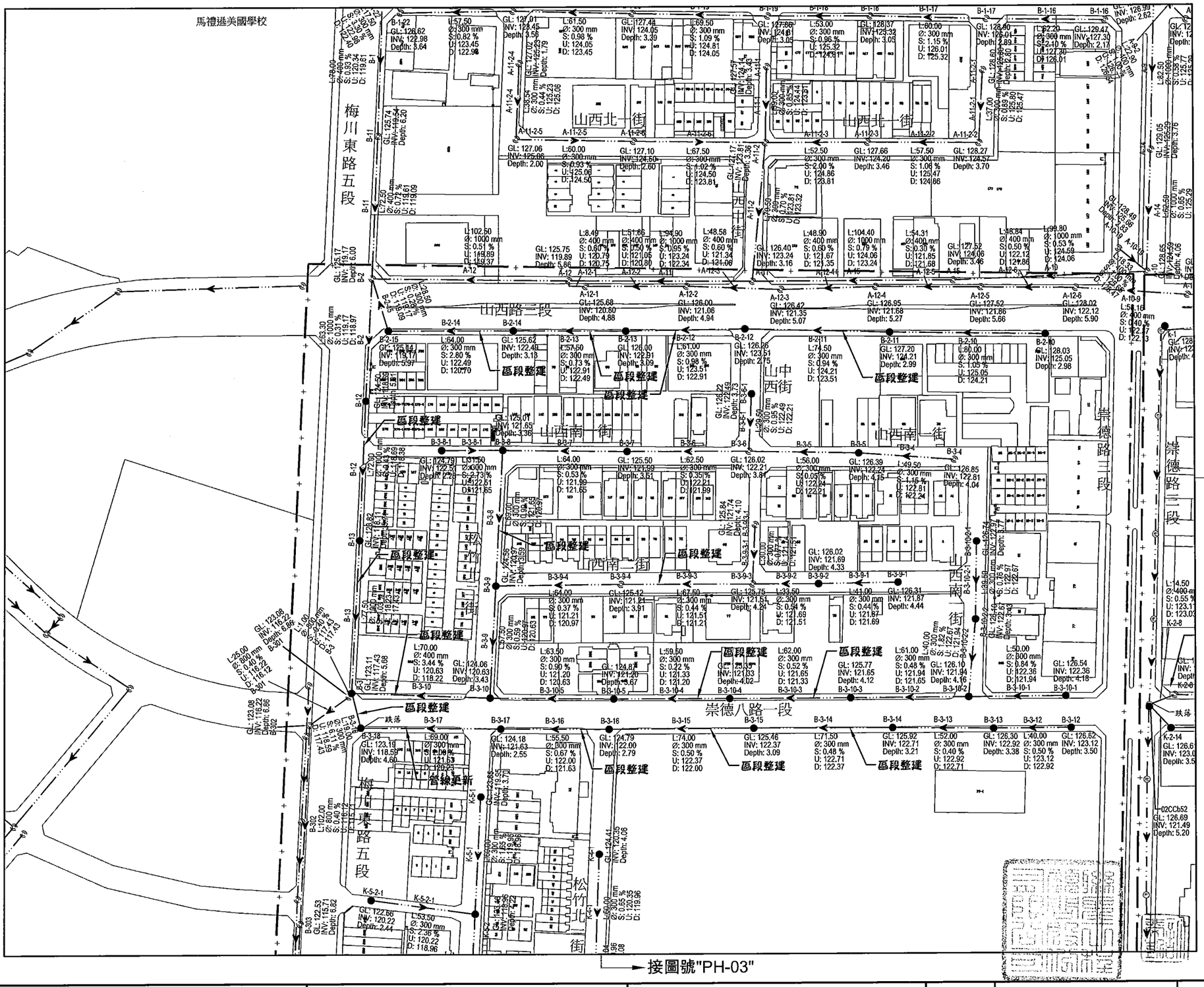

A1 Scale: 1:1000
A3 Scale: 1:2000

施工範圍索引圖

NTS

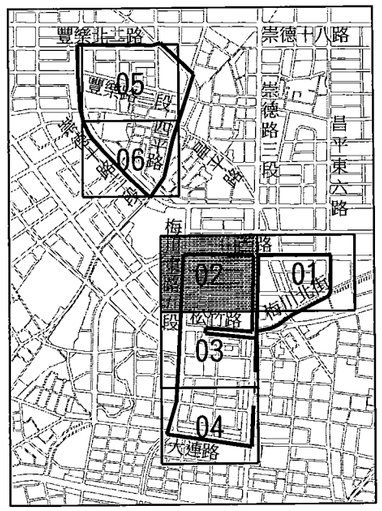

圖例:

- 第三標工程範圍
- 既設污水管線
- 既設壓力管線
- 他標污水管線
- 既設污水管線(鋼套管抽換)
- 既設污水人孔
- P 揚水站
- 他 他標污水人孔
- ● 下水道人孔整建施工
- GL 地面高程(m)
- INV 管底高程(m)
- Depth 人孔渠底深度(m)
- L 管線中心長度(m)
- Ø 管徑(mm)
- S 坡度(%)
- U 上游管底高程(m)
- D 下游管底高程(m)

內政部國土管理署下水道工程分署 SEWER ENGINEERING BRANCH , NATIONAL LAND MANAGEMNET AGENCY , MINISTRY OF THE INTERIOR	臺中市11期重劃區及四張犁地區 污水下水道系統工程- 第3分標(河北路及后庄路等區域)	下水道管線與人孔整建施工工程平面圖(二)	工程編號 112-4000-0102-6600-1560

利盟工程顧問股份有限公司 LeADSEN Engineering Consultants CO.,LTD				技師簽章
繪圖	林靜慧	複核	方彥凱	號
設計	李冠毅	核准	黃俊銘	PH
初核	紀政祥	日期	112.09	

黃俊銘 第007638號 技師 水工程 簽章

本分署簽證並不免除合約廠商及本圖簽認技師之責任

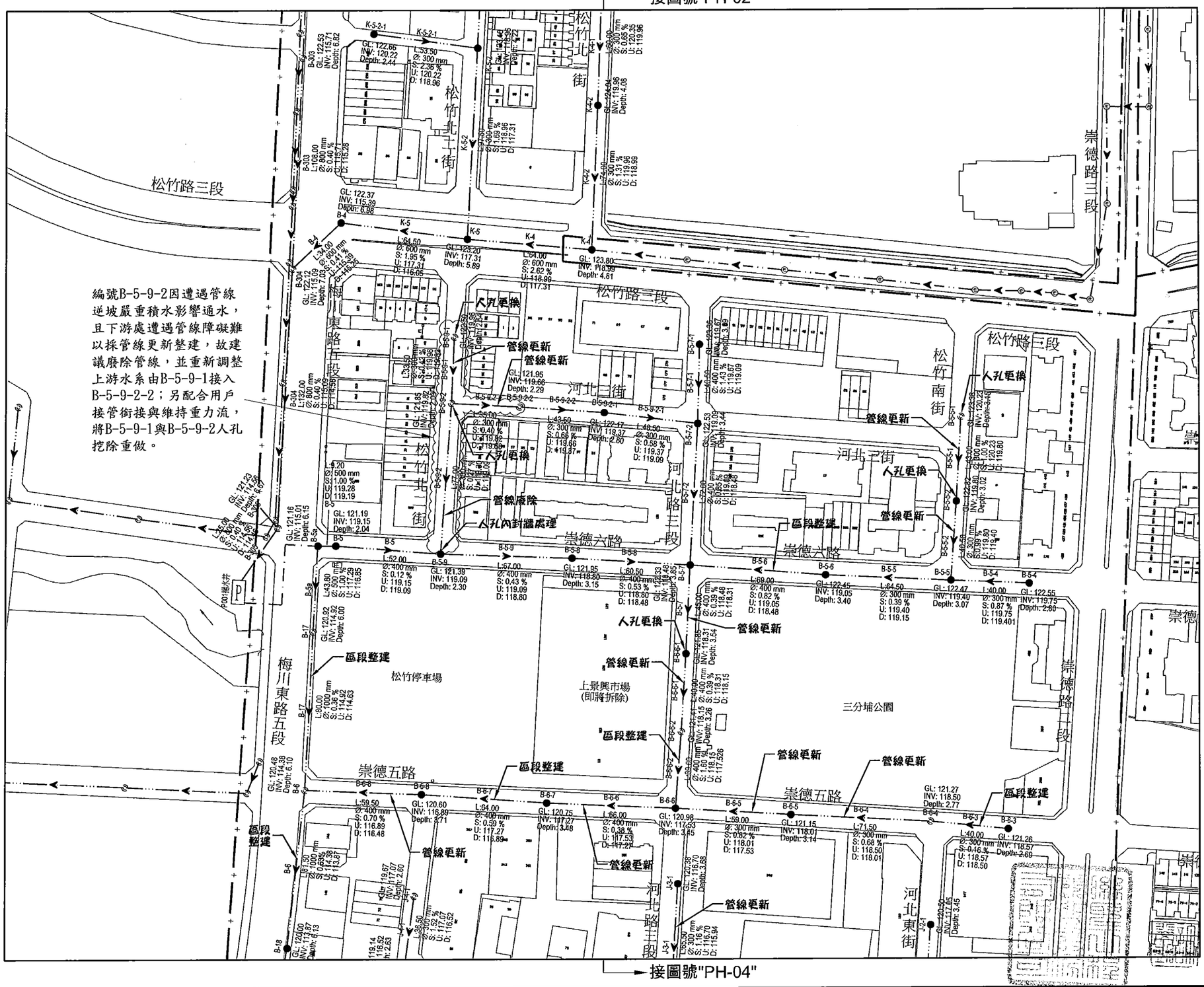

編號B-5-9-2因遭遇管線逆坡嚴重積水影響通水，且下游處遭遇管線障礙難以採管線更新整建，故建議廢除管線，並重新調整上游水系由B-5-9-1接入B-5-9-2-2；另配合用戶接管銜接與維持重力流，將B-5-9-1與B-5-9-2人孔挖除重做。

A1 Scale: 1:1000
A3 Scale: 1:2000

施工範圍索引圖

NTS

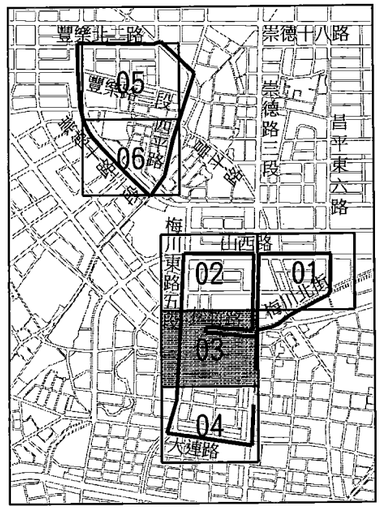

圖例：

- 第三標工程範圍
- 既設污水管線
- 既設壓力管線
- 他標污水管線
- 既設污水管線(鋼套管抽換)
- 既設污水人孔
- 揚水站
- 他標污水人孔
- 下水道人孔整建施工
- GL 地面高程(m)
- INV 管底高程(m)
- Depth 人孔渠底深度(m)
- L 管線中心長度(m)
- Ø 管徑(mm)
- S 坡度(%)
- U 上游管底高程(m)
- D 下游管底高程(m)

內政部國土管理署下水道工程分署 SEWER ENGINEERING BRANCH , NATIONAL LAND MANAGEMNET AGENCY , MINISTRY OF THE INTERIOR	臺中市11期重劃區及四張犁地區 污水下水道系統工程- 第3分標(河北路及后庄路等區域)	下水道管線與人孔整建施工工程平面圖(三)	工程編號	112-4000-0102-6600-1560	聯盟工程顧問股份有限公司 LANDSEN Engineering Consultants CO.,LTD

繪圖	林靜慧	複核	方彥凱
設計	李冠毅	核准	黃俊銘
初核	紀政祥	日期	112.09

聯盟工程顧問股份有限公司 技師簽證 黃俊銘 號 PH 02 03 13 第007638號 土木工程技師

本分署簽證並不免除合約廠商及本圖簽認技師之責任

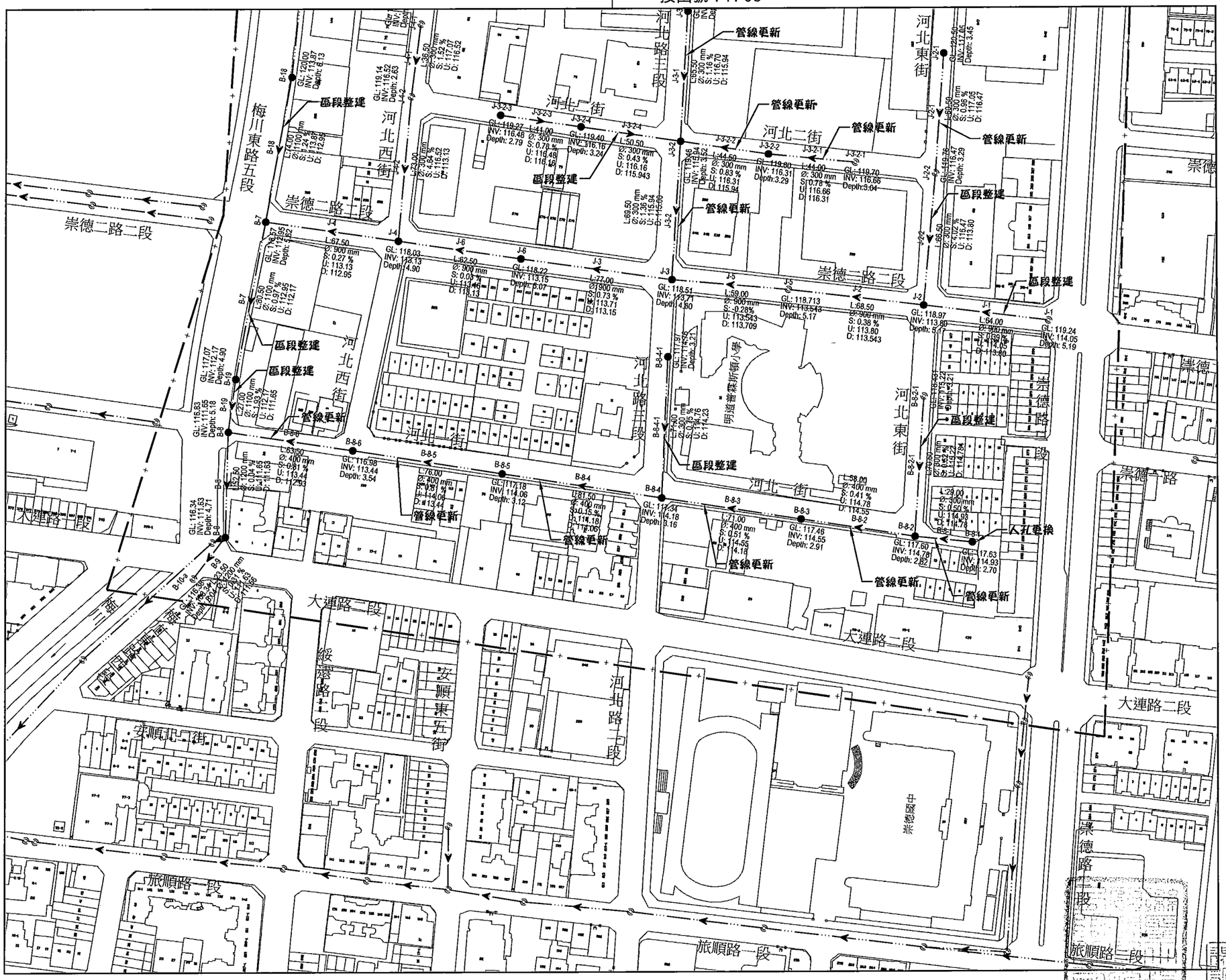

A1 Scale: 1:1000
A3 Scale: 1:2000

施工範圍索引圖

NTS

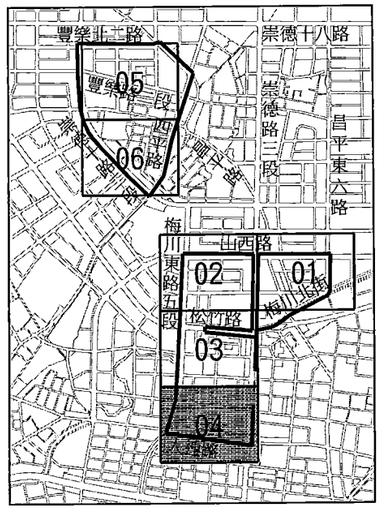

圖 例：

—+—	第三標工程範圍
—···—	既設污水管線
—·—	既設壓力管線
—··—	他標污水管線
—⊥⊥—	既設污水管線(鋼套管抽換)
◎	既設污水人孔
P	揚水站
他	他標污水人孔
●	下水道人孔整建施工
GL	地面高程(m)
INV	管底高程(m)
Depth	人孔渠底深度(m)
L	管線中心長度(m)
Ø	管徑(mm)
S	坡度(%)
U	上游管底高程(m)
D	下游管底高程(m)

內政部國土管理署下水道工程分署 SEWER ENGINEERING BRANCH , NATIONAL LAND MANAGEMNET AGENCY , MINISTRY OF THE INTERIOR	臺中市11期重劃區及四張犁地區 污水下水道系統工程- 第3分標(河北路及后庄路等區域)	下水道管線與人孔整建施工工程平面圖(四)	工程編號	112-4000-0102-6600-1560	聯星工程顧問股份有限公司 LANDSEN Engineering Consultants CO.,LTD 繪圖 林靜慧 複核 方彥凱 設計 李冠毅 核准 黃俊銘 初核 紀政祥 日期 112.09

圖號 PH-040 04 18

技師簽證

黃俊銘

聯星工程顧問股份有限公司 黃俊銘 第0076號 工程技

本分署簽證並不免除合約廠商及本圖簽認技師之責任

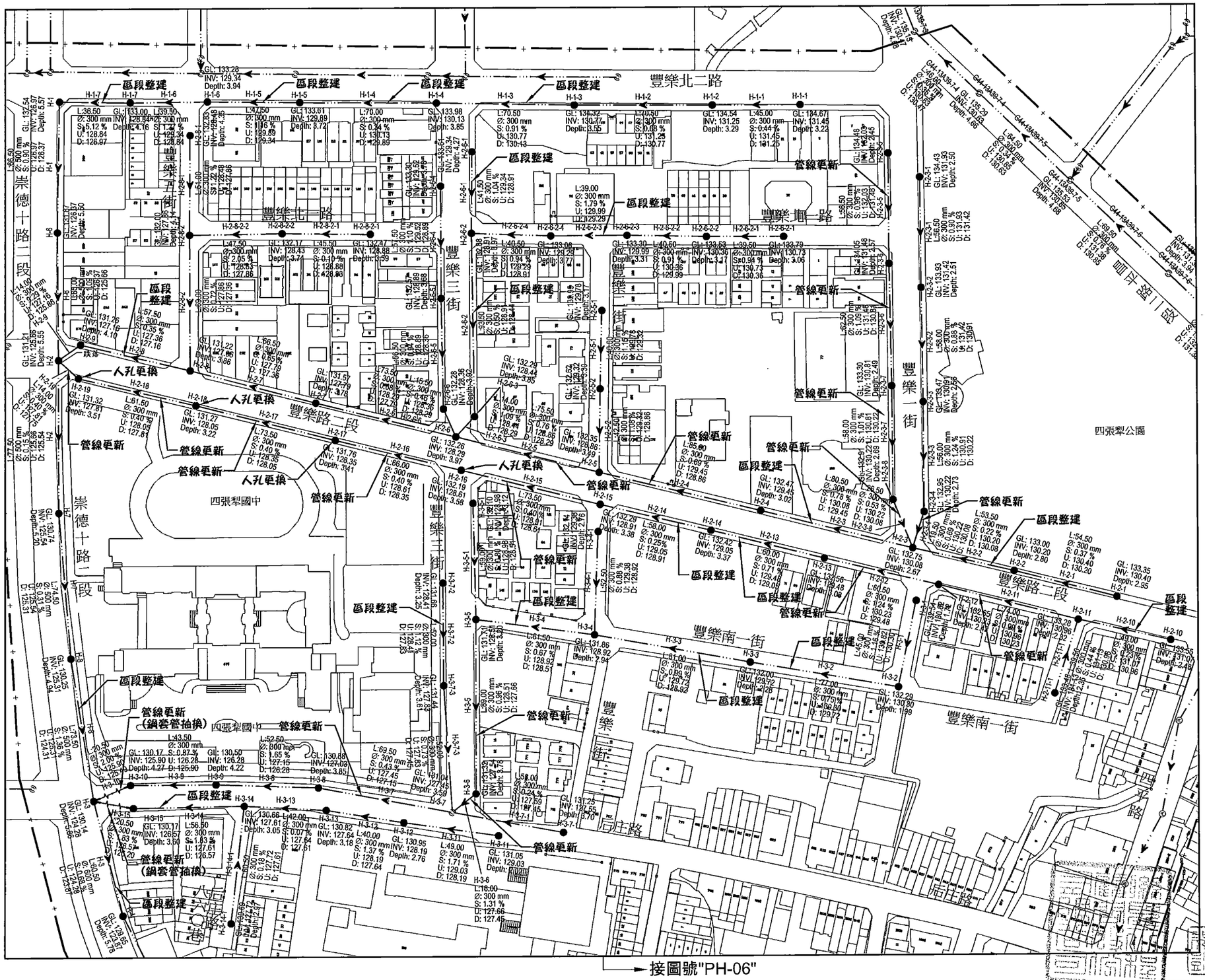

A1 Scale: 1:1000
A3 Scale: 1:2000

施工範圍索引圖

NTS

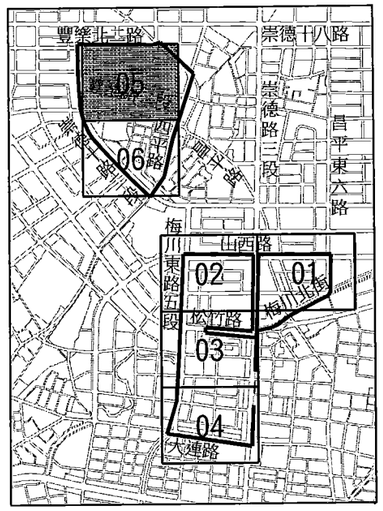

圖 例：

	第三標工程範圍
	既設污水管線
	既設壓力管線
	他標污水管線
	既設污水管線(鋼套管抽換)
	既設污水人孔
P	揚水站
他	他標污水人孔
●	下水道人孔整建施工
GL	地面高程(m)
INV	管底高程(m)
Depth	人孔渠底深度(m)
L	管線中心長度(m)
Ø	管徑(mm)
S	坡度(%)
U	上游管底高程(m)
D	下游管底高程(m)

內政部國土管理署下水道工程分署 SEWER ENGINEERING BRANCH , NATIONAL LAND MANAGEMNET AGENCY , MINISTRY OF THE INTERIOR	臺中市11期重劃區及四張犁地區 污水下水道系統工程- 第3分標(河北路及后庄路等區域)	下水道管線與人孔整建施工工程平面圖(五)	工程編號	112-4000-0102-6600-1560

聯盟工程顧問股份有限公司 LANDSEN Engineering Consultants CO.,LTD			
繪圖	林靜慧	複核	方彥凱
設計	李冠毅	核准	黃俊銘
初核	紀政祥	日期	112.09

聯盟工程顧問股份有限公司 技師 黃俊銘 內政部第007638號 技師 水工程技師

本分署簽證並不免除合約廠商及本圖簽認技師之責任

接圖號"PH-05"

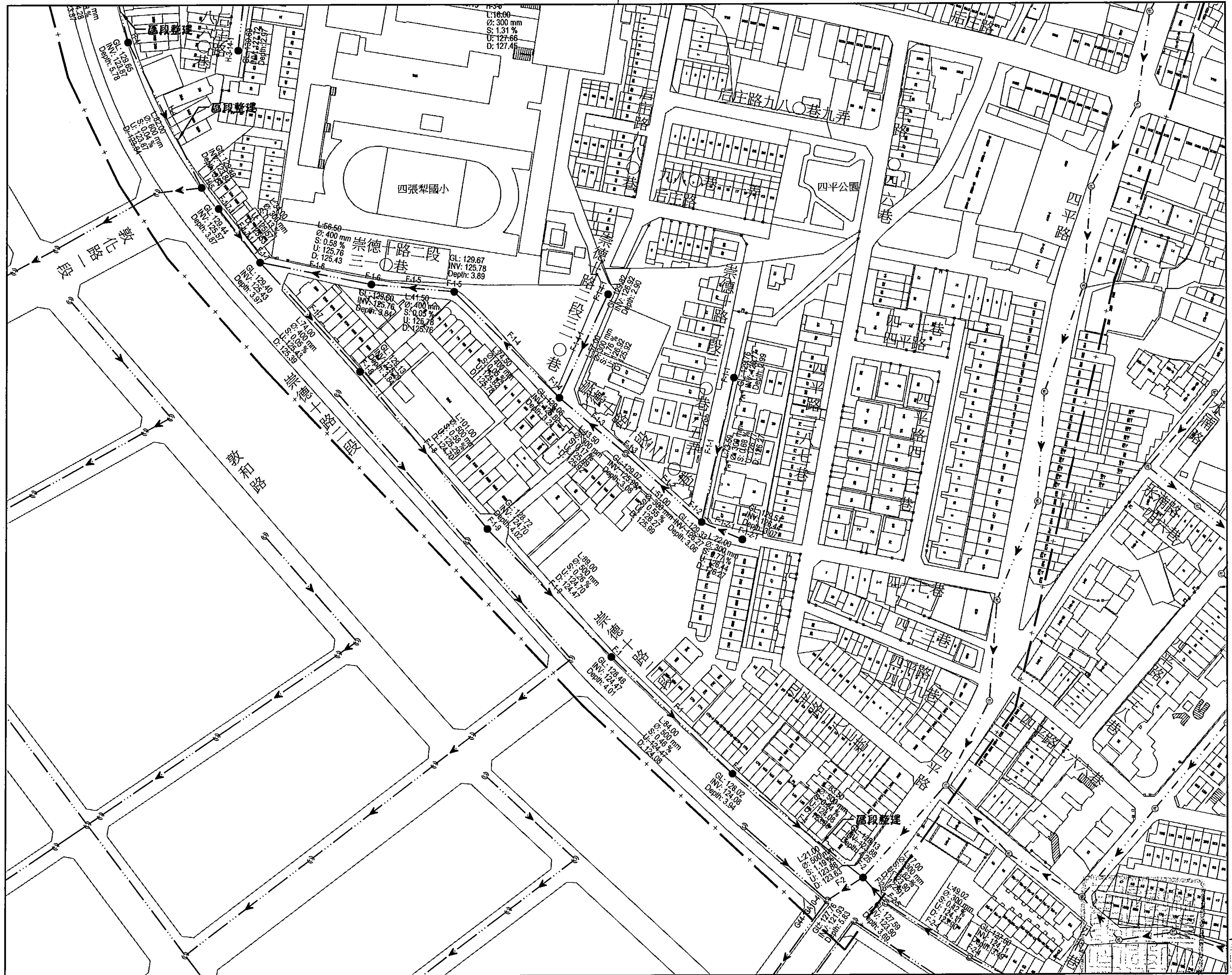

A1 Scale: 1:1000
A3 Scale: 1:2000

施工範圍索引圖

NTS

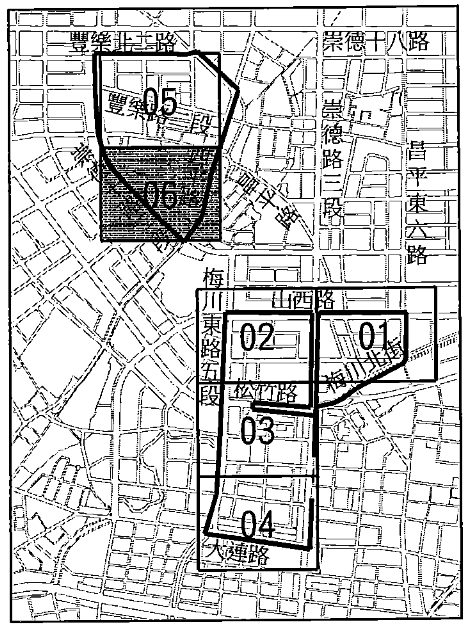

圖 例:

- 第三標工程範圍
- 既設污水管線
- 既設壓力管線
- 他標污水管線
- 既設污水管線(鋼套管抽換)
- 既設污水人孔
- 揚水站
- 他標污水人孔
- 下水道人孔整建施工
- GL 地面高程(m)
- INV 管底高程(m)
- Depth 人孔渠底深度(m)
- L 管線中心長度(m)
- Ø 管徑(mm)
- S 坡度(%)
- U 上游管底高程(m)
- D 下游管底高程(m)

內政部國土管理署下水道工程分署 SEWER ENGINEERING BRANCH, NATIONAL LAND MANAGEMNET AGENCY, MINISTRY OF THE INTERIOR	臺中市11期重劃區及四張犁地區 污水下水道系統工程- 第3分標(河北路及后庄路等區域)	下水道管線與人孔整建施工工程平面圖(六)	工程編號	112-4000-0102-6600-1560

聯聖工程顧問股份有限公司
LANDSEN Engineering Consultants CO.,LTD

繪圖	林靜慧	複核	方彥凱
設計	李冠毅	核准	黃俊銘
初核	紀政祥	日期	112.09

PH-06

042/183

技師簽證 黃俊銘

本分署簽證並不免除合約廠商及本圖簽認技師之責任

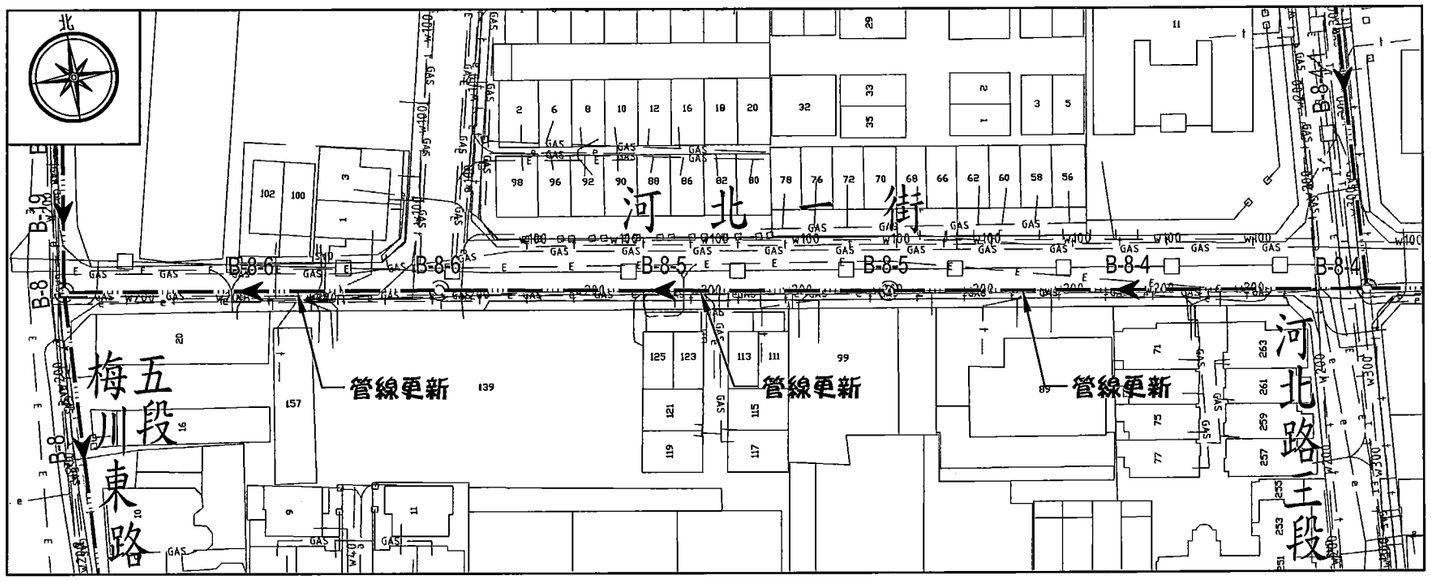

平面圖 -B-8-6,B-8-5,B-8-4
A1: Scale: 1:500
A3: Scale: 1:1000

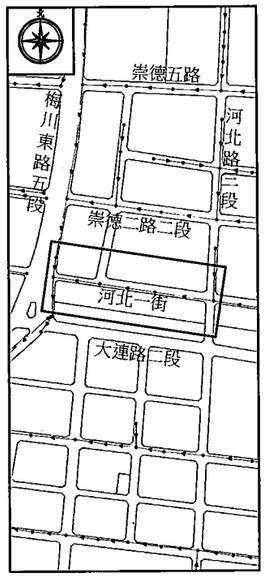

索引圖 (INDEX)
詳PH-04

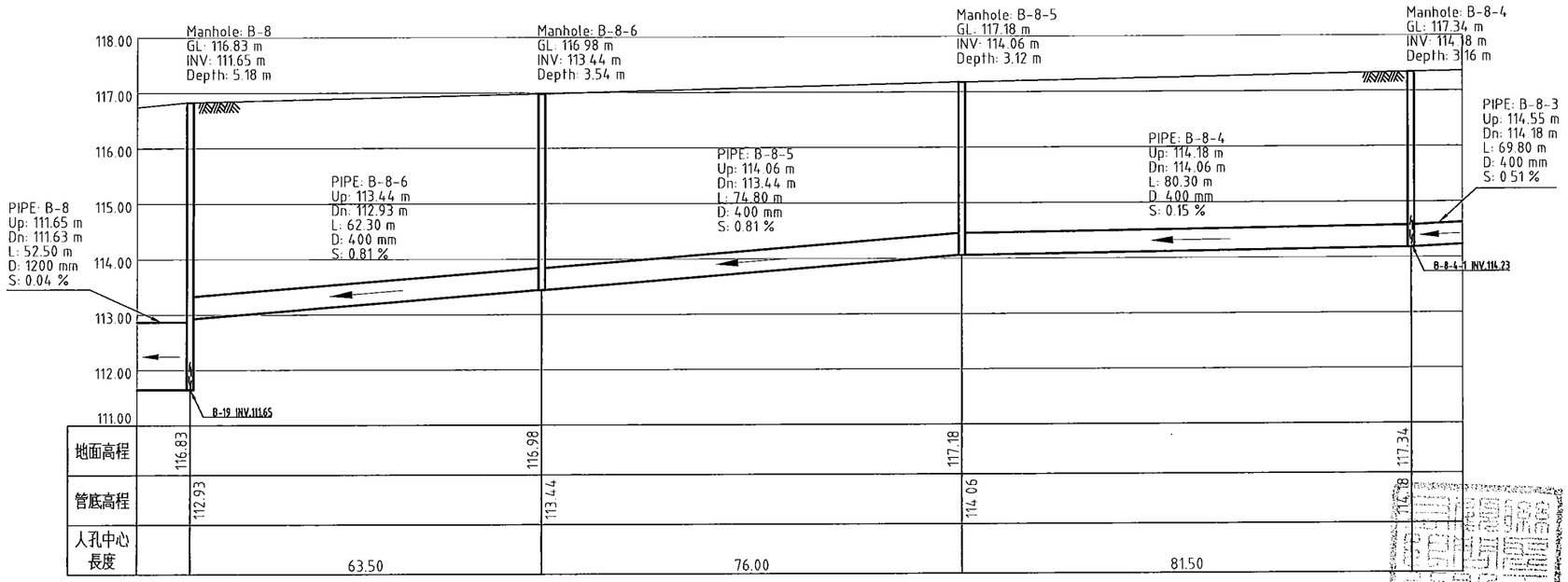

縱斷面圖 -B-8-6,B-8-5,B-8-4
A1: Scale: H=1:500 V=1:50
A3: Scale: H=1:1000 V=1:100

圖例：

- 既設污水管線
- 他標污水管線
- 既設污水管線(鋼套管抽換)
- 既設污水人孔
- 他標污水人孔
- Manhole: 人孔編號
- GL： 地面高程(m)
- INV： 管底高程(m)
- Depth： 人孔渠底深度(m)
- PIPE： 管線編號
- Up： 上游管底高程(m)
- Dn： 下游管底高程(m)
- L： 施工長度(m)
- D： 管徑(mm)
- S： 坡度(%)
- T 中華電信管線(幹管)
- t 中華電信管線(分線)
- E 台電高壓管線
- e 台電低壓管線
- e161kv 台電161KV管線
- GAS 欣中天然氣管線
- w100 自來水管及管徑(mm)
- 雨水下水道
- L 寬頻管線
- cable 台灣固網管線
- TV 大台中數位有線電視
- TBC 群健有線電視管線
- FET 遠傳電信管線
- apcc 亞太電信管線(光纖)
- apcc 亞太電信管線(銅纜)

註：施工長度計算方式為自起點至相鄰人孔中心長度為準。

內政部國土管理署下水道工程分署 SEWER ENGINEERING BRANCH , NATIONAL LAND MANAGEMNET AGENCY , MINISTRY OF THE INTERIOR	臺中市11期重劃區及四張犁地區 污水下水道系統工程- 第3分標(河北路及后庄路等區域)	下水道管線與人孔整建施工平面及縱斷面圖- B-8-6,B-8-5,B-8-4	工程編號 112-4000-0102-6600-1560

柳里工程顧問股份有限公司 LANDIEN Engineering Consultants CO.,LTD			
繪圖	林靜慧	複核	方彥凱
設計	李冠毅	核准	黃俊銘
初核	紀政祥	日期	112.09

圖號 PH-04 07 / 183

技師簽證 黃俊銘 技字第001755號 水工程技師

柳里工程顧問股份有限公司 印

本分署簽證並不免除合約廠商及本圖簽認技師之責任

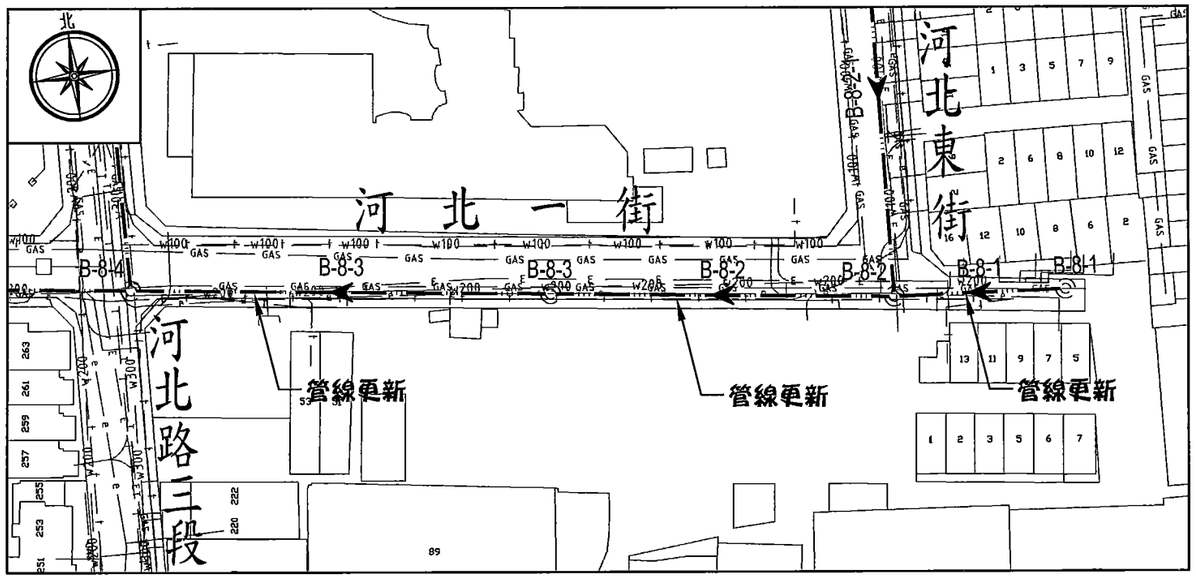

平面圖 -B-8-3,B-8-2,B-8-1

A1: Scale: 1:500
A3: Scale: 1:1000

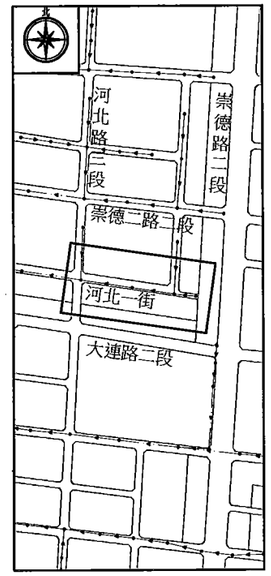

索引圖 (INDEX)

詳PH-04

圖例：

- 既設污水管線
- 他標污水管線
- 既設污水管線(鋼套管抽換)
- 既設污水人孔
- 他標污水人孔
- Manhole: 人孔編號
- GL： 地面高程(m)
- INV： 管底高程(m)
- Depth： 人孔渠底深度(m)
- PIPE： 管線編號
- Up： 上游管底高程(m)
- Dn： 下游管底高程(m)
- L： 施工長度(m)
- D： 管徑(mm)
- S： 坡度(%)
- T 中華電信管線(幹管)
- t 中華電信管線(分線)
- E 台電高壓管線
- e 台電低壓管線
- e161kv 台電161KV管線
- GAS 欣中天然氣管線
- w100 自來水管及管徑(mm)
- 雨水下水道
- L 寬頻管線
- cable 台灣固網管線
- TV 大台中數位有線電視
- TBC 群健有線電視管線
- FET 遠傳電信管線
- apcc 亞太電信管線(光纖)
- apcc 亞太電信管線(管道)

註：施工長度計算為自人孔中心至相鄰人孔中心之長度

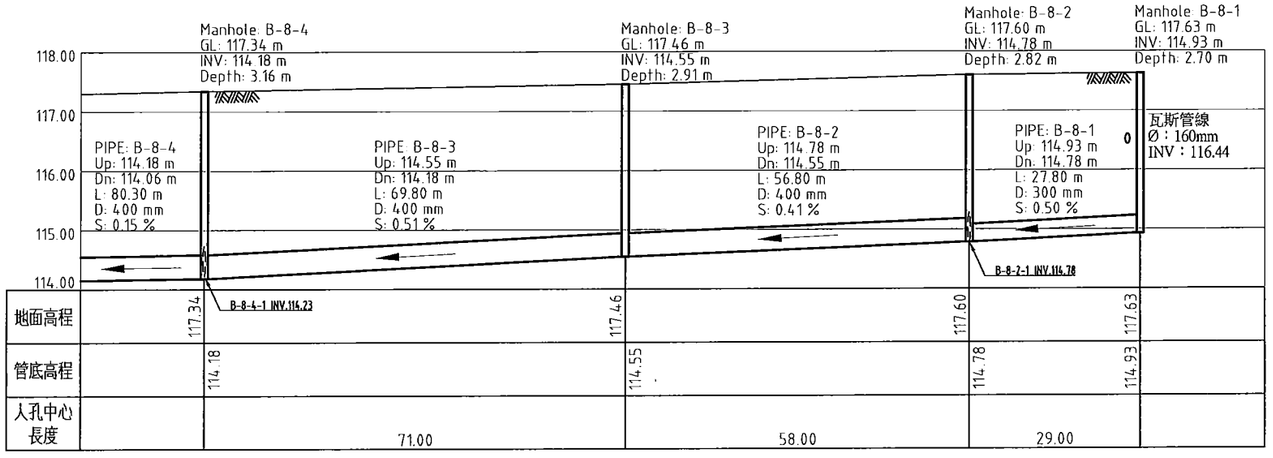

縱斷面圖 -B-8-3,B-8-2,B-8-1

A1: Scale: H=1:500 V=1:50
A3: Scale: H=1:1000 V=1:100

技師簽章

內政部國土管理署下水道工程分署 SEWER ENGINEERING BRANCH , NATIONAL LAND MANAGEMNET AGENCY , MINISTRY OF THE INTERIOR	臺中市11期重劃區及四張犁地區 污水下水道系統工程- 第3分標(河北路及后庄路等區域)	下水道管線與人孔整建施工平面及縱斷面圖- B-8-3,B-8-2,B-8-1	工程編號 112-4000-0102-6600-1560

創里工程顧問股份有限公司
LANDER Engineering Consultants CO.,LTD

繪圖	林靜慧	複核	方彥凱
設計	李冠毅	核准	黃俊銘
初核	紀政祥	日期	112.09

圖號 PH-04
比例 1:500
08-183

本分署簽證並不免除合約廠商及本圖簽認技師之責任

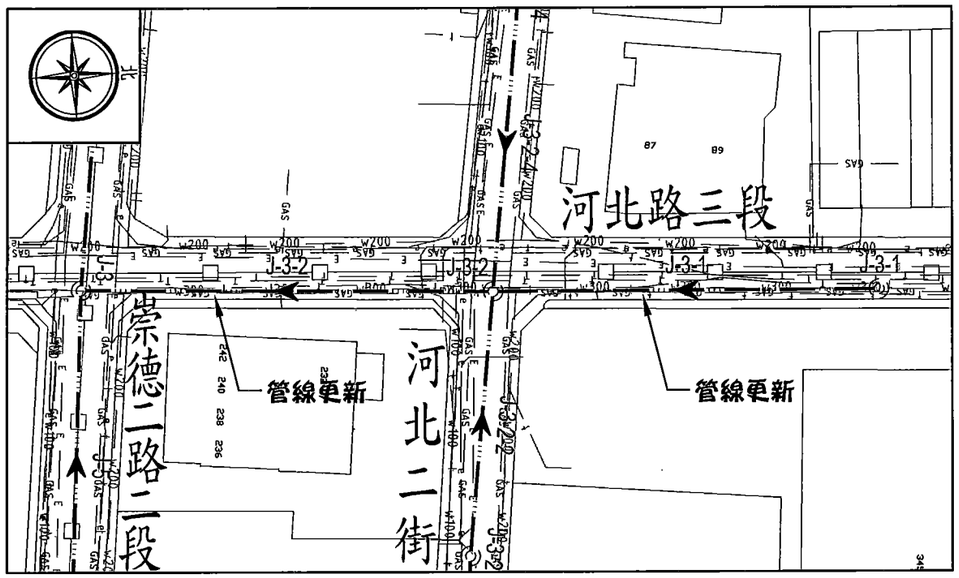

平 面 圖 -J-3-2,J-3-1
A1: Scale: 1:500
A3: Scale: 1:1000

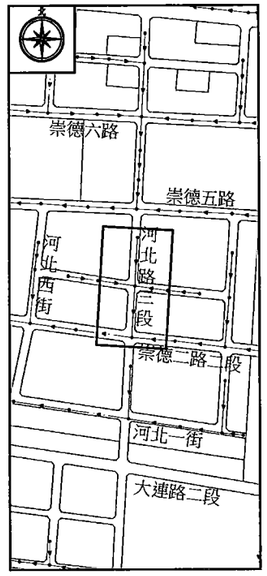

索引圖 (INDEX)
詳PH-03,PH-04

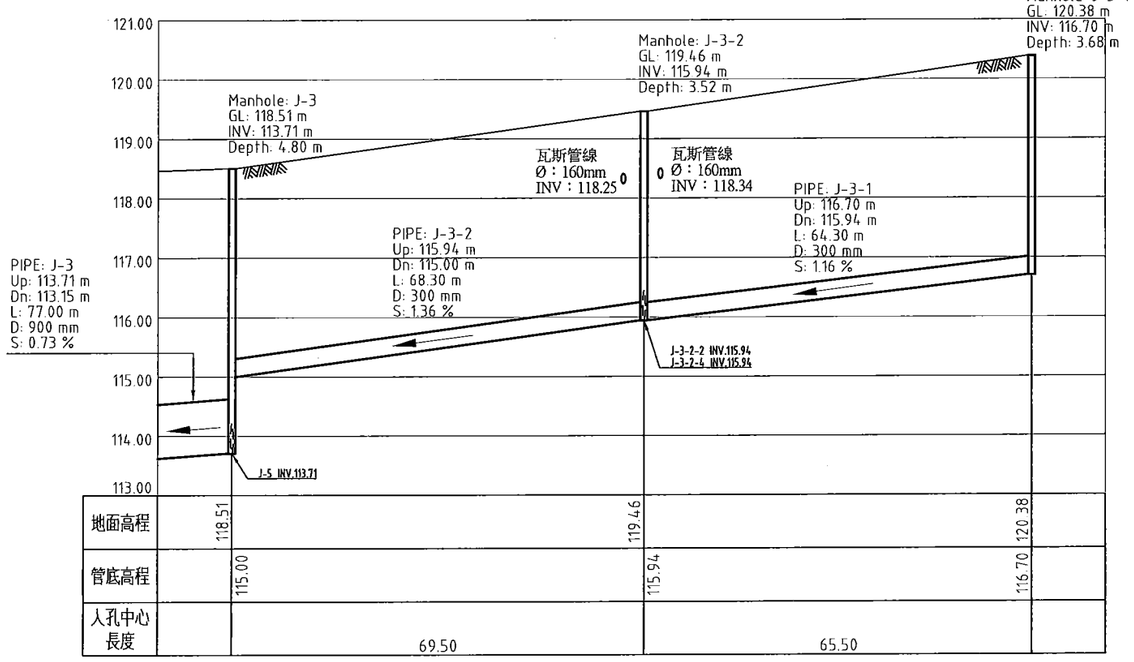

縱 斷 面 圖 -J-3-2,J-3-1
A1: Scale: H=1:500 V=1:50
A3: Scale: H=1:1000 V=1:100

圖 例：

	既設污水管線
	他標污水管線
	既設污水管線(鋼套管抽換)
	既設污水人孔
	他標污水人孔
Manhole:	人孔編號
GL：	地面高程(m)
INV：	管底高程(m)
Depth：	人孔渠底深度(m)
PIPE：	管線編號
Up：	上游管底高程(m)
Dn：	下游管底高程(m)
L：	施工長度(m)
D：	管徑(mm)
S：	坡度(%)
—T—	中華電信管線(幹管)
—t—	中華電信管線(分線)
—E—	台電高壓管線
—e—	台電低壓管線
—e161kv—	台電161KV管線
—GAS—	欣中天然氣管線
—w100—	自來水管及管徑(mm)
	雨水下水道
—L—	寬頻管線
—cable—	台灣固網管線
—TV—	大台中數位有線電視
—TBC—	群健有線電視管線
—FET—	遠傳電信管線
—apoc—	亞太電信管線(光纜)
—apcc—	亞太電信管線(銅纜)

註：施工長度計算方式為人孔內壁至相鄰人孔內壁距離

內政部國土管理署下水道工程分署 SEWER ENGINEERING BRANCH , NATIONAL LAND MANAGEMNET AGENCY , MINISTRY OF THE INTERIOR	臺中市11期重劃區及四張犁地區 污水下水道系統工程- 第3分標(河北路及后庄路等區域)	下水道管線與人孔整建施工平面及縱斷面圖- J-3-2,J-3-1	工程編號	112-4000-0102-6600-1560	聯合工程顧問股份有限公司 LANDSEN Engineering Consultants CO.,LTD 繪圖 林靜慧 複核 方彥凱 設計 李冠毅 核准 黃俊銘 初核 紀政祥 日期 112.09	技師簽證 黃俊銘 技師字第00763號 土木工程技師

本分署簽證並不免除合約廠商及本圖簽認技師之責任

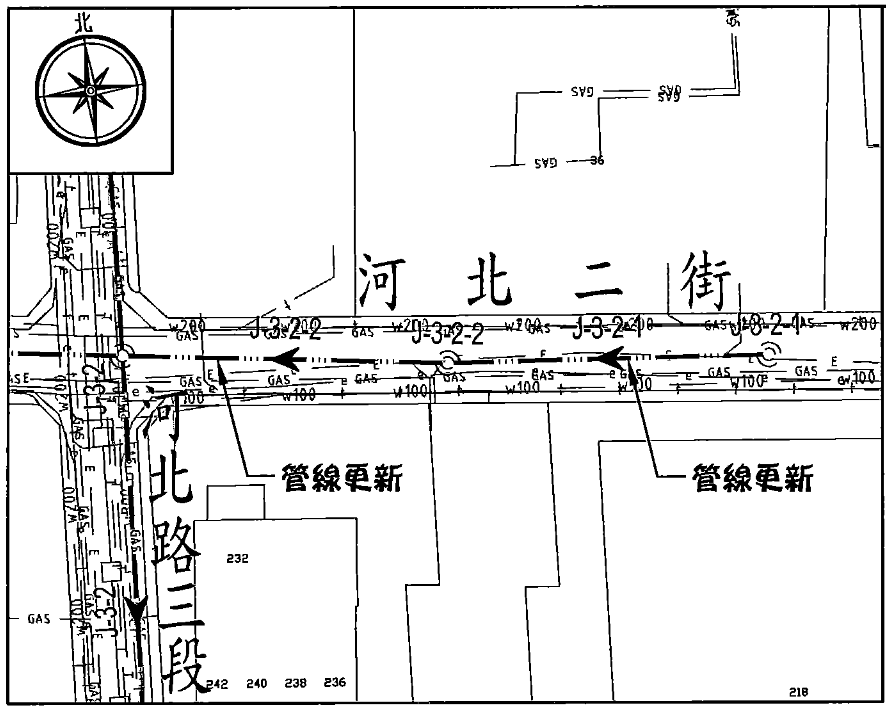

平面圖 -J-3-2-2,J-3-2-1
A1: Scale: 1:500
A3: Scale: 1:1000

索引圖 (INDEX)
詳PH-04

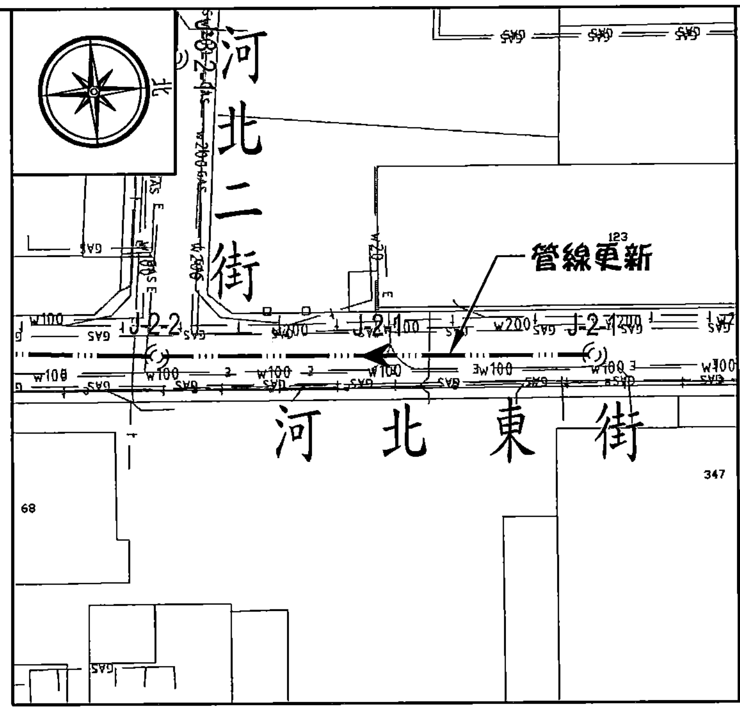

平面圖 -J-2-1
A1: Scale: 1:500
A3: Scale: 1:1000

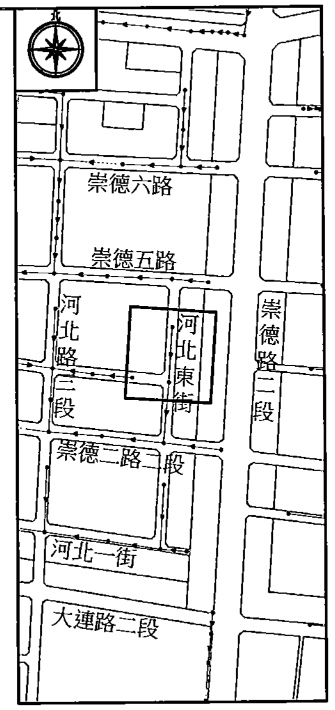

索引圖 (INDEX)
詳PH-04

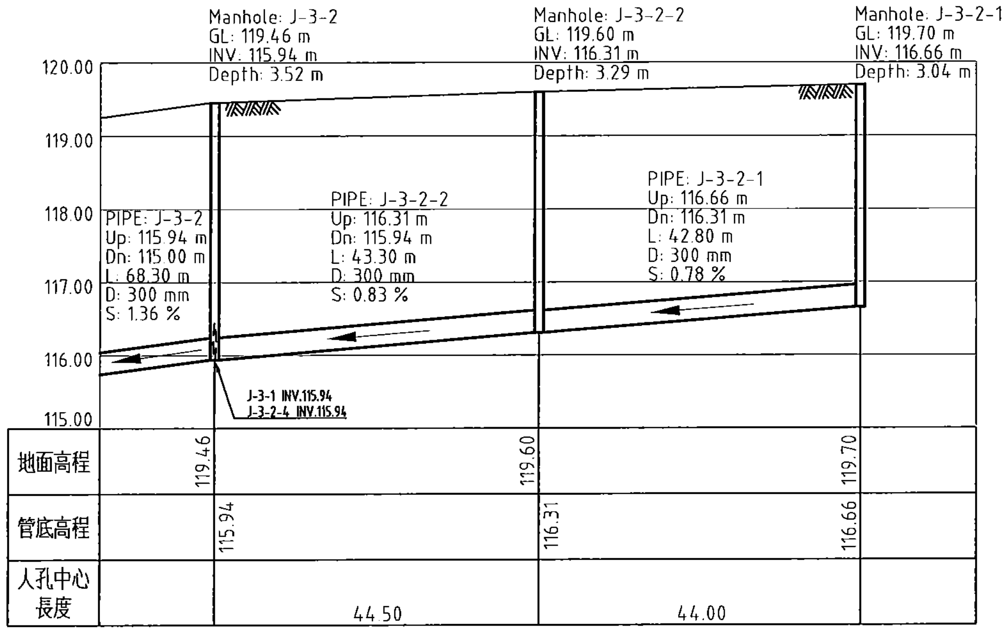

縱斷面圖 -J-3-2-2,J-3-2-1
A1: Scale: H=1:500 V=1:50
A3: Scale: H=1:1000 V=1:100

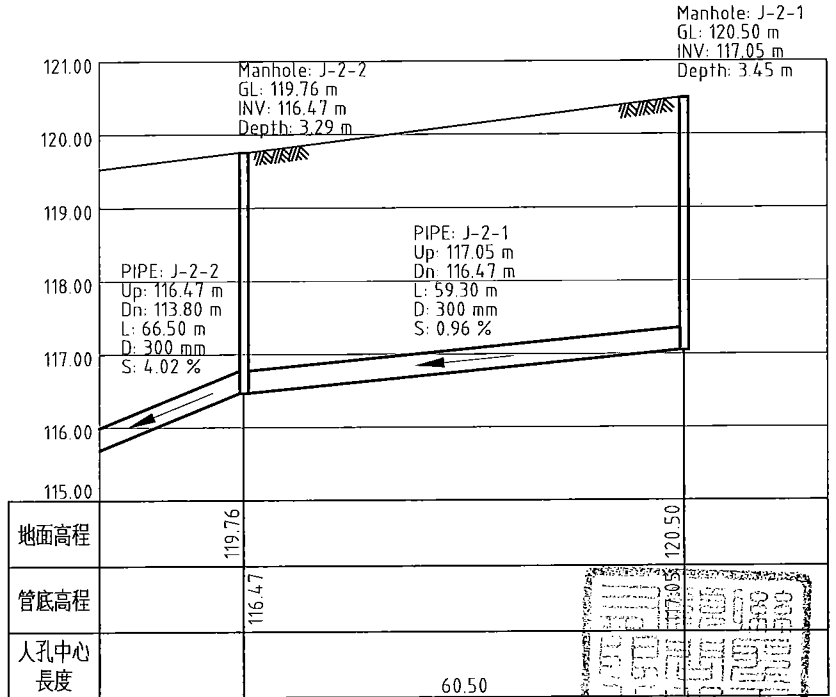

縱斷面圖 -J-2-1
A1: Scale: H=1:500 V=1:50
A3: Scale: H=1:1000 V=1:100

圖例：

符號	說明
━ ··· ━	既設污水管線
━ · · ━	他標污水管線
━∿∿━	既設污水管線(鋼套管抽換)
◎	既設污水人孔
㊀他	他標污水人孔
Manhole:	人孔編號
GL：	地面高程(m)
INV：	管底高程(m)
Depth：	人孔渠底深度(m)
PIPE：	管線編號
Up：	上游管底高程(m)
Dn：	下游管底高程(m)
L：	施工長度(m)
D：	管徑(mm)
S：	坡度(%)
— T —	中華電信管線(幹管)
— t —	中華電信管線(分線)
— E —	台電高壓管線
— e —	台電低壓管線
—e161kv—	台電161KV管線
—GAS—	欣中天然氣管線
—w100—	自來水管及管徑(mm)
—□—	雨水下水道
— L —	寬頻管線
— cable —	台灣固網管線
—TV—	大台中數位有線電視
—TBC—	群健有線電視管線
—FET—	遠傳電信管線
— apoc —	亞太電信管線(光纜)
— apcc —	亞太電信管線(銅纜)

註：施工長度計算方式為人孔內壁至相鄰人孔內壁距離。

內政部國土管理署下水道工程分署 SEWER ENGINEERING BRANCH, NATIONAL LAND MANAGEMNET AGENCY, MINISTRY OF THE INTERIOR	臺中市11期重劃區及四張犁地區 污水下水道系統工程- 第3分標(河北路及后庄路等區域)	下水道管線與人孔整建施工平面及縱斷面圖- J-3-2-2,J-3-2-1 & J-2-1	工程編號	112-4000-0102-6600-1560	相聖工程顧問股份有限公司 LANDSEN Engineering Consultants CO.,LTD	圖號 PH-046 10 / 183	技師簽證

繪圖	林靜慧	複核	方彥凱
設計	李冠毅	核准	黃俊銘
初核	紀改祥	日期	112.09

本分署簽證並不免除合約廠商及本圖簽認技師之責任

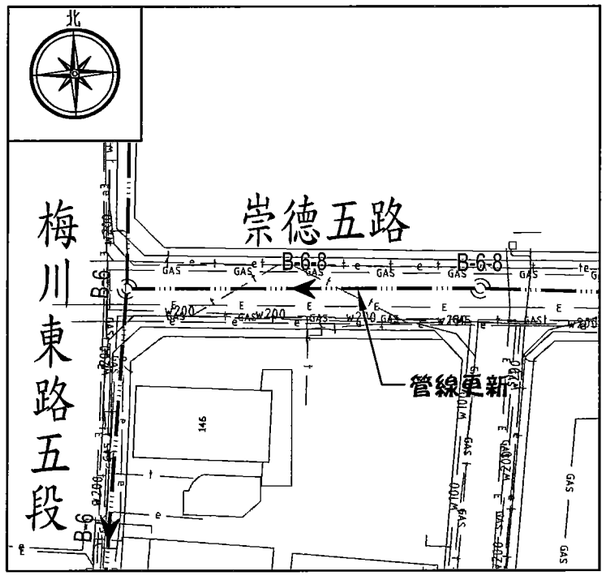

平 面 圖 -B-6-8
A1: Scale: 1:500
A3: Scale: 1:1000

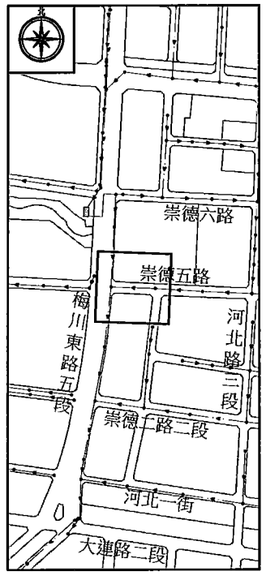

索引圖 (INDEX)
詳PH-03

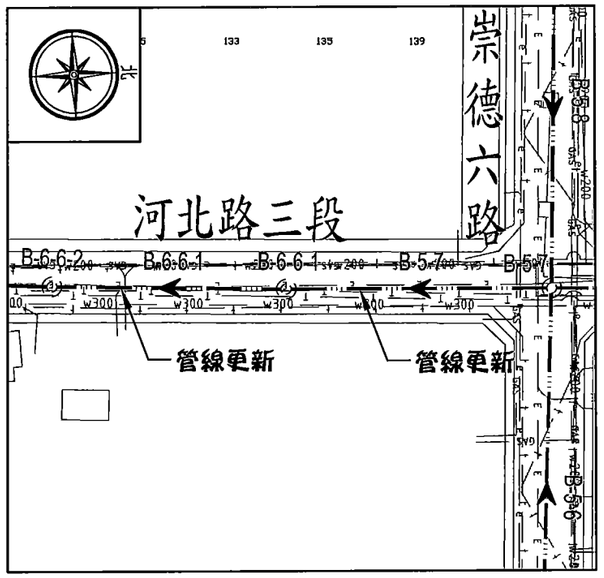

平 面 圖 -B-6-6-1,B-5-7
A1: Scale: 1:500
A3: Scale: 1:1000

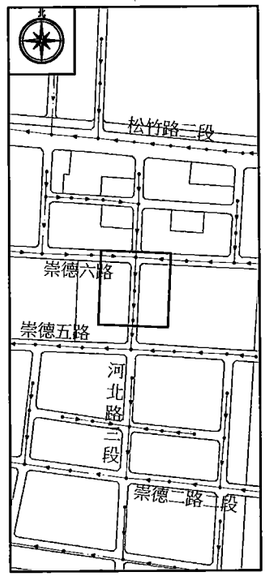

索引圖 (INDEX)
詳PH-03

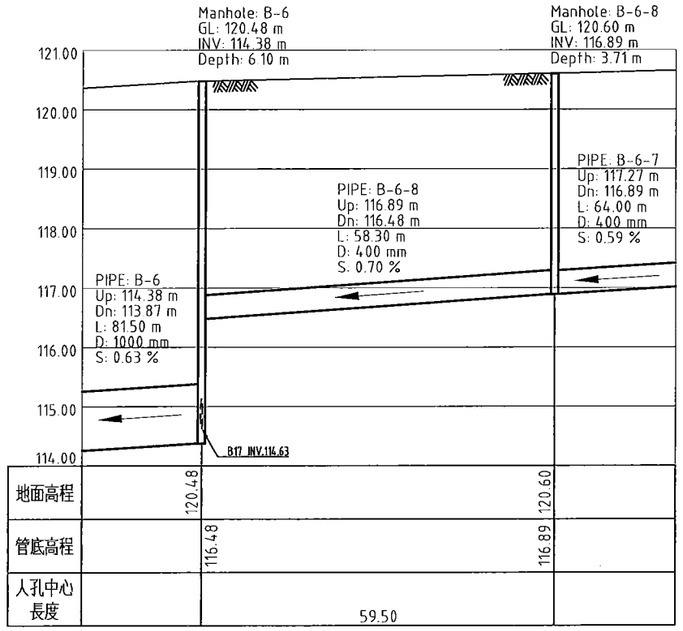

縱 斷 面 圖 -B-6-8
A1: Scale: H=1:500 V=1:50
A3: Scale: H=1:1000 V=1:100

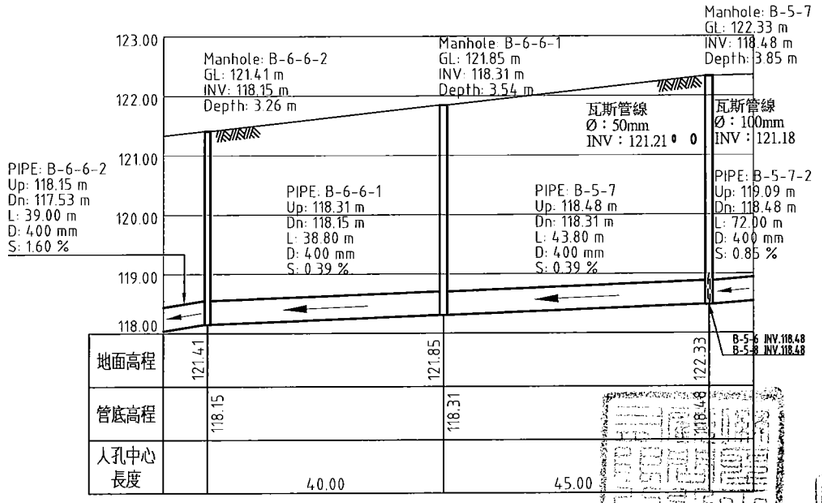

縱 斷 面 圖 -B-6-6-1,B-5-7
A1: Scale: H=1:500 V=1:50
A3: Scale: H=1:1000 V=1:100

圖 例：

	既設污水管線
	他標污水管線
	既設污水管線(鋼套管抽換)
	既設污水人孔
他	他標污水人孔
Manhole:	人孔編號
GL：	地面高程(m)
INV：	管底高程(m)
Depth：	人孔渠底深度(m)
PIPE：	管線編號
Up：	上游管底高程(m)
Dn：	下游管底高程(m)
L：	施工長度(m)
D：	管徑(mm)
S：	坡度(%)
—T—	中華電信管線(幹管)
—t—	中華電信管線(分線)
—E—	台電高壓管線
—e—	台電低壓管線
—e161kv—	台電161KV管線
—GAS—	欣中天然氣管線
—w100—	自來水管及管徑(mm)
	雨水下水道
—L—	寬頻管線
—cable—	台灣固網管線
—TV—	大台中數位有線電視
—TBC—	群健有線電視管線
—FET—	遠傳電信管線
—apcc—	亞太電信管線(光纜)
—apcc—	亞太電信管線(銅纜)

註：施工長度計算為兩人孔中心至相鄰人孔中心之長度

技 師 簽 證

黃俊銘

內政部國土管理署下水道工程分署 SEWER ENGINEERING BRANCH , NATIONAL LAND MANAGEMNET AGENCY , MINISTRY OF THE INTERIOR	臺中市11期重劃區及四張犁地區 污水下水道系統工程- 第3分標(河北路及后庄路等區域)	下水道管線與人孔整建施工平面及縱斷面圖- B-6-8 & B-6-6-1,B-5-7	工程編號 112-4000-0102-6600-1560

利盟工程顧問股份有限公司
LEADSEN Engineering Consultants CO.,LTD

繪 圖	林靜慧	複 核	方彥凱
設 計	李冠毅	核 准	黃俊銘
初 核	紀政祥	日 期	112.09

圖號 PH-04 / 11 張次 105

本分署簽證並不免除合約廠商及本圖簽認技師之責任

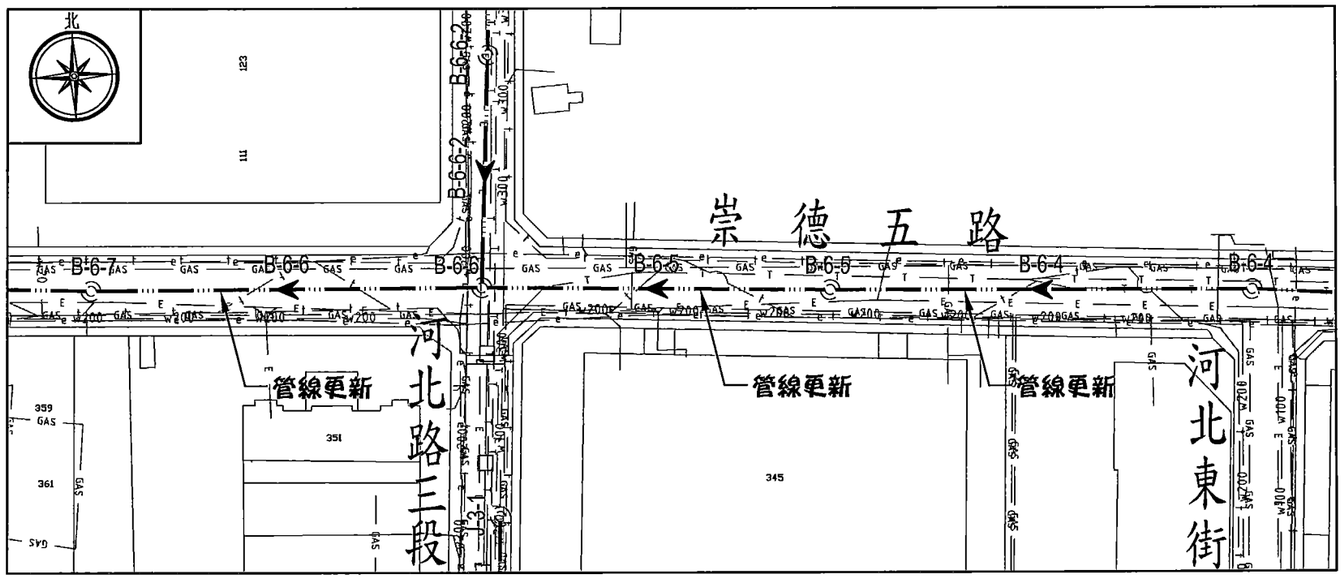

平面圖 -B-6-6,B-6-5,B-6-4

A1: Scale: 1:500
A3: Scale: 1:1000

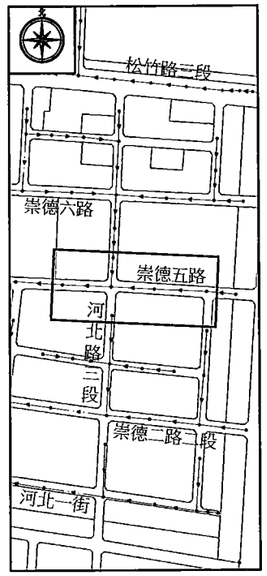

索引圖 (INDEX)

詳PH-03

圖例：

- 既設污水管線
- 他標污水管線
- 既設污水管線(鋼套管抽換)
- 既設污水人孔
- 他 他標污水人孔
- Manhole: 人孔編號
- GL： 地面高程(m)
- INV： 管底高程(m)
- Depth： 人孔渠底深度(m)
- PIPE： 管線編號
- Up： 上游管底高程(m)
- Dn： 下游管底高程(m)
- L： 施工長度(m)
- D： 管徑(mm)
- S： 坡度(%)
- T 中華電信管線(幹管)
- t 中華電信管線(分線)
- E 台電高壓管線
- e 台電低壓管線
- e161kv 台電161KV管線
- GAS 欣中天然氣管線
- w100 自來水管及管徑(mm)
- 雨水下水道
- L 寬頻管線
- cable 台灣固網管線
- TV 大台中數位有線電視
- TBC 群健有線電視管線
- FET 遠傳電信管線
- apcc 亞太電信管線(光纖)
- apcc 亞太電信管線(銅纜)

註：施工長度計算方式為人孔內壁至相鄰人孔內壁距離。

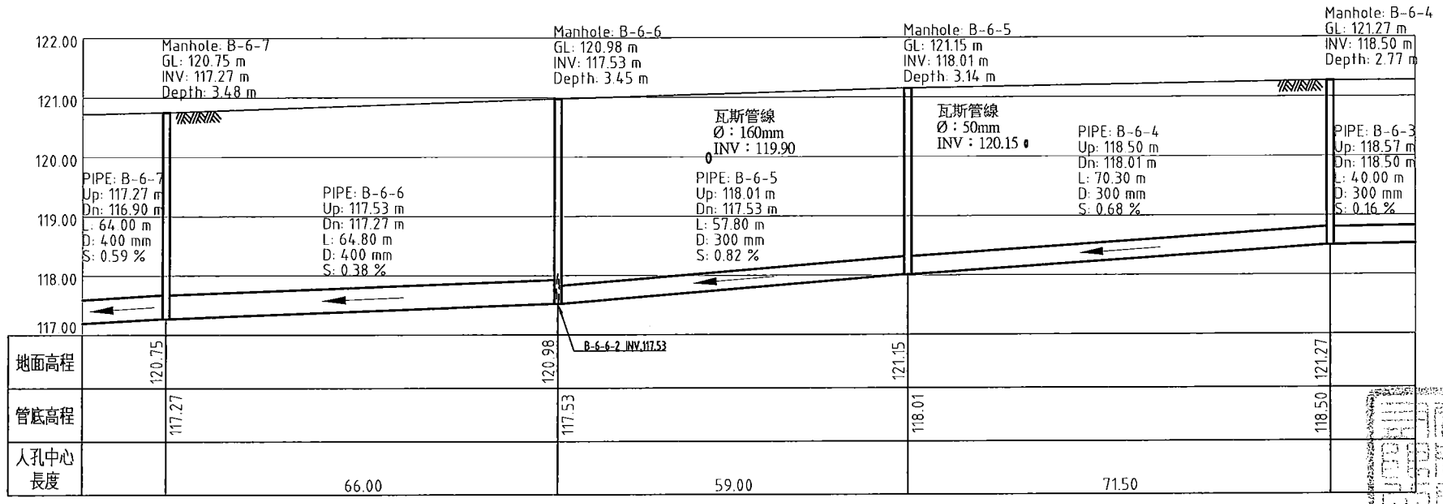

縱斷面圖 -B-6-6,B-6-5,B-6-4

A1: Scale: H=1:500 V=1:50
A3: Scale: H=1:1000 V=1:100

內政部國土管理署下水道工程分署 SEWER ENGINEERING BRANCH , NATIONAL LAND MANAGEMNET AGENCY , MINISTRY OF THE INTERIOR	臺中市11期重劃區及四張犁地區 污水下水道系統工程- 第3分標(河北路及后庄路等區域)	下水道管線與人孔整建施工平面及縱斷面圖- B-6-6,B-6-5,B-6-4	工程編號	112-4000-0102-6600-1560	裕盟工程顧問股份有限公司 LANDIEN Engineering Consultants CO.,LTD

繪圖	林靜慧	複核	方彥凱
設計	李冠毅	核准	黃俊銘
初核	紀政祥	日期	112.09

圖號 PH-048
頁次 2 / 12

技師簽證

本工程技師 黃俊銘 (簽章)
(內政部字第00[illegible]號)

本分署簽證並不免除合約廠商及本圖簽認技師之責任

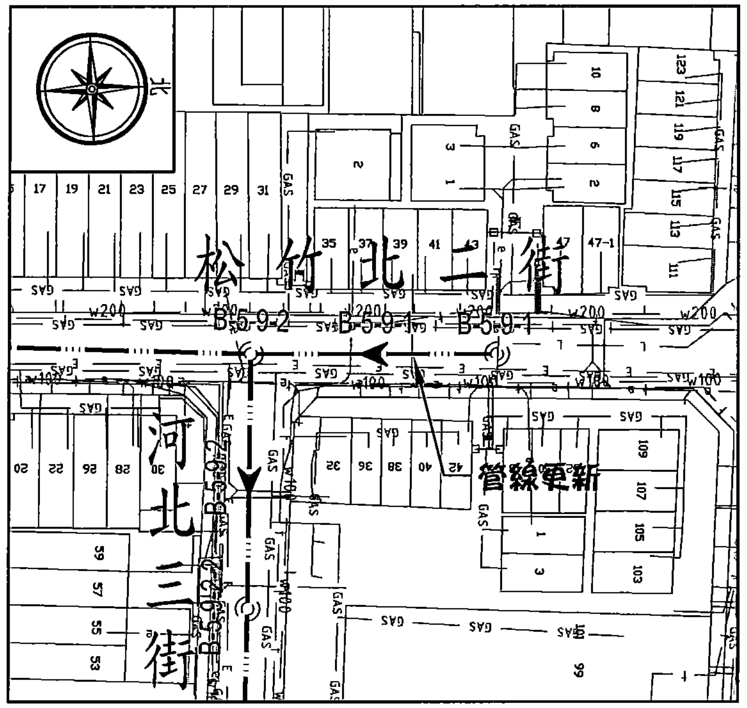

平面圖 -B-5-9-1
A1: Scale: 1:500
A3: Scale: 1:1000

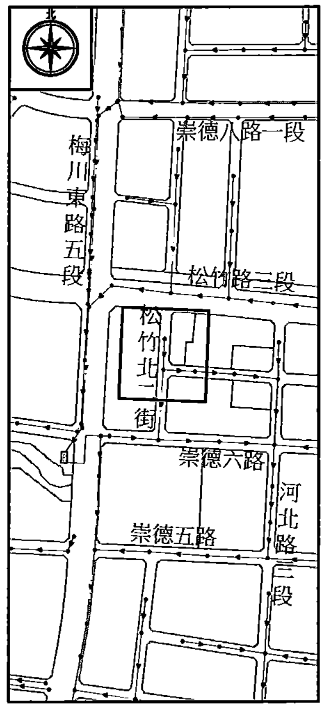

索引圖 (INDEX)
詳PH-03

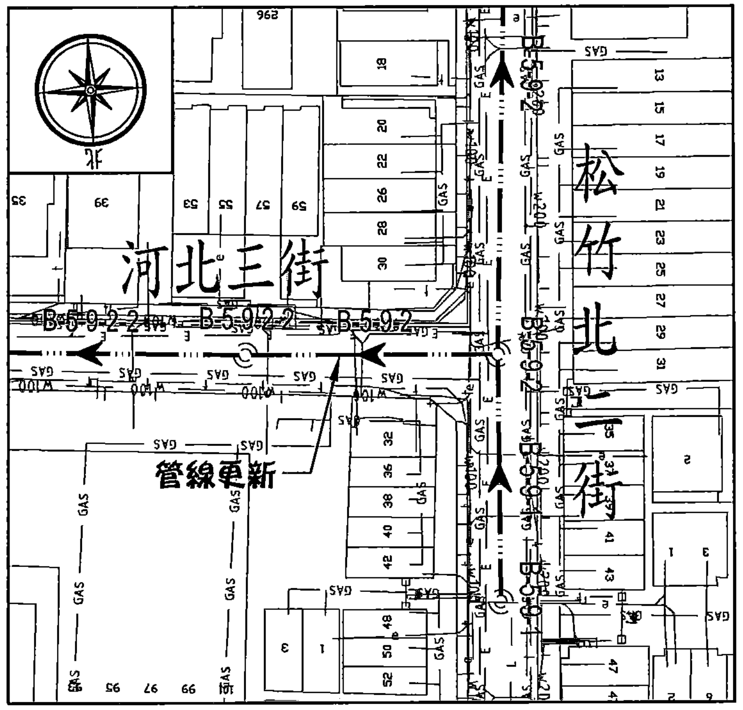

平面圖 -B-5-9-2
A1: Scale: 1:500
A3: Scale: 1:1000

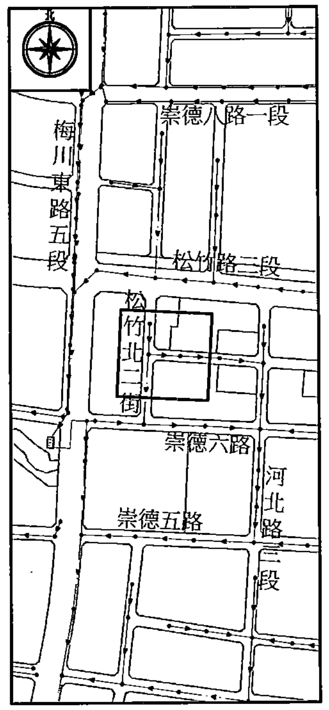

索引圖 (INDEX)
詳PH-03

圖例：

符號	說明
—··· —	既設污水管線
— · · —	他標污水管線
—∿—∿—	既設污水管線(鋼套管抽換)
◎	既設污水人孔
㊀他	他標污水人孔
Manhole:	人孔編號
GL：	地面高程(m)
INV：	管底高程(m)
Depth：	人孔渠底深度(m)
PIPE：	管線編號
Up：	上游管底高程(m)
Dn：	下游管底高程(m)
L：	施工長度(m)
D：	管徑(mm)
S：	坡度(%)
— T —	中華電信管線(幹管)
— t —	中華電信管線(分線)
— E —	台電高壓管線
— e —	台電低壓管線
—e161kv—	台電161KV管線
—GAS—	欣中天然氣管線
—w100—	自來水管及管徑(mm)
—□—	雨水下水道
— L —	寬頻管線
— cable —	台灣固網管線
—TV—	大台中數位有線電視
—TBC—	群健有線電視管線
—FET—	遠傳電信管線
— apoc —	亞太電信管線(光纜)
— apcc —	亞太電信管線(銅纜)

註：施工長度計算方式為人孔內壁至相鄰人孔內壁距離。

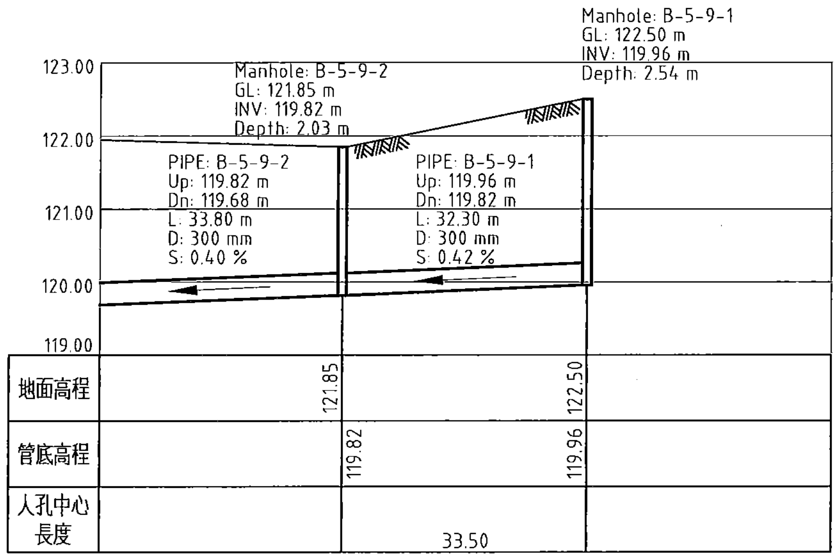

縱斷面圖 -B-5-9-1
A1: Scale: H=1:500 V=1:50
A3: Scale: H=1:1000 V=1:100

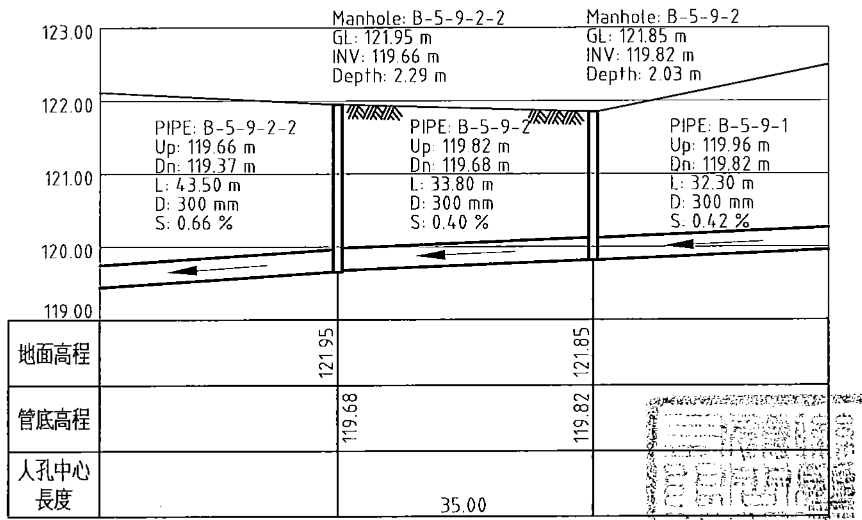

縱斷面圖 -B-5-9-2
A1: Scale: H=1:500 V=1:50
A3: Scale: H=1:1000 V=1:100

內政部國土管理署下水道工程分署
SEWER ENGINEERING BRANCH , NATIONAL LAND MANAGEMNET AGENCY , MINISTRY OF THE INTERIOR

臺中市11期重劃區及四張犁地區
污水下水道系統工程-
第3分標(河北路及后庄路等區域)

下水道管線與人孔整建施工平面及縱斷面圖-
B-5-9-1 & B-5-9-2

工程編號 112-4000-0102-6600-1560

聯聖工程顧問股份有限公司
LANDSEN Engineering Consultants CO.,LTD

繪圖	林靜慧	複核	方彥凱
設計	李冠毅	核准	黃俊銘
初核	紀政祥	日期	112.09

圖號 PH-049
13 / 183

技師簽證
黃俊銘 土木工程技師

本分署簽證並不免除合約廠商及本圖簽認技師之責任

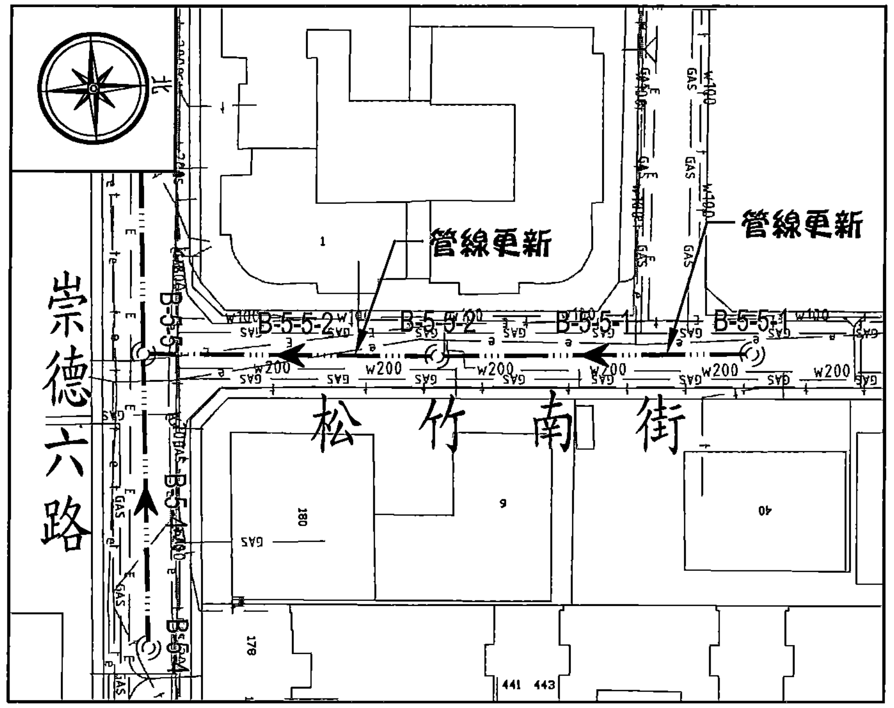

平面圖 -B-5-5-2,B-5-5-1

A1: Scale: 1:500
A3: Scale: 1:1000

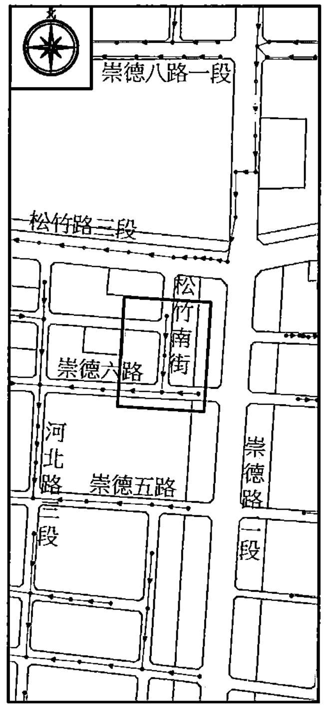

索引圖 (INDEX)

詳PH-03

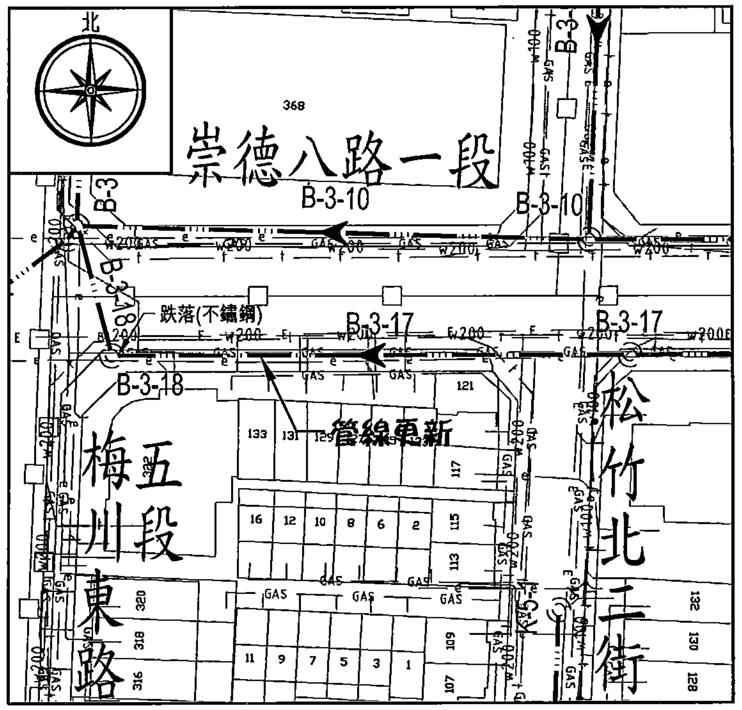

平面圖 -B-3-17

A1: Scale: 1:500
A3: Scale: 1:1000

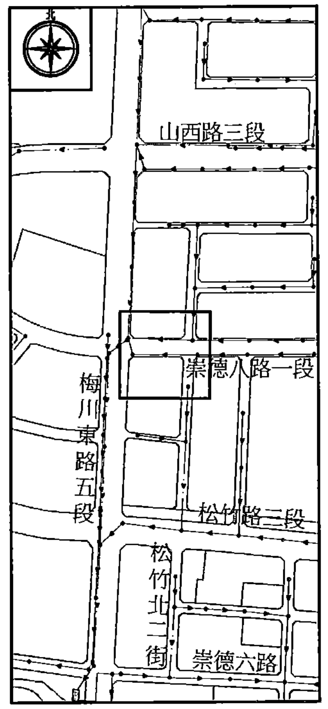

索引圖 (INDEX)

詳PH-02

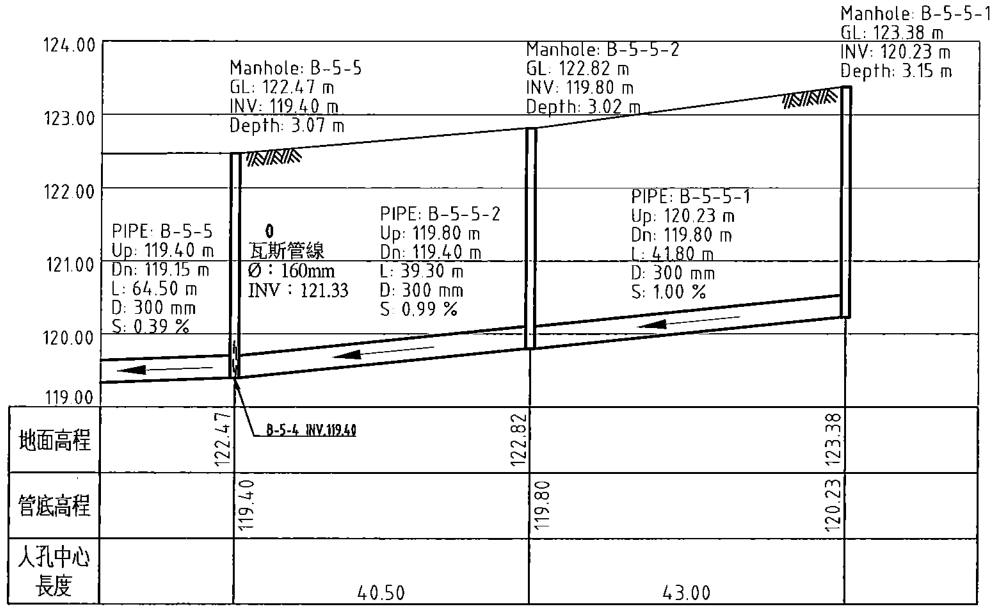

縱斷面圖 -B-5-5-2,B-5-5-1

A1: Scale: H=1:500 V=1:50
A3: Scale: H=1:1000 V=1:100

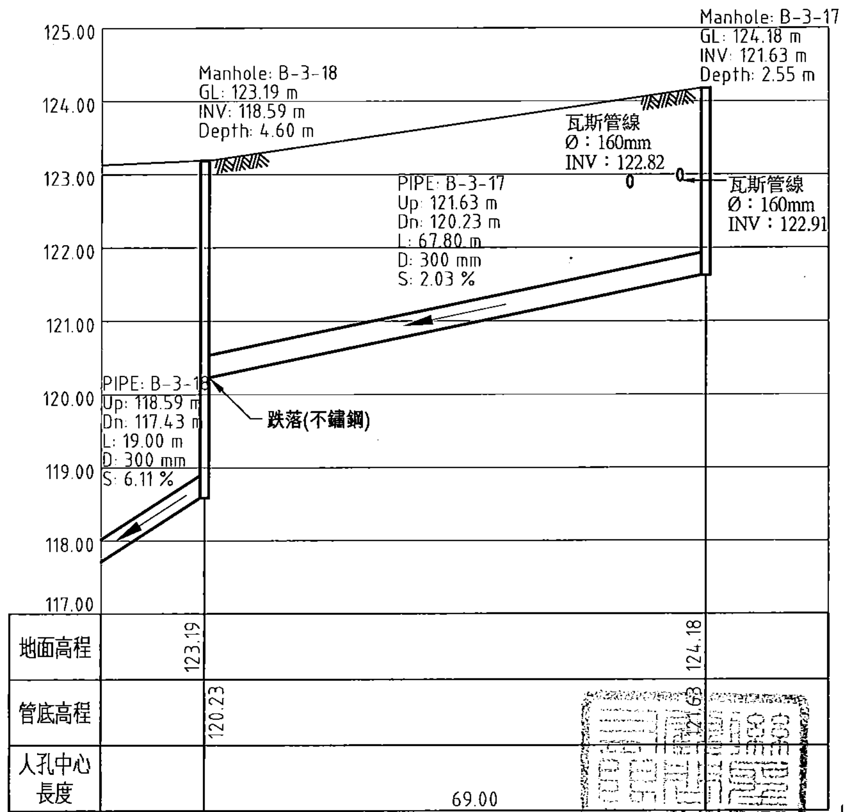

縱斷面圖 -B-3-17

A1: Scale: H=1:500 V=1:50
A3: Scale: H=1:1000 V=1:100

圖例：

圖例	說明
━…━	既設污水管線
━ ‥ ━	他標污水管線
━∿∿━	既設污水管線(鋼套管抽換)
◎	既設污水人孔
㊕	他標污水人孔
Manhole:	人孔編號
GL：	地面高程(m)
INV：	管底高程(m)
Depth：	人孔渠底深度(m)
PIPE：	管線編號
Up：	上游管底高程(m)
Dn：	下游管底高程(m)
L：	施工長度(m)
D：	管徑(mm)
S：	坡度(%)
—T—	中華電信管線(幹管)
—t—	中華電信管線(分線)
—E—	台電高壓管線
—e—	台電低壓管線
—e161kv—	台電161KV管線
—GAS—	欣中天然氣管線
—w100—	自來水管及管徑(mm)
—□—	雨水下水道
—L—	寬頻管線
—cable—	台灣固網管線
—TV—	大台中數位有線電視
—TBC—	群健有線電視管線
—FET—	遠傳電信管線
—apoc—	亞太電信管線(光纜)
—apcc—	亞太電信管線(銅纜)

註：施工長度計算方式為人孔內壁至相鄰人孔內壁距離。

內政部國土管理署下水道工程分署 SEWER ENGINEERING BRANCH, NATIONAL LAND MANAGEMNET AGENCY, MINISTRY OF THE INTERIOR	臺中市11期重劃區及四張犁地區 污水下水道系統工程- 第3分標(河北路及后庄路等區域)	下水道管線與人孔整建施工平面及縱斷面圖- B-5-5-2,B-5-5-1 & B-3-17	工程編號	112-4000-0102-6600-1560

相聖工程顧問股份有限公司 LANDSEN Engineering Consultants CO.,LTD			
繪圖	林靜慧	複核	方彥凱
設計	李冠毅	核准	黃俊銘
初核	紀政祥	日期	112.09

圖號	
PH	030
14	183

技師簽證

本分署簽證並不免除合約廠商及本圖簽認技師之責任

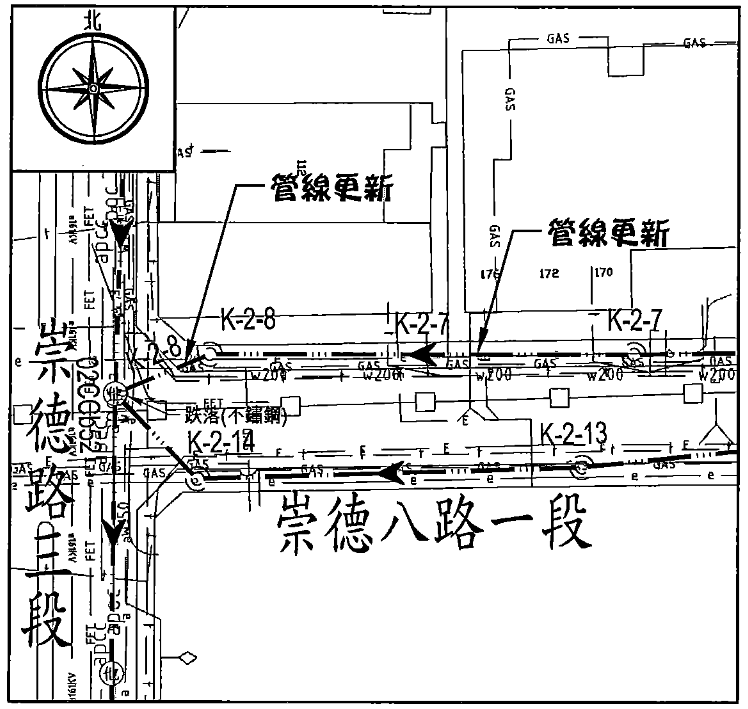

平 面 圖 -K-2-8,K-2-7

A1: Scale: 1:500
A3: Scale: 1:1000

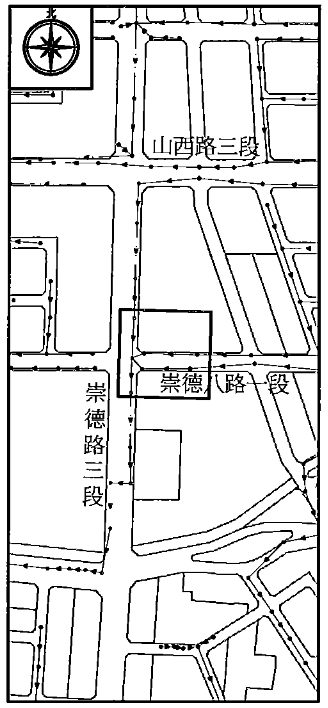

索引圖 (INDEX)

詳PH-01

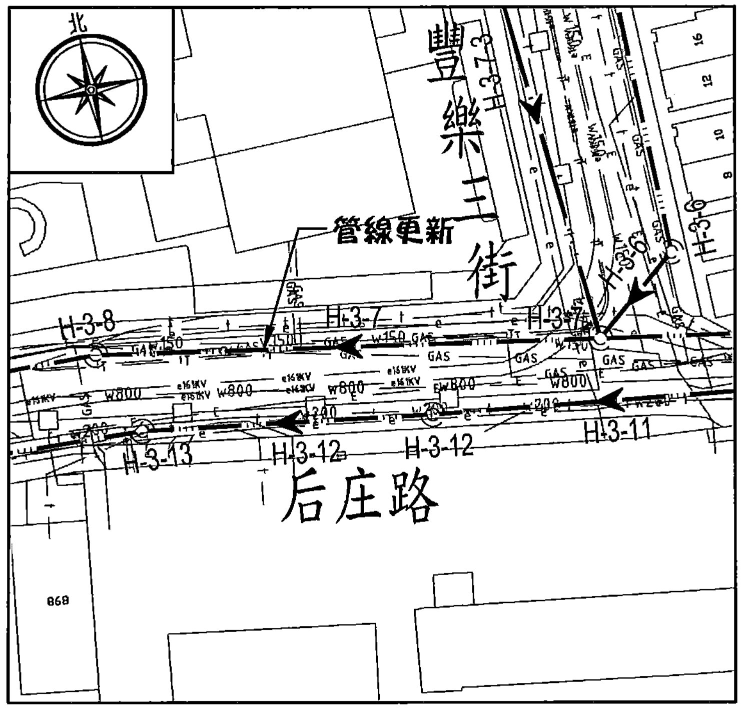

平 面 圖 -H-3-7

A1: Scale: 1:500
A3: Scale: 1:1000

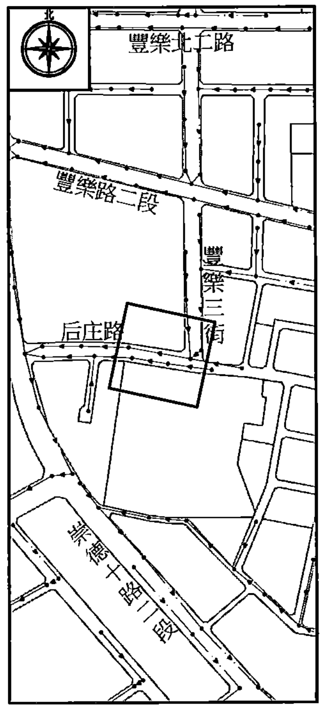

索引圖 (INDEX)

詳PH-05

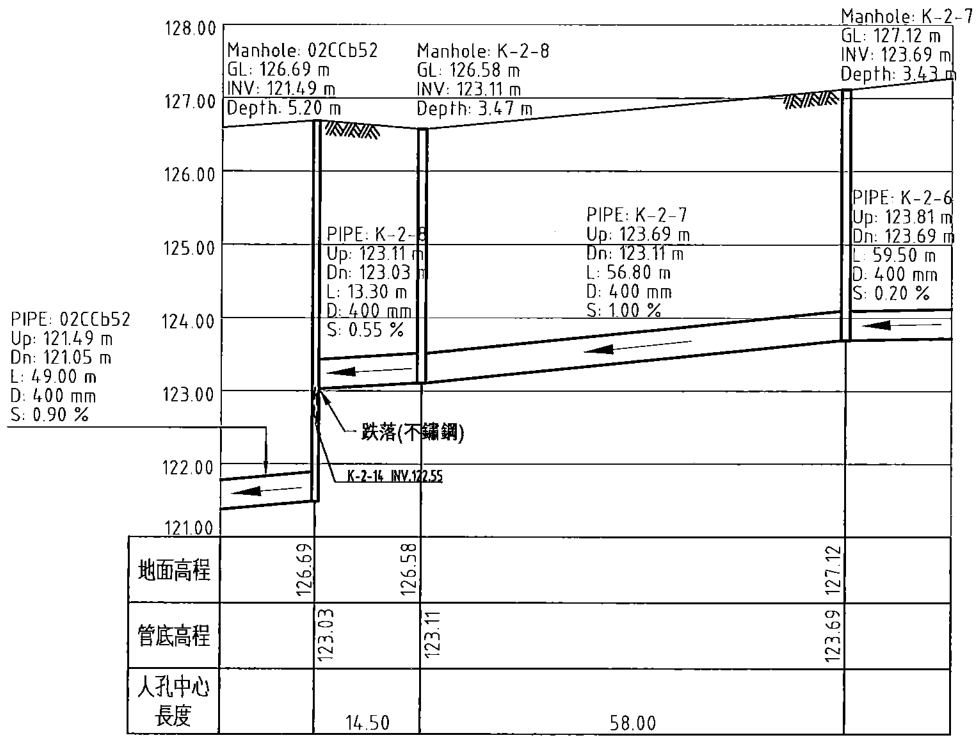

縱 斷 面 圖 -K-2-8,K-2-7

A1: Scale: H=1:500 V=1:50
A3: Scale: H=1:1000 V=1:100

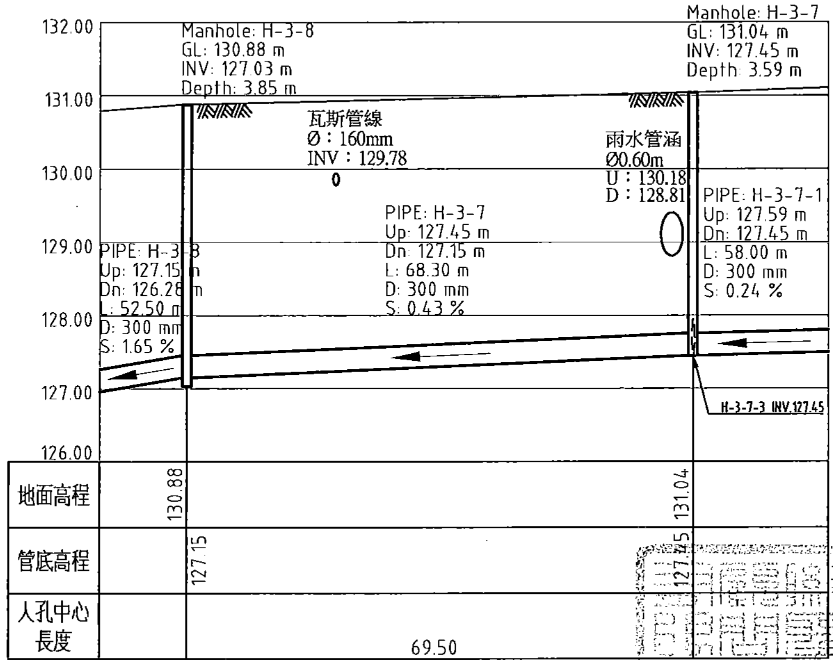

縱 斷 面 圖 -H-3-7

A1: Scale: H=1:500 V=1:50
A3: Scale: H=1:1000 V=1:100

圖 例：

符號	說明
—···—	既設污水管線
—··—	他標污水管線
—∿—∿—	既設污水管線(鋼套管抽換)
◎	既設污水人孔
㊀(他)	他標污水人孔
Manhole:	人孔編號
GL：	地面高程(m)
INV：	管底高程(m)
Depth：	人孔渠底深度(m)
PIPE：	管線編號
Up：	上游管底高程(m)
Dn：	下游管底高程(m)
L：	施工長度(m)
D：	管徑(mm)
S：	坡度(%)
— T —	中華電信管線(幹管)
— t —	中華電信管線(分線)
— E —	台電高壓管線
— e —	台電低壓管線
—e161kv—	台電161KV管線
—GAS—	欣中天然氣管線
—w100—	自來水管及管徑(mm)
—□—	雨水下水道
— L —	寬頻管線
— cable —	台灣固網管線
—TV—	大台中數位有線電視
—TBC—	群健有線電視管線
—FET—	遠傳電信管線
— apoc —	亞太電信管線(光纜)
— apcc —	亞太電信管線(銅纜)

註：施工長度計算為人孔內壁至相鄰人孔內壁距離

內政部國土管理署下水道工程分署 SEWER ENGINEERING BRANCH, NATIONAL LAND MANAGEMNET AGENCY, MINISTRY OF THE INTERIOR	臺中市11期重劃區及四張犁地區 污水下水道系統工程- 第3分標(河北路及后庄路等區域)	下水道管線與人孔整建施工平面及縱斷面圖- K-2-8,K-2-7 & H-3-7	工程編號	112-4000-0102-6600-1560	相聖工程顧問股份有限公司 LANDSEN Engineering Consultants CO.,LTD	繪圖 林靜慧	複核 方彥凱	圖號 PH-05	技師簽證
						設計 李冠穀	核准 黃俊銘	15 / 183	黃俊銘
						初核 紀政祥	日期 112.09		土木工程技師

本分署簽證並不免除合約廠商及本圖簽認技師之責任

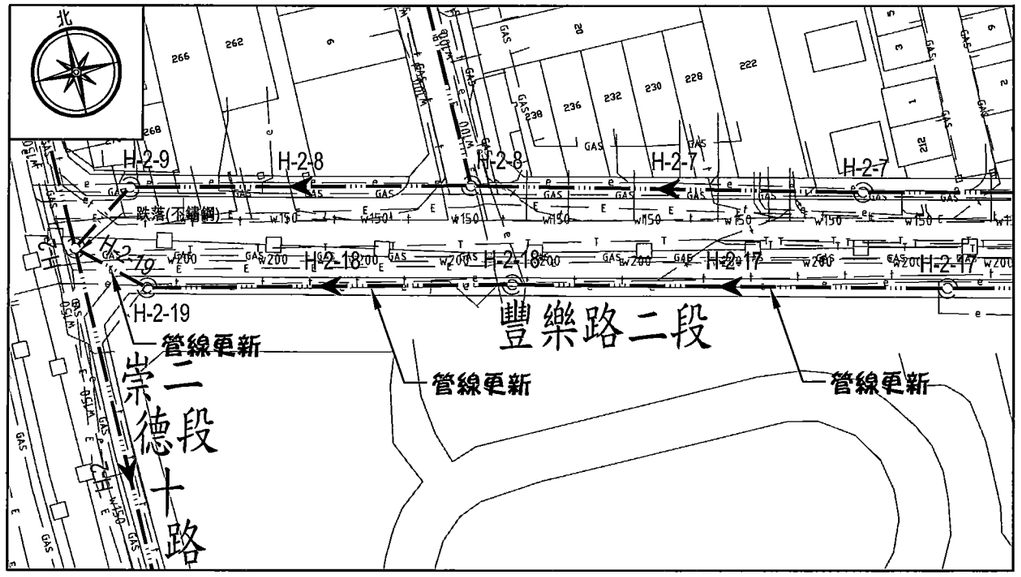

平 面 圖 -H-2-19,H-2-18,H-2-17

A1: Scale: 1:500
A3: Scale: 1:1000

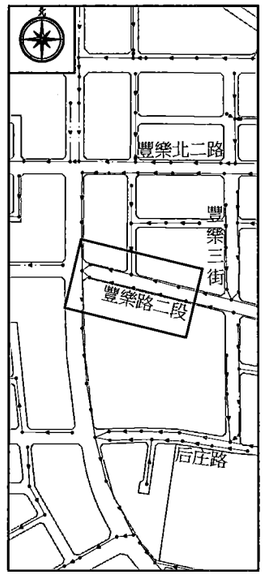

索引圖 (INDEX)

詳PH-05

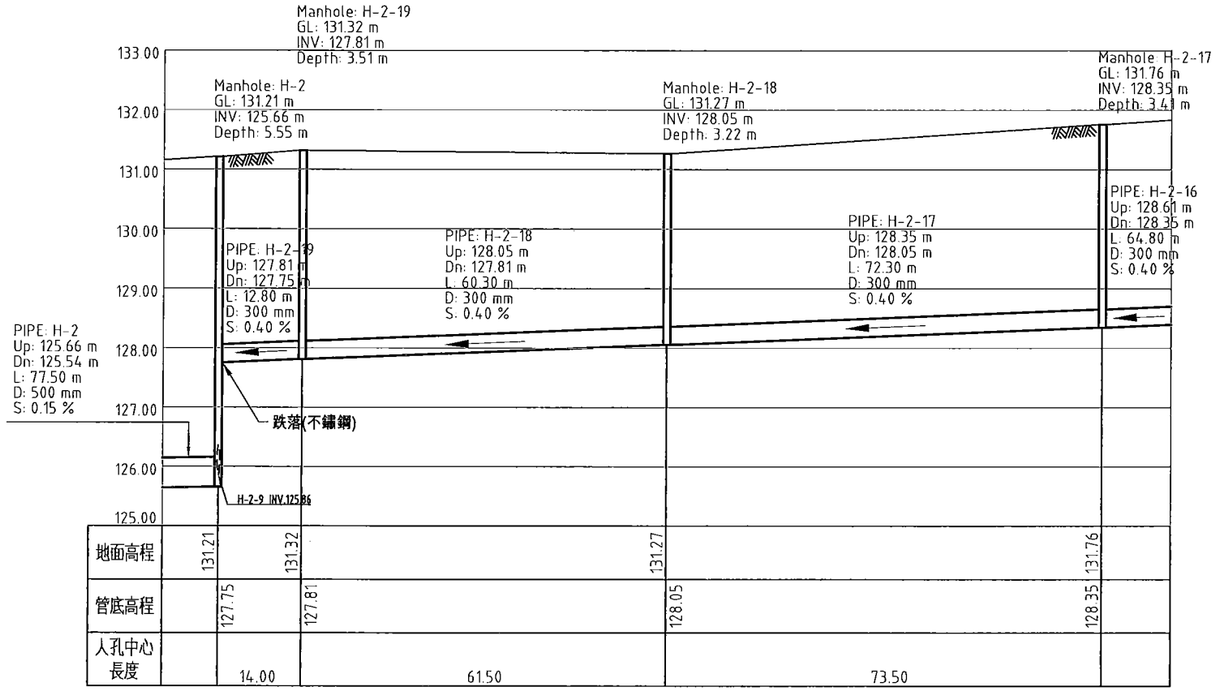

縱 斷 面 圖 -H-2-19,H-2-18,H-2-17

A1: Scale: H=1:500 V=1:50
A3: Scale: H=1:1000 V=1:100

圖 例：

- 既設污水管線
- 他標污水管線
- 既設污水管線(鋼套管抽換)
- 既設污水人孔
- 他標污水人孔
- Manhole: 人孔編號
- GL： 地面高程(m)
- INV： 管底高程(m)
- Depth： 人孔渠底深度(m)
- PIPE： 管線編號
- Up： 上游管底高程(m)
- Dn： 下游管底高程(m)
- L： 施工長度(m)
- D： 管徑(mm)
- S： 坡度(%)
- T 中華電信管線(幹管)
- t 中華電信管線(分線)
- E 台電高壓管線
- e 台電低壓管線
- e161kv 台電161KV管線
- GAS 欣中天然氣管線
- w100 自來水管及管徑(mm)
- 雨水下水道
- L 寬頻管線
- cable 台灣固網管線
- TV 大台中數位有線電視
- TBC 群健有線電視管線
- FET 遠傳電信管線
- apcc 亞太電信管線(光纖)
- apcc 亞太電信管線(銅纜)

註：施工長度計算方式為人孔中心線至相鄰人孔內壁距離

內政部國土管理署下水道工程分署 SEWER ENGINEERING BRANCH , NATIONAL LAND MANAGEMNET AGENCY , MINISTRY OF THE INTERIOR	臺中市11期重劃區及四張犁地區 污水下水道系統工程- 第3分標(河北路及后庄路等區域)	下水道管線與人孔整建施工平面及縱斷面圖- H-2-19,H-2-18,H-2-17	工程編號 112-4000-0102-6600-1560

利盟工程顧問股份有限公司 LENBIEN Engineering Consultants CO.,LTD

繪 圖	林靜慧	複 核	方彥凱
設 計	李冠毅	核 准	黃俊銘
初 核	紀政祥	日 期	112.09

圖號 PH-05-02
頁次 16 / 183

技師簽章

黃俊銘 技師字第[illegible]號 土木工程技師

本分署簽證並不免除合約廠商及本圖簽認技師之責任

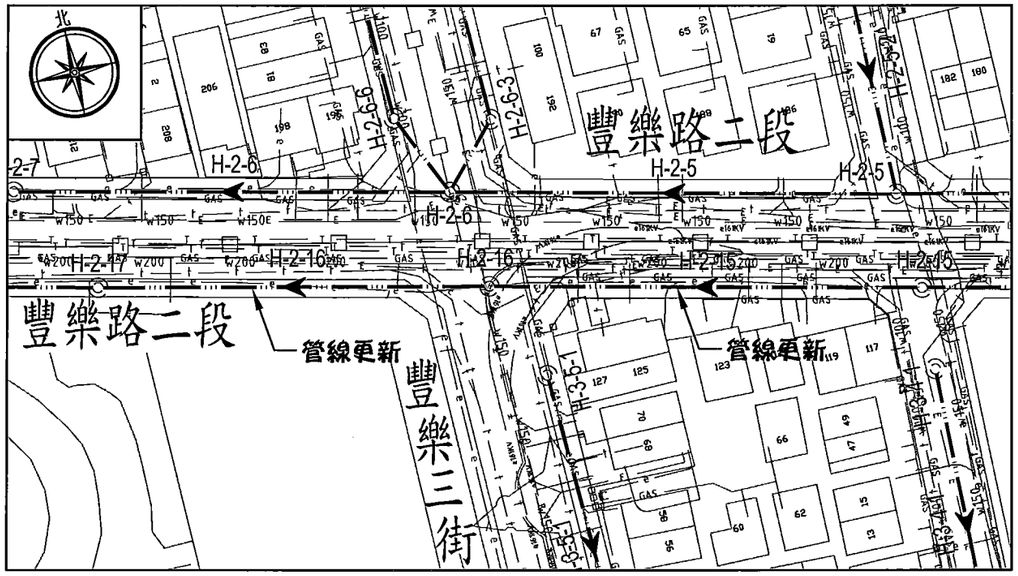

平 面 圖 -H-2-16,H-2-15

A1: Scale: 1:500
A3: Scale: 1:1000

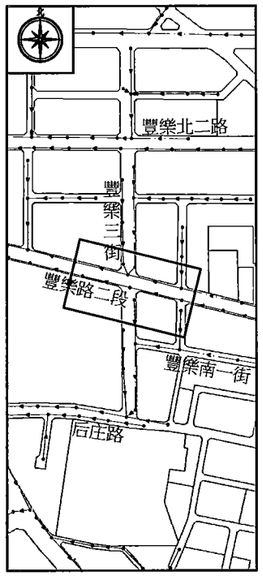

索引圖 (INDEX)

詳PH-05

圖 例：

- 既設污水管線
- 他標污水管線
- 既設污水管線(鋼套管抽換)
- 既設污水人孔
- 他標污水人孔
- Manhole: 人孔編號
- GL： 地面高程(m)
- INV： 管底高程(m)
- Depth： 人孔渠底深度(m)
- PIPE： 管線編號
- Up： 上游管底高程(m)
- Dn： 下游管底高程(m)
- L： 施工長度(m)
- D： 管徑(mm)
- S： 坡度(%)
- T 中華電信管線(幹管)
- t 中華電信管線(分線)
- E 台電高壓管線
- e 台電低壓管線
- e161kv 台電161KV管線
- GAS 欣中天然氣管線
- w100 自來水管及管徑(mm)
- 雨水下水道
- L 寬頻管線
- cable 台灣固網管線
- TV 大台中數位有線電視
- TBC 群健有線電視管線
- FET 遠傳電信管線
- apcc 亞太電信管線(光纜)
- apcc 亞太電信管線(銅纜)

註：施工長度計算方式為人孔中心至相鄰人孔中心距離

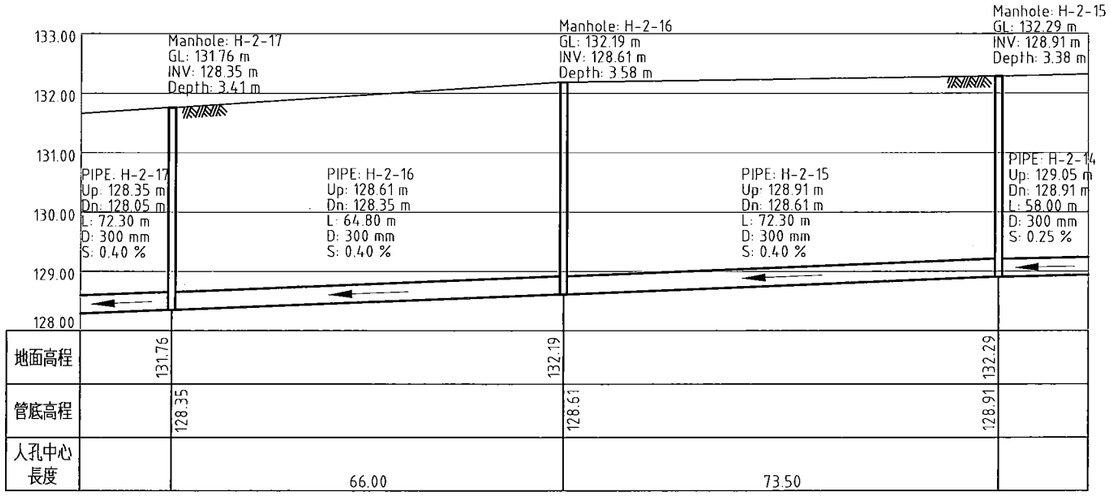

縱 斷 面 圖 -H-2-16,H-2-15

A1: Scale: H=1:500 V=1:50
A3: Scale: H=1:1000 V=1:100

內政部國土管理署下水道工程分署 SEWER ENGINEERING BRANCH , NATIONAL LAND MANAGEMNET AGENCY , MINISTRY OF THE INTERIOR	臺中市11期重劃區及四張犁地區 污水下水道系統工程- 第3分標(河北路及后庄路等區域)	下水道管線與人孔整建施工平面及縱斷面圖- H-2-16,H-2-15	工程編號	112-4000-0102-6600-1560	聖象工程顧問股份有限公司 LARSEN Engineering Consultants CO.,LTD	繪圖	林靜慧	複核	方彥凱
						設計	李冠毅	核准	黃俊銘
						初核	紀政祥	日期	112.09

圖號 PH-05
張次 17/98

核部審查
文水工程股份有限公司
內政部營建署核准登記字第00165號

本分署簽證並不免除合約廠商及本圖簽認技師之責任

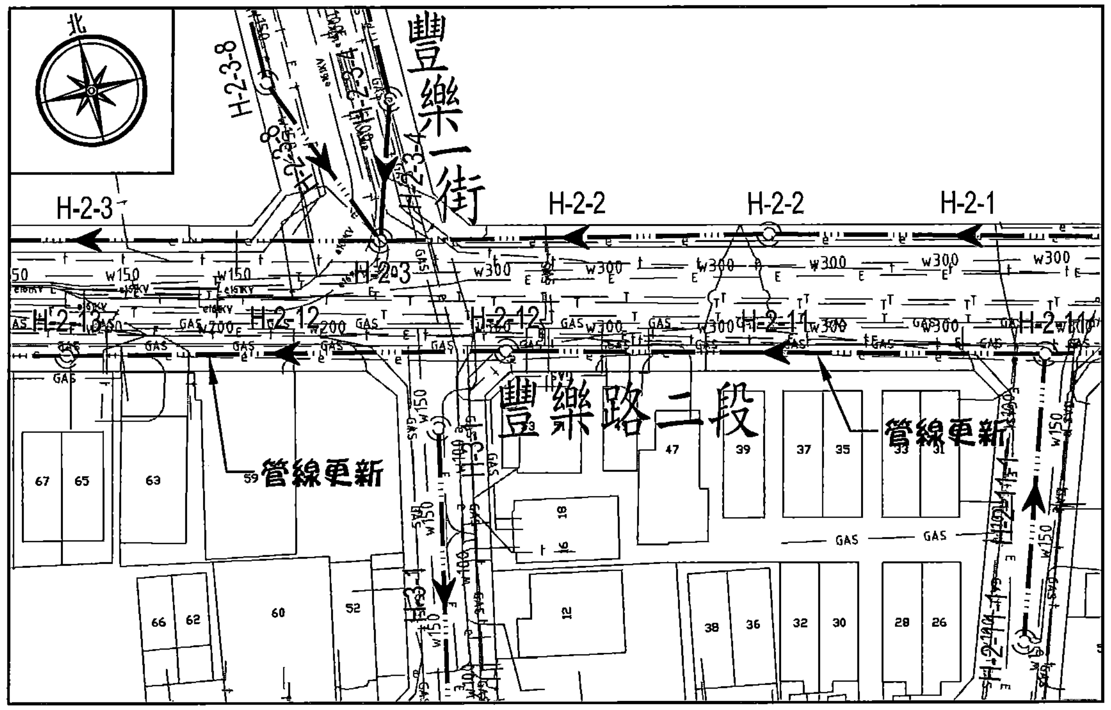

平面圖 -H-2-12,H-2-11

A1: Scale: 1:500
A3: Scale: 1:1000

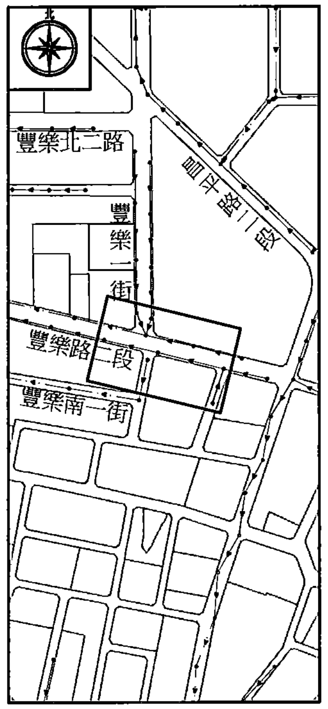

索引圖 (INDEX)

詳PH-05

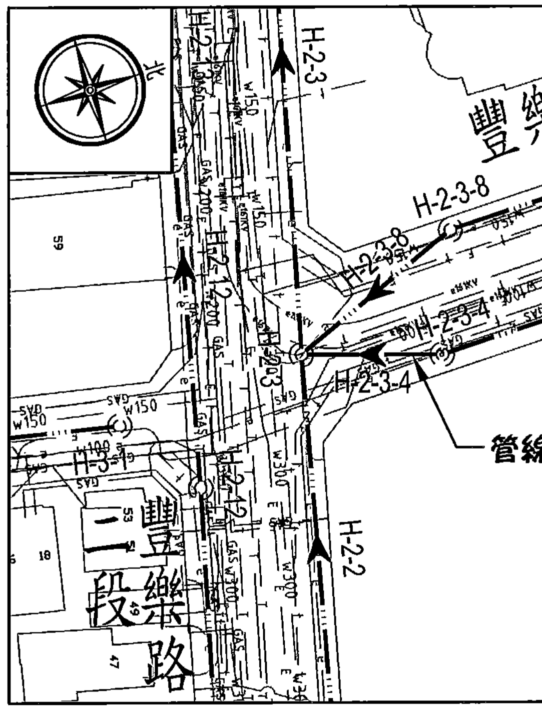

平面圖 -H-2-3-4

A1: Scale: 1:500
A3: Scale: 1:1000

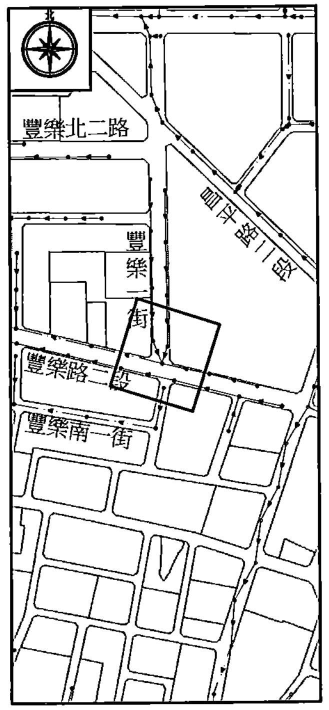

索引圖 (INDEX)

詳PH-05

圖例：

符號	說明
—··· —	既設污水管線
— ·· —	他標污水管線
—∿+∿—	既設污水管線(鋼套管抽換)
◎	既設污水人孔
㊀(他)	他標污水人孔
Manhole:	人孔編號
GL：	地面高程(m)
INV：	管底高程(m)
Depth：	人孔渠底深度(m)
PIPE：	管線編號
Up：	上游管底高程(m)
Dn：	下游管底高程(m)
L：	施工長度(m)
D：	管徑(mm)
S：	坡度(%)
— T —	中華電信管線(幹管)
— t —	中華電信管線(分線)
— E —	台電高壓管線
— e —	台電低壓管線
—e161kv—	台電161KV管線
—GAS—	欣中天然氣管線
—w100—	自來水管及管徑(mm)
—□—	雨水下水道
— L —	寬頻管線
— cable —	台灣固網管線
—TV—	大台中數位有線電視
—TBC—	群健有線電視管線
—FET—	遠傳電信管線
— apcc —	亞太電信管線(光纜)
— apcc —	亞太電信管線(銅纜)

註：施工長度計算方式為人孔內壁至相鄰人孔內壁距離。

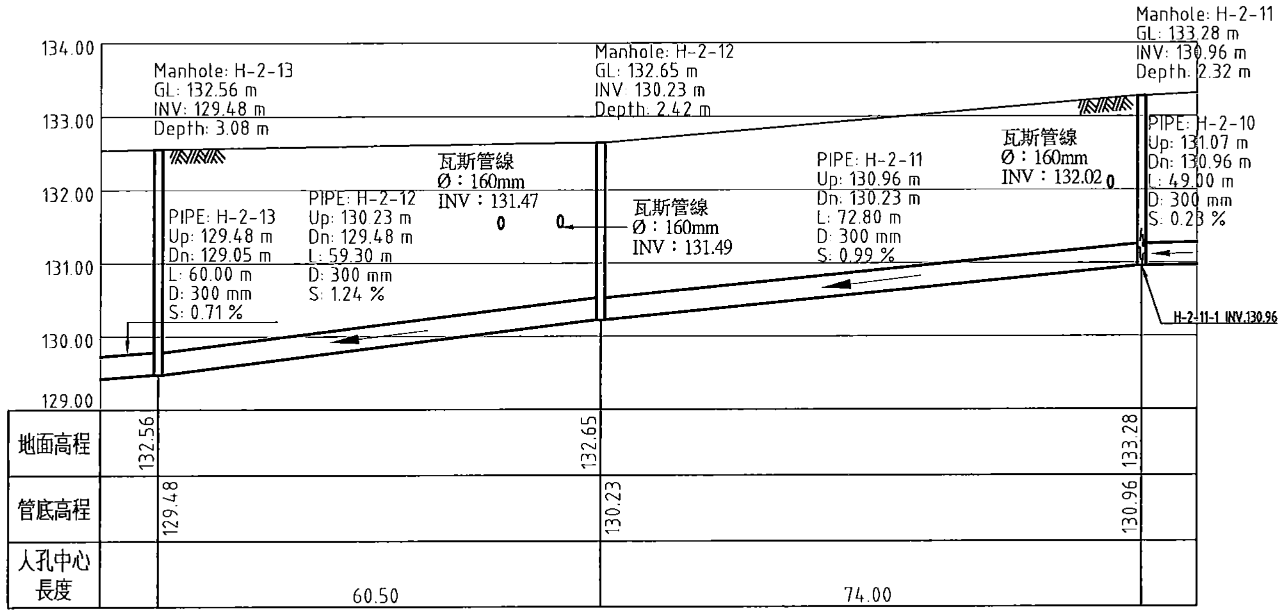

縱斷面圖 -H-2-12,H-2-11

A1: Scale: H=1:500 V=1:50
A3: Scale: H=1:1000 V=1:100

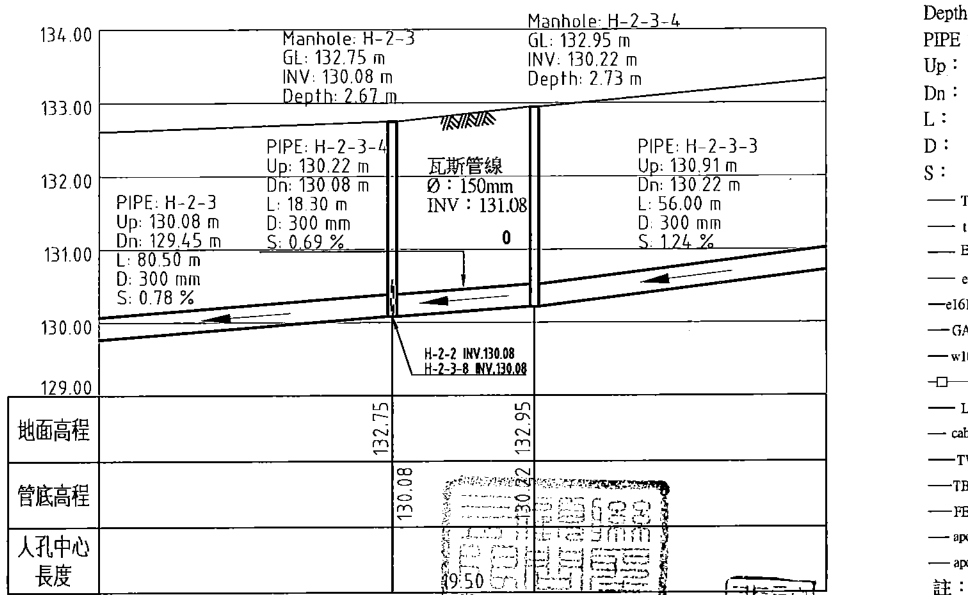

縱斷面圖 -H-2-3-4

A1: Scale: H=1:500 V=1:50
A3: Scale: H=1:1000 V=1:100

內政部國土管理署下水道工程分署 SEWER ENGINEERING BRANCH, NATIONAL LAND MANAGEMNET AGENCY, MINISTRY OF THE INTERIOR	臺中市11期重劃區及四張犁地區 污水下水道系統工程- 第3分標(河北路及后庄路等區域)	下水道管線與人孔整建施工平面及縱斷面圖- H-2-12,H-2-11 & H-2-3-4	工程編號	112-4000-0102-6600-1560

相聖工程顧問股份有限公司
LANDSEN Engineering Consultants CO.,LTD

繪圖	林靜慧	複核	方彥凱
設計	李冠毅	核准	黃俊銘
初核	紀政祥	日期	112.09

圖號：PH-03-04

18 / 183

技師簽證

本分署簽證並不免除合約廠商及本圖簽認技師之責任

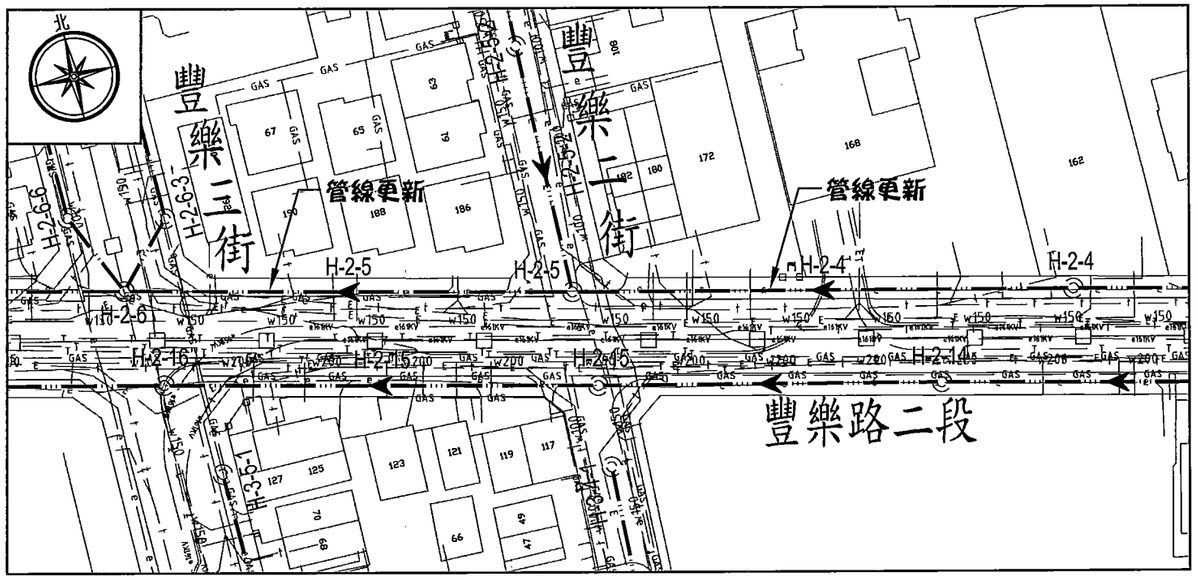

平 面 圖 -H-2-5,H-2-4

A1: Scale: 1:500
A3: Scale: 1:1000

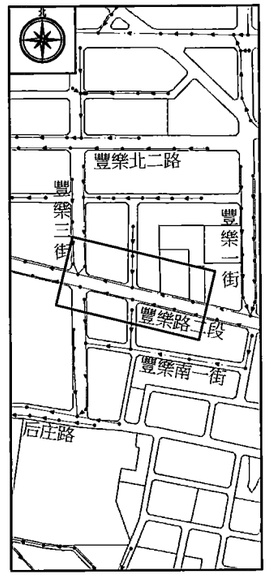

索引圖 (INDEX)

詳PH-05

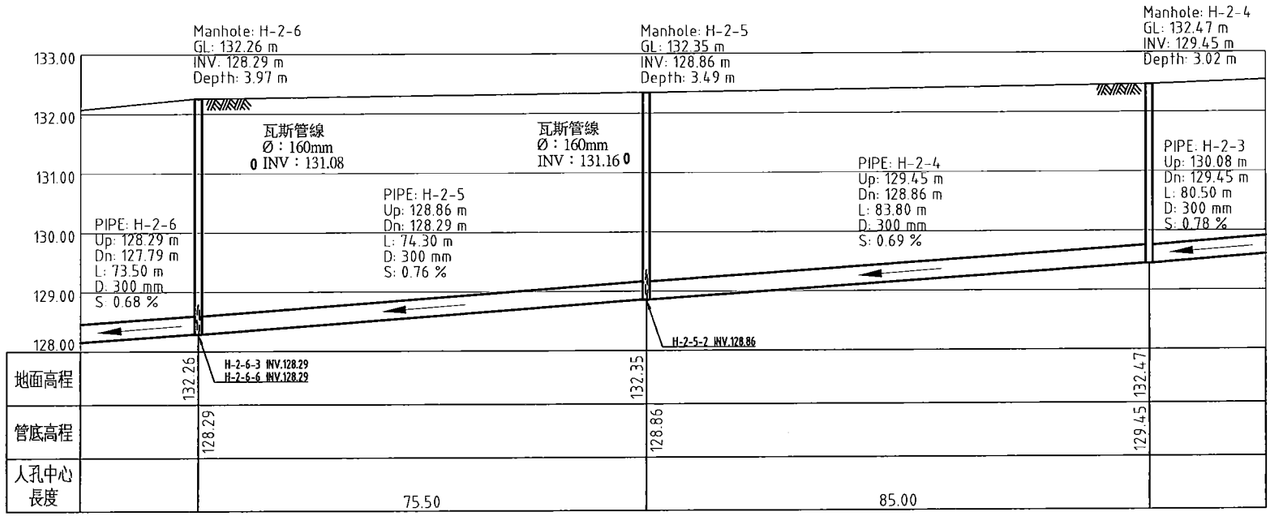

縱 斷 面 圖 -H-2-5,H-2-4

A1: Scale: H=1:500 V=1:50
A3: Scale: H=1:1000 V=1:100

圖 例：

- 既設污水管線
- 他標污水管線
- 既設污水管線(鋼套管抽換)
- 既設污水人孔
- 他標污水人孔
- Manhole: 人孔編號
- GL： 地面高程(m)
- INV： 管底高程(m)
- Depth： 人孔渠底深度(m)
- PIPE： 管線編號
- Up： 上游管底高程(m)
- Dn： 下游管底高程(m)
- L： 施工長度(m)
- D： 管徑(mm)
- S： 坡度(%)
- T 中華電信管線(幹管)
- t 中華電信管線(分線)
- E 台電高壓管線
- e 台電低壓管線
- e161kv 台電161KV管線
- GAS 欣中天然氣管線
- w100 自來水管及管徑(mm)
- 雨水下水道
- L 寬頻管線
- cable 台灣固網管線
- TV 大台中數位有線電視
- TBC 群健有線電視管線
- FET 遠傳電信管線
- apcc 亞太電信管線(光纜)
- apcc 亞太電信管線(銅纜)

註：施工長度計算方式為人孔內壁至相鄰人孔內壁距離。

內政部國土管理署下水道工程分署 SEWER ENGINEERING BRANCH , NATIONAL LAND MANAGEMNET AGENCY , MINISTRY OF THE INTERIOR	臺中市11期重劃區及四張犁地區 污水下水道系統工程- 第3分標(河北路及后庄路等區域)	下水道管線與人孔整建施工平面及縱斷面圖- H-2-5,H-2-4	工程編號	112-4000-0102-6600-1560	如聖工程顧問股份有限公司 LANSHEN Engineering Consultants CO.,LTD 繪圖 林靜慧 複核 方彥凱 設計 李冠毅 核准 黃俊銘 初核 紀政祥 日期 112.09

技師簽章

圖號 PH-05

黃俊銘 技師 字第007639號

本分署簽證並不免除合約廠商及本圖簽認技師之責任

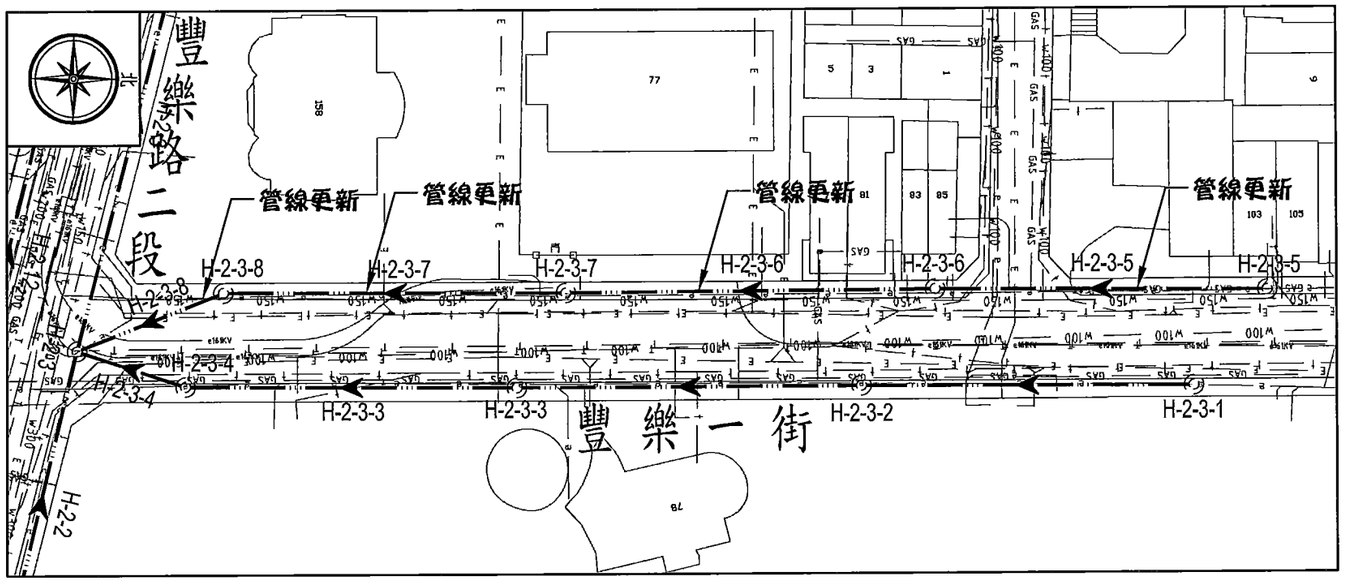

平面圖 -H-2-3-8,H-2-3-7,H-2-3-6,H-2-3-5

A1: Scale: 1:500
A3: Scale: 1:1000

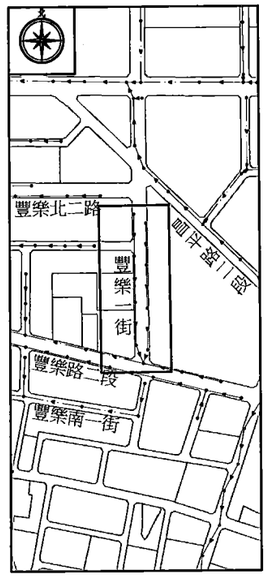

索引圖 (INDEX)

詳PH-05

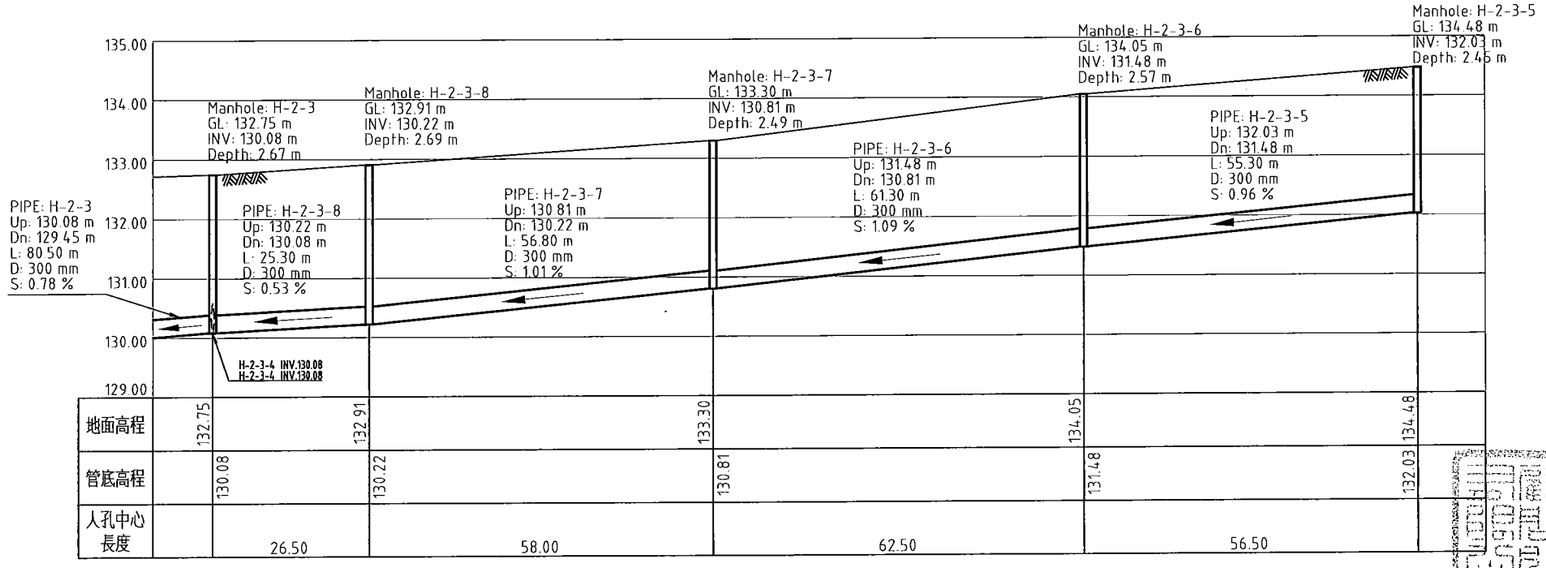

縱斷面圖 -H-2-3-8,H-2-3-7,H-2-3-6,H-2-3-5

A1: Scale: H:1:500 V:1:50
A3: Scale: H:1:1000 V:1:100

圖例：

- 既設污水管線
- 他標污水管線
- 既設污水管線(鋼套管抽換)
- 既設污水人孔
- 他標污水人孔
- Manhole: 人孔編號
- GL： 地面高程(m)
- INV： 管底高程(m)
- Depth： 人孔渠底深度(m)
- PIPE： 管線編號
- Up： 上游管底高程(m)
- Dn： 下游管底高程(m)
- L： 施工長度(m)
- D： 管徑(mm)
- S： 坡度(%)
- T 中華電信管線(幹管)
- t 中華電信管線(分線)
- E 台電高壓管線
- e 台電低壓管線
- e161kv 台電161KV管線
- GAS 欣中天然氣管線
- w100 自來水管及管徑(mm)
- 雨水下水道
- L 寬頻管線
- cable 台灣固網管線
- TV 大台中數位有線電視
- TBC 群健有線電視管線
- FET 遠傳電信管線
- apcc 亞太電信管線(光纜)
- apcc 亞太電信管線(鋼纜)

註：施工長度計算方式為人孔內壁至相鄰人孔內壁距離

內政部國土管理署下水道工程分署 SEWER ENGINEERING BRANCH , NATIONAL LAND MANAGEMNET AGENCY , MINISTRY OF THE INTERIOR	臺中市11期重劃區及四張犁地區 污水下水道系統工程- 第3分標(河北路及后庄路等區域)	下水道管線與人孔整建施工平面及縱斷面圖- H-2-3-8,H-2-3-7,H-2-3-6,H-2-3-5	工程編號	112-4000-0102-6600-1560	

聯盟工程顧問股份有限公司 LANBSEN Engineering Consultants CO.,LTD			
繪圖	林靜慧	複核	方彥凱
設計	李冠毅	核准	黃俊銘
初核	紀政祥	日期	112.09

圖號 PH-05-20-183

技師簽證

黃俊銘 執業證照字第007588號

水工程技師

本分署簽證並不免除合約廠商及本圖簽認技師之責任

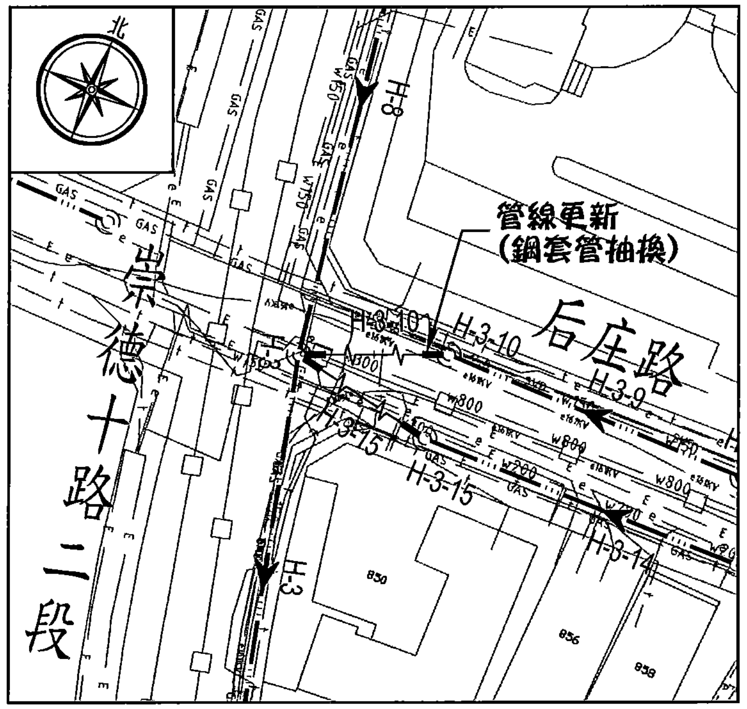

平 面 圖 -H-3-10

A1: Scale: 1:500
A3: Scale: 1:1000

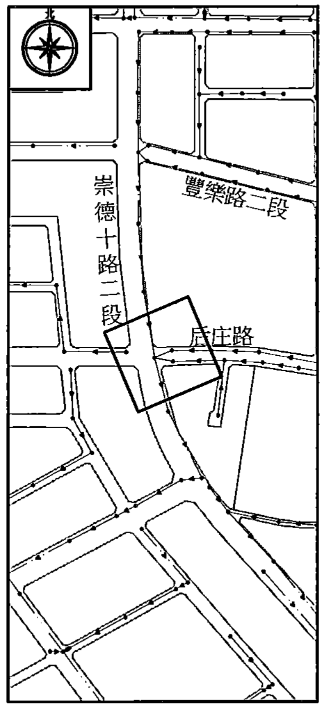

索引圖 (INDEX)

詳PH-05

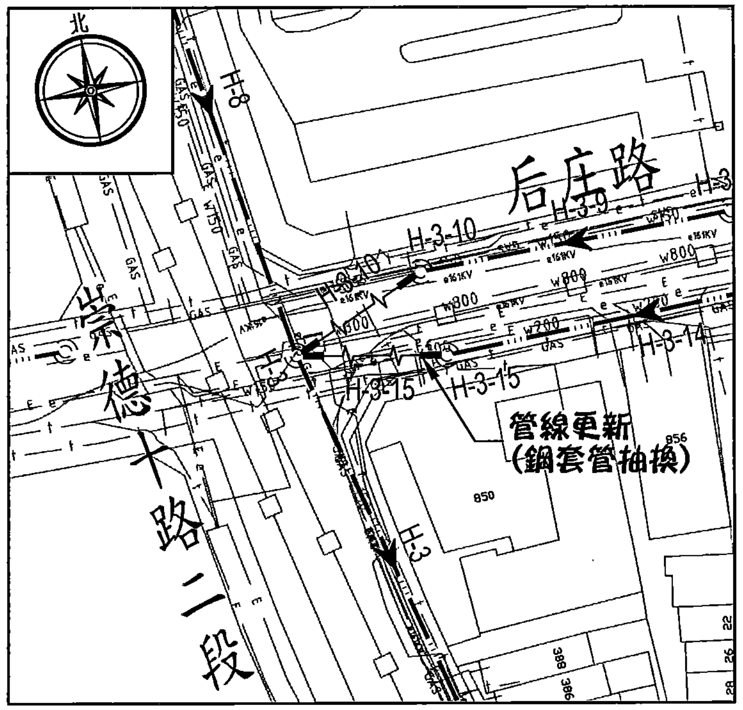

平 面 圖 -H-3-15

A1: Scale: 1:500
A3: Scale: 1:1000

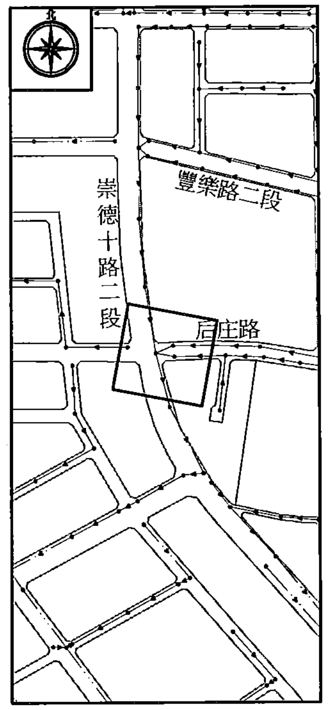

索引圖 (INDEX)

詳PH-05

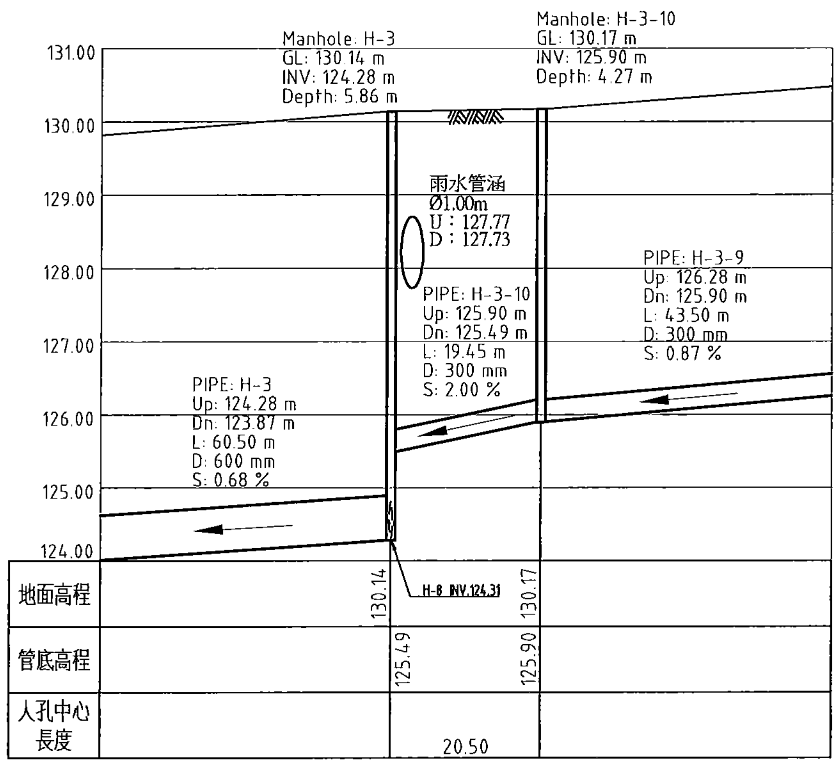

縱 斷 面 圖 -H-3-10

A1: Scale: H=1:500 V=1:50
A3: Scale: H=1:1000 V=1:100

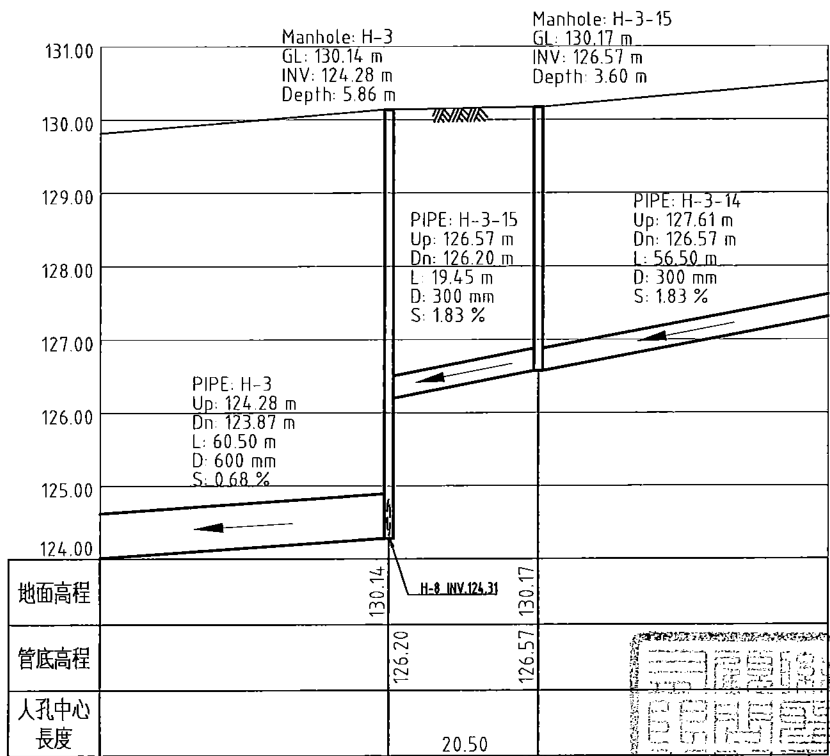

縱 斷 面 圖 -H-3-15

A1: Scale: H=1:500 V=1:50
A3: Scale: H=1:1000 V=1:100

圖 例：

符號	說明
━ ··· ━	既設污水管線
━ ·· ━	他標污水管線
━∿─∿━	既設污水管線(鋼套管抽換)
◎	既設污水人孔
㊀(他)	他標污水人孔
Manhole:	人孔編號
GL：	地面高程(m)
INV：	管底高程(m)
Depth：	人孔渠底深度(m)
PIPE：	管線編號
Up：	上游管底高程(m)
Dn：	下游管底高程(m)
L：	施工長度(m)
D：	管徑(mm)
S：	坡度(%)
— T —	中華電信管線(幹管)
— t —	中華電信管線(分線)
— E —	台電高壓管線
— e —	台電低壓管線
—e161kv—	台電161KV管線
—GAS—	欣中天然氣管線
—w100—	自來水管及管徑(mm)
—□—	雨水下水道
— L —	寬頻管線
— cable —	台灣固網管線
—TV—	大台中數位有線電視
—TBC—	群健有線電視管線
—FET—	遠傳電信管線
— apoc —	亞太電信管線(光纜)
— apcc —	亞太電信管線(銅纜)

註：施工長度計算方式為人孔內壁至相鄰人孔內壁距離。

內政部國土管理署下水道工程分署 SEWER ENGINEERING BRANCH , NATIONAL LAND MANAGEMNET AGENCY , MINISTRY OF THE INTERIOR	臺中市11期重劃區及四張犁地區 污水下水道系統工程- 第3分標(河北路及后庄路等區域)	下水道管線與人孔整建施工平面及縱斷面圖- H-3-10 & H-3-15	工程編號	112-4000-0102-6600-1560	聯聖工程顧問股份有限公司 LANDSEN Engineering Consultants CO.,LTD				圖號
					繪 圖	林靜慧	複 核	方彥凱	PH 057
					設 計	李冠毅	核 准	黃俊銘	21 [illegible] 183
					初 核	紀政祥	日 期	112.09	

技師簽證：黃俊銘 [illegible]

本分署簽證並不免除合約廠商及本圖簽認技師之責任

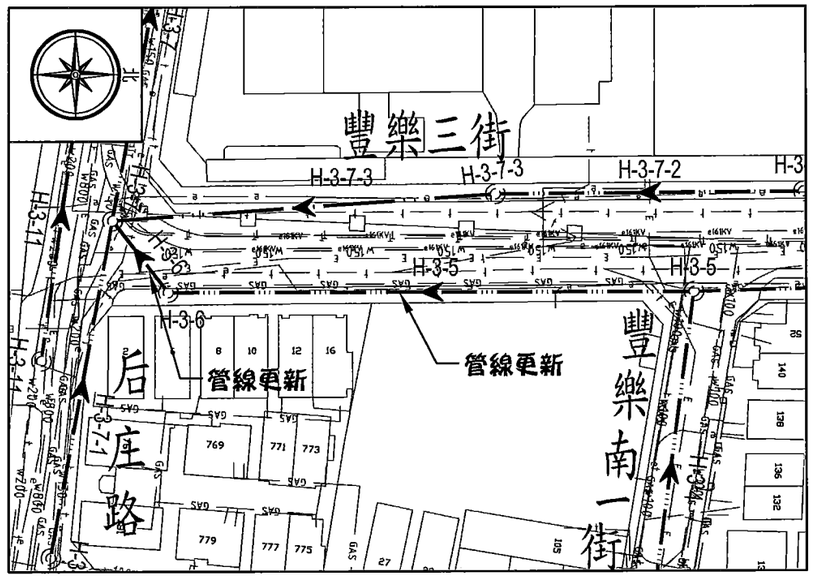

平 面 圖 -H-3-6,H-3-5

A1: Scale: 1:500
A3: Scale: 1:1000

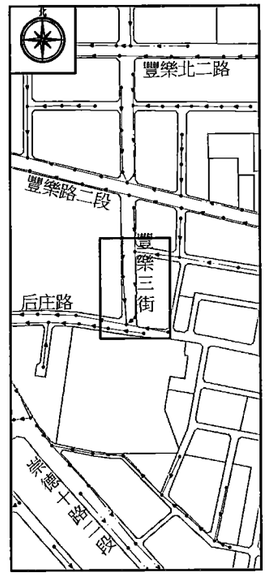

索引圖 (INDEX)

詳PH-05

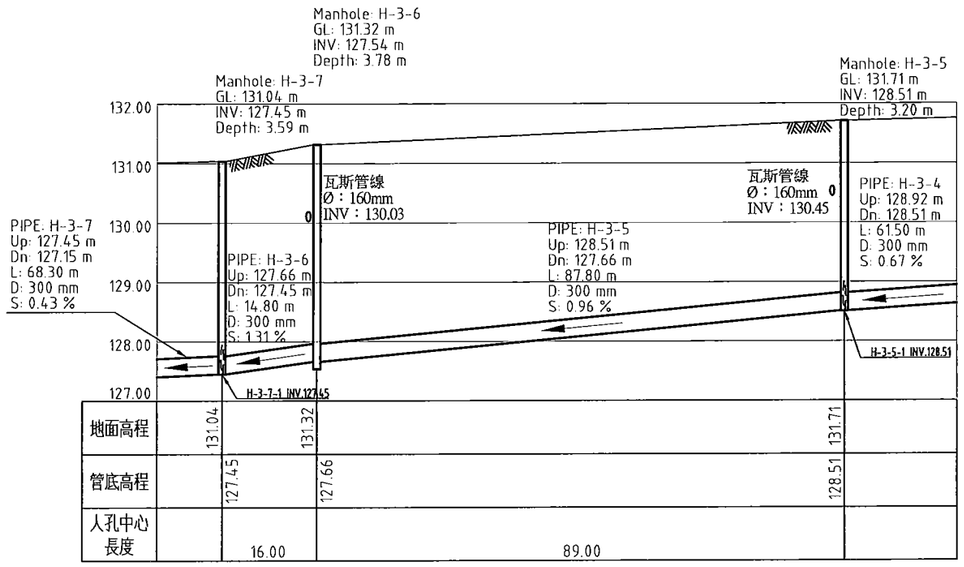

縱 斷 面 圖 -H-3-6,H-3-5

A1: Scale: H=1:500 V=1:50
A3: Scale: H=1:1000 V=1:100

圖 例：

	既設污水管線
	他標污水管線
	既設污水管線(鋼套管抽換)
	既設污水人孔
他	他標污水人孔
Manhole:	人孔編號
GL：	地面高程(m)
INV：	管底高程(m)
Depth：	人孔渠底深度(m)
PIPE：	管線編號
Up：	上游管底高程(m)
Dn：	下游管底高程(m)
L：	施工長度(m)
D：	管徑(mm)
S：	坡度(%)
—T—	中華電信管線(幹管)
—t—	中華電信管線(分線)
—E—	台電高壓管線
—e—	台電低壓管線
—e161kv—	台電161KV管線
—GAS—	欣中天然氣管線
—w100—	自來水管及管徑(mm)
	雨水下水道
—L—	寬頻管線
—cable—	台灣固網管線
—TV—	大台中數位有線電視
—TBC—	群健有線電視管線
—FET—	遠傳電信管線
—apcc—	亞太電信管線(光纖)
—apcc—	亞太電信管線(銅纜)

註：施工長度[illegible]為人孔內壁至相鄰人孔內壁距離。

內政部國土管理署下水道工程分署 SEWER ENGINEERING BRANCH , NATIONAL LAND MANAGEMNET AGENCY , MINISTRY OF THE INTERIOR	臺中市11期重劃區及四張犁地區 污水下水道系統工程－ 第3分標(河北路及后庄路等區域)	下水道管線與人孔整建施工平面及縱斷面圖- H-3-6,H-3-5	工程編號	112-4000-0102-6600-1560	聯盟工程顧問股份有限公司 LeAGSES Engineering Consultants CO.,LTD 繪圖 林靜慧 複核 方彥凱 設計 李冠毅 核准 黃俊銘 初核 紀政祥 日期 112.09

圖號 PH-22

技師簽章

黃俊銘 技師 字第007618號

本分署簽證並不免除合約廠商及本圖簽認技師之責任

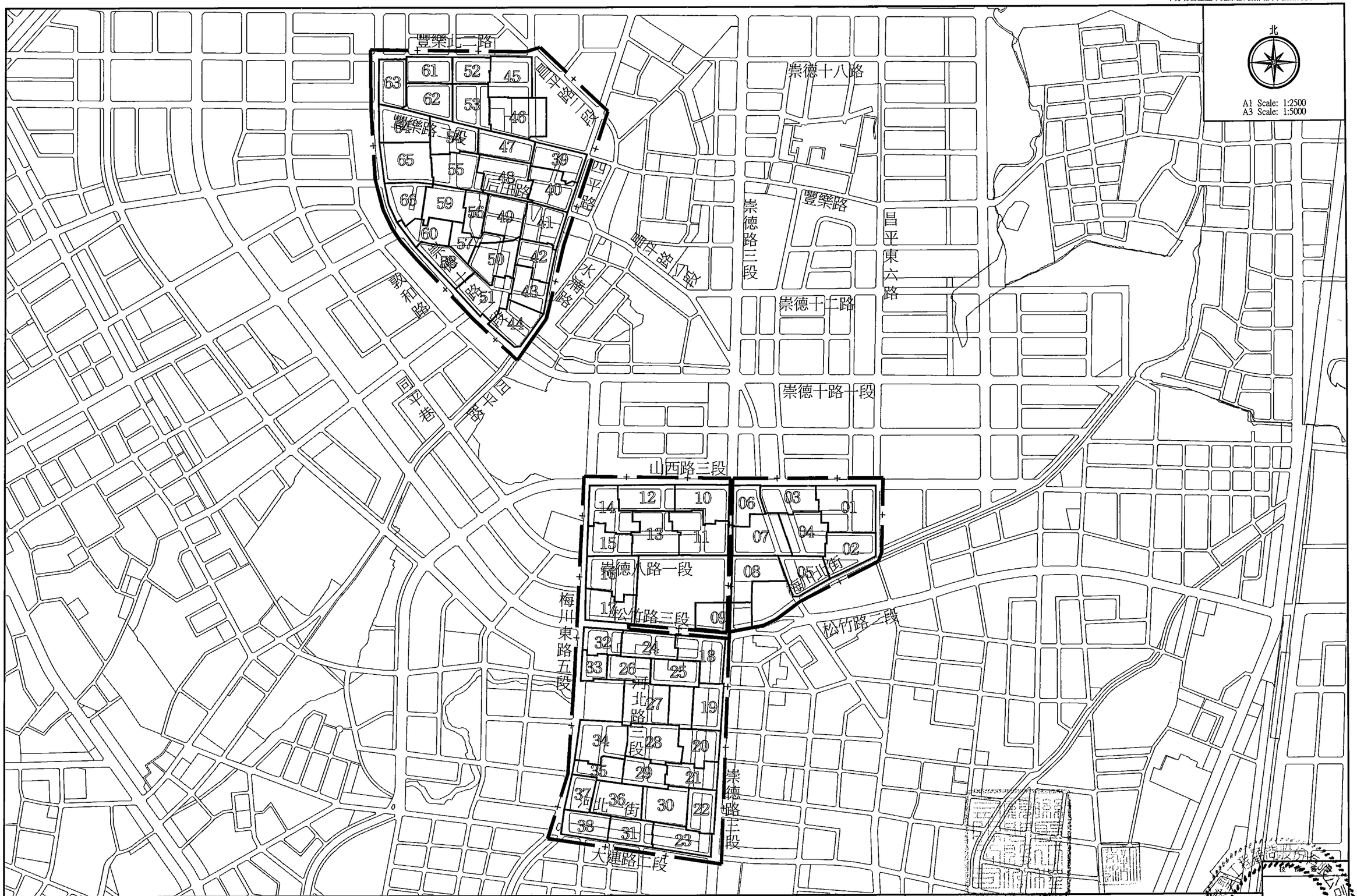
北
A1 Scale: 1:2500
A3 Scale: 1:5000
豐樂北二路
豐樂路一段
豐樂路
崇德十八路
崇德十七路
崇德十六路
崇德十五路
崇德十四路
崇德十三路
崇德十二路
崇德十一路
崇德十路一段
崇德路三段
崇德路二段
崇德路一段
昌平東六路
昌平路一段
昌平路二段
后庄路
后庄路一段
后庄路二段
后庄路三段
后庄路四段
后庄路五段
后庄路六段
后庄路七段
后庄路八段
后庄路九段
后庄路十段
后庄路十一段
后庄路十二段
后庄路十三段
后庄路十四段
后庄路十五段
后庄路十六段
后庄路十七段
后庄路十八段
后庄路十九段
后庄路二十段
后庄路二十一段
后庄路二十二段
后庄路二十三段
后庄路二十四段
后庄路二十五段
后庄路二十六段
后庄路二十七段
后庄路二十八段
后庄路二十九段
后庄路三十段
后庄路三十一段
后庄路三十二段
后庄路三十三段
后庄路三十四段
后庄路三十五段
后庄路三十六段
后庄路三十七段
后庄路三十八段
后庄路三十九段
后庄路四十段
后庄路四十一段
后庄路四十二段
后庄路四十三段
后庄路四十四段
后庄路四十五段
后庄路四十六段
后庄路四十七段
后庄路四十八段
后庄路四十九段
后庄路五十段
后庄路五十一段
后庄路五十二段
后庄路五十三段
后庄路五十四段
后庄路五十五段
后庄路五十六段
后庄路五十七段
后庄路五十八段
后庄路五十九段
后庄路六十段
后庄路六十一段
后庄路六十二段
后庄路六十三段
后庄路六十四段
后庄路六十五段
后庄路六十六段
后庄路六十七段
后庄路六十八段
后庄路六十九段
后庄路七十段
后庄路七十一段
后庄路七十二段
后庄路七十三段
后庄路七十四段
后庄路七十五段
后庄路七十六段
后庄路七十七段
后庄路七十八段
后庄路七十九段
后庄路八十段
后庄路八十一段
后庄路八十二段
后庄路八十三段
后庄路八十四段
后庄路八十五段
后庄路八十六段
后庄路八十七段
后庄路八十八段
后庄路八十九段
后庄路九十段
后庄路九十一段
后庄路九十二段
后庄路九十三段
后庄路九十四段
后庄路九十五段
后庄路九十六段
后庄路九十七段
后庄路九十八段
后庄路九十九段
后庄路一百段
后庄路一百一段
后庄路一百二段
后庄路一百三段
后庄路一百四段
后庄路一百五段
后庄路一百六段
后庄路一百七段
后庄路一百八段
后庄路一百九段
后庄路一百十段
后庄路一百十一段
后庄路一百十二段
后庄路一百十三段
后庄路一百十四段
后庄路一百十五段
后庄路一百十六段
后庄路一百十七段
后庄路一百十八段
后庄路一百十九段
后庄路二百段
后庄路二百一段
后庄路二百二段
后庄路二百三段
后庄路二百四段
后庄路二百五段
后庄路二百六段
后庄路二百七段
后庄路二百八段
后庄路二百九段
后庄路三百段
后庄路三百一段
后庄路三百二段
后庄路三百三段
后庄路三百四段
后庄路三百五段
后庄路三百六段
后庄路三百七段
后庄路三百八段
后庄路三百九段
后庄路四百段
后庄路四百一段
后庄路四百二段
后庄路四百三段
后庄路四百四段
后庄路四百五段
后庄路四百六段
后庄路四百七段
后庄路四百八段
后庄路四百九段
后庄路五百段
后庄路五百一段
后庄路五百二段
后庄路五百三段
后庄路五百四段
后庄路五百五段
后庄路五百六段
后庄路五百七段
后庄路五百八段
后庄路五百九段
后庄路六百段
后庄路六百一段
后庄路六百二段
后庄路六百三段
后庄路六百四段
后庄路六百五段
后庄路六百六段
后庄路六百七段
后庄路六百八段
后庄路六百九段
后庄路七百段
后庄路七百一段
后庄路七百二段
后庄路七百三段
后庄路七百四段
后庄路七百五段
后庄路七百六段
后庄路七百七段
后庄路七百八段
后庄路七百九段
后庄路八百段
后庄路八百一段
后庄路八百二段
后庄路八百三段
后庄路八百四段
后庄路八百五段
后庄路八百六段
后庄路八百七段
后庄路八百八段
后庄路八百九段
后庄路九百段
后庄路九百一段
后庄路九百二段
后庄路九百三段
后庄路九百四段
后庄路九百五段
后庄路九百六段
后庄路九百七段
后庄路九百八段
后庄路九百九段
后庄路一千段
后庄路一千一段
后庄路一千二段
后庄路一千三段
后庄路一千四段
后庄路一千五段
后庄路一千六段
后庄路一千七段
后庄路一千八段
后庄路一千九段
后庄路二千段
后庄路二千一段
后庄路二千二段
后庄路二千三段
后庄路二千四段
后庄路二千五段
后庄路二千六段
后庄路二千七段
后庄路二千八段
后庄路二千九段
后庄路三千段
后庄路三千一段
后庄路三千二段
后庄路三千三段
后庄路三千四段
后庄路三千五段
后庄路三千六段
后庄路三千七段
后庄路三千八段
后庄路三千九段
后庄路四千段
后庄路四千一段
后庄路四千二段
后庄路四千三段
后庄路四千四段
后庄路四千五段
后庄路四千六段
后庄路四千七段
后庄路四千八段
后庄路四千九段
后庄路五千段
后庄路五千一段
后庄路五千二段
后庄路五千三段
后庄路五千四段
后庄路五千五段
后庄路五千六段
后庄路五千七段
后庄路五千八段
后庄路五千九段
后庄路六千段
后庄路六千一段
后庄路六千二段
后庄路六千三段
后庄路六千四段
后庄路六千五段
后庄路六千六段
后庄路六千七段
后庄路六千八段
后庄路六千九段
后庄路七千段
后庄路七千一段
后庄路七千二段
后庄路七千三段
后庄路七千四段
后庄路七千五段
后庄路七千六段
后庄路七千七段
后庄路七千八段
后庄路七千九段
后庄路八千段
后庄路八千一段
后庄路八千二段
后庄路八千三段
后庄路八千四段
后庄路八千五段
后庄路八千六段
后庄路八千七段
后庄路八千八段
后庄路八千九段
后庄路九千段
后庄路九千一段
后庄路九千二段
后庄路九千三段
后庄路九千四段
后庄路九千五段
后庄路九千六段
后庄路九千七段
后庄路九千八段
后庄路九千九段
后庄路一萬段
后庄路一萬一段
后庄路一萬二段
后庄路一萬三段
后庄路一萬四段
后庄路一萬五段
后庄路一萬六段
后庄路一萬七段
后庄路一萬八段
后庄路一萬九段
后庄路二萬段
后庄路二萬一段
后庄路二萬二段
后庄路二萬三段
后庄路二萬四段
后庄路二萬五段
后庄路二萬六段
后庄路二萬七段
后庄路二萬八段
后庄路二萬九段
后庄路三萬段
后庄路三萬一段
后庄路三萬二段
后庄路三萬三段
后庄路三萬四段
后庄路三萬五段
后庄路三萬六段
后庄路三萬七段
后庄路三萬八段
后庄路三萬九段
后庄路四萬段
后庄路四萬一段
后庄路四萬二段
后庄路四萬三段
后庄路四萬四段
后庄路四萬五段
后庄路四萬六段
后庄路四萬七段
后庄路四萬八段
后庄路四萬九段
后庄路五萬段
后庄路五萬一段
后庄路五萬二段
后庄路五萬三段
后庄路五萬四段
后庄路五萬五段
后庄路五萬六段
后庄路五萬七段
后庄路五萬八段
后庄路五萬九段
后庄路六萬段
后庄路六萬一段
后庄路六萬二段
后庄路六萬三段
后庄路六萬四段
后庄路六萬五段
后庄路六萬六段
后庄路六萬七段
后庄路六萬八段
后庄路六萬九段
后庄路七萬段
后庄路七萬一段
后庄路七萬二段
后庄路七萬三段
后庄路七萬四段
后庄路七萬五段
后庄路七萬六段
后庄路七萬七段
后庄路七萬八段
后庄路七萬九段
后庄路八萬段
后庄路八萬一段
后庄路八萬二段
后庄路八萬三段
后庄路八萬四段
后庄路八萬五段
后庄路八萬六段
后庄路八萬七段
后庄路八萬八段
后庄路八萬九段
后庄路九萬段
后庄路九萬一段
后庄路九萬二段
后庄路九萬三段
后庄路九萬四段
后庄路九萬五段
后庄路九萬六段
后庄路九萬七段
后庄路九萬八段
后庄路九萬九段
后庄路十萬段
后庄路十萬一段
后庄路十萬二段
后庄路十萬三段
后庄路十萬四段
后庄路十萬五段
后庄路十萬六段
后庄路十萬七段
后庄路十萬八段
后庄路十萬九段
后庄路十一萬段
后庄路十一萬一段
后庄路十一萬二段
后庄路十一萬三段
后庄路十一萬四段
后庄路十一萬五段
后庄路十一萬六段
后庄路十一萬七段
后庄路十一萬八段
后庄路十一萬九段
后庄路十二萬段
后庄路十二萬一段
后庄路十二萬二段
后庄路十二萬三段
后庄路十二萬四段
后庄路十二萬五段
后庄路十二萬六段
后庄路十二萬七段
后庄路十二萬八段
后庄路十二萬九段
后庄路十三萬段
后庄路十三萬一段
后庄路十三萬二段
后庄路十三萬三段
后庄路十三萬四段
后庄路十三萬五段
后庄路十三萬六段
后庄路十三萬七段
后庄路十三萬八段
后庄路十三萬九段
后庄路十四萬段
后庄路十四萬一段
后庄路十四萬二段
后庄路十四萬三段
后庄路十四萬四段
后庄路十四萬五段
后庄路十四萬六段
后庄路十四萬七段
后庄路十四萬八段
后庄路十四萬九段
后庄路十五萬段
后庄路十五萬一段
后庄路十五萬二段
后庄路十五萬三段
后庄路十五萬四段
后庄路十五萬五段
后庄路十五萬六段
后庄路十五萬七段
后庄路十五萬八段
后庄路十五萬九段
后庄路十六萬段
后庄路十六萬一段
后庄路十六萬二段
后庄路十六萬三段
后庄路十六萬四段
后庄路十六萬五段
后庄路十六萬六段
后庄路十六萬七段
后庄路十六萬八段
后庄路十六萬九段
后庄路十七萬段
后庄路十七萬一段
后庄路十七萬二段
后庄路十七萬三段
后庄路十七萬四段
后庄路十七萬五段
后庄路十七萬六段
后庄路十七萬七段
后庄路十七萬八段
后庄路十七萬九段
后庄路十八萬段
后庄路十八萬一段
后庄路十八萬二段
后庄路十八萬三段
后庄路十八萬四段
后庄路十八萬五段
后庄路十八萬六段
后庄路十八萬七段
后庄路十八萬八段
后庄路十八萬九段
后庄路十九萬段
后庄路十九萬一段
后庄路十九萬二段
后庄路十九萬三段
后庄路十九萬四段
后庄路十九萬五段
后庄路十九萬六段
后庄路十九萬七段
后庄路十九萬八段
后庄路十九萬九段
后庄路二十萬段
后庄路二十萬一段
后庄路二十萬二段
后庄路二十萬三段
后庄路二十萬四段
后庄路二十萬五段
后庄路二十萬六段
后庄路二十萬七段
后庄路二十萬八段
后庄路二十萬九段
后庄路二十一萬段
后庄路二十一萬一段
后庄路二十一萬二段
后庄路二十一萬三段
后庄路二十一萬四段
后庄路二十一萬五段
后庄路二十一萬六段
后庄路二十一萬七段
后庄路二十一萬八段
后庄路二十一萬九段
后庄路二十二萬段
后庄路二十二萬一段
后庄路二十二萬二段
后庄路二十二萬三段
后庄路二十二萬四段
后庄路二十二萬五段
后庄路二十二萬六段
后庄路二十二萬七段
后庄路二十二萬八段
后庄路二十二萬九段
后庄路二十三萬段
后庄路二十三萬一段
后庄路二十三萬二段
后庄路二十三萬三段
后庄路二十三萬四段
后庄路二十三萬五段
后庄路二十三萬六段
后庄路二十三萬七段
后庄路二十三萬八段
后庄路二十三萬九段
后庄路二十四萬段
后庄路二十四萬一段
后庄路二十四萬二段
后庄路二十四萬三段
后庄路二十四萬四段
后庄路二十四萬五段
后庄路二十四萬六段
后庄路二十四萬七段
后庄路二十四萬八段
后庄路二十四萬九段
后庄路二十五萬段
后庄路二十五萬一段
后庄路二十五萬二段
后庄路二十五萬三段
后庄路二十五萬四段
后庄路二十五萬五段
后庄路二十五萬六段
后庄路二十五萬七段
后庄路二十五萬八段
后庄路二十五萬九段
后庄路二十六萬段
后庄路二十六萬一段
后庄路二十六萬二段
后庄路二十六萬三段
后庄路二十六萬四段
后庄路二十六萬五段
后庄路二十六萬六段
后庄路二十六萬七段
后庄路二十六萬八段
后庄路二十六萬九段
后庄路二十七萬段
后庄路二十七萬一段
后庄路二十七萬二段
后庄路二十七萬三段
后庄路二十七萬四段
后庄路二十七萬五段
后庄路二十七萬六段
后庄路二十七萬七段
后庄路二十七萬八段
后庄路二十七萬九段
后庄路二十八萬段
后庄路二十八萬一段
后庄路二十八萬二段
后庄路二十八萬三段
后庄路二十八萬四段
后庄路二十八萬五段
后庄路二十八萬六段
后庄路二十八萬七段
后庄路二十八萬八段
后庄路二十八萬九段
后庄路二十九萬段
后庄路二十九萬一段
后庄路二十九萬二段
后庄路二十九萬三段
后庄路二十九萬四段
后庄路二十九萬五段
后庄路二十九萬六段
后庄路二十九萬七段
后庄路二十九萬八段
后庄路二十九萬九段
后庄路三十萬段
后庄路三十萬一段
后庄路三十萬二段
后庄路三十萬三段
后庄路三十萬四段
后庄路三十萬五段
后庄路三十萬六段
后庄路三十萬七段
后庄路三十萬八段
后庄路三十萬九段
后庄路三十一萬段
后庄路三十一萬一段
后庄路三十一萬二段
后庄路三十一萬三段
后庄路三十一萬四段
后庄路三十一萬五段
后庄路三十一萬六段
后庄路三十一萬七段
后庄路三十一萬八段
后庄路三十一萬九段
后庄路三十二萬段
后庄路三十二萬一段
后庄路三十二萬二段
后庄路三十二萬三段
后庄路三十二萬四段
后庄路三十二萬五段
后庄路三十二萬六段
后庄路三十二萬七段
后庄路三十二萬八段
后庄路三十二萬九段
后庄路三十三萬段
后庄路三十三萬一段
后庄路三十三萬二段
后庄路三十三萬三段
后庄路三十三萬四段
后庄路三十三萬五段
后庄路三十三萬六段
后庄路三十三萬七段
后庄路三十三萬八段
后庄路三十三萬九段
后庄路三十四萬段
后庄路三十四萬一段
后庄路三十四萬二段
后庄路三十四萬三段
后庄路三十四萬四段
后庄路三十四萬五段
后庄路三十四萬六段
后庄路三十四萬七段
后庄路三十四萬八段
后庄路三十四萬九段
后庄路三十五萬段
后庄路三十五萬一段
后庄路三十五萬二段
后庄路三十五萬三段
后庄路三十五萬四段
后庄路三十五萬五段
后庄路三十五萬六段
后庄路三十五萬七段
后庄路三十五萬八段
后庄路三十五萬九段
后庄路三十六萬段
后庄路三十六萬一段
后庄路三十六萬二段
后庄路三十六萬三段
后庄路三十六萬四段
后庄路三十六萬五段
后庄路三十六萬六段
后庄路三十六萬七段
后庄路三十六萬八段
后庄路三十六萬九段
后庄路三十七萬段
后庄路三十七萬一段
后庄路三十七萬二段
后庄路三十七萬三段
后庄路三十七萬四段
后庄路三十七萬五段
后庄路三十七萬六段
后庄路三十七萬七段
后庄路三十七萬八段
后庄路三十七萬九段
后庄路三十八萬段
后庄路三十八萬一段
后庄路三十八萬二段
后庄路三十八萬三段
后庄路三十八萬四段
后庄路三十八萬五段
后庄路三十八萬六段
后庄路三十八萬七段
后庄路三十八萬八段
后庄路三十八萬九段
后庄路三十九萬段
后庄路三十九萬一段
后庄路三十九萬二段
后庄路三十九萬三段
后庄路三十九萬四段
后庄路三十九萬五段
后庄路三十九萬六段
后庄路三十九萬七段
后庄路三十九萬八段
后庄路三十九萬九段
后庄路四十萬段
后庄路四十萬一段
后庄路四十萬二段
后庄路四十萬三段
后庄路四十萬四段
后庄路四十萬五段
后庄路四十萬六段
后庄路四十萬七段
后庄路四十萬八段
后庄路四十萬九段
后庄路四十一萬段
后庄路四十一萬一段
后庄路四十一萬二段
后庄路四十一萬三段
后庄路四十一萬四段
后庄路四十一萬五段
后庄路四十一萬六段
后庄路四十一萬七段
后庄路四十一萬八段
后庄路四十一萬九段
后庄路四十二萬段
后庄路四十二萬一段
后庄路四十二萬二段
后庄路四十二萬三段
后庄路四十二萬四段
后庄路四十二萬五段
后庄路四十二萬六段
后庄路四十二萬七段
后庄路四十二萬八段
后庄路四十二萬九段
后庄路四十三萬段
后庄路四十三萬一段
后庄路四十三萬二段
后庄路四十三萬三段
后庄路四十三萬四段
后庄路四十三萬五段
后庄路四十三萬六段
后庄路四十三萬七段
后庄路四十三萬八段
后庄路四十三萬九段
后庄路四十四萬段
后庄路四十四萬一段
后庄路四十四萬二段
后庄路四十四萬三段
后庄路四十四萬四段
后庄路四十四萬五段
后庄路四十四萬六段
后庄路四十四萬七段
后庄路四十四萬八段
后庄路四十四萬九段
后庄路四十五萬段
后庄路四十五萬一段
后庄路四十五萬二段
后庄路四十五萬三段
后庄路四十五萬四段
后庄路四十五萬五段
后庄路四十五萬六段
后庄路四十五萬七段
后庄路四十五萬八段
后庄路四十五萬九段
后庄路四十六萬段
后庄路四十六萬一段
后庄路四十六萬二段
后庄路四十六萬三段
后庄路四十六萬四段
后庄路四十六萬五段
后庄路四十六萬六段
后庄路四十六萬七段
后庄路四十六萬八段
后庄路四十六萬九段
后庄路四十七萬段
后庄路四十七萬一段
后庄路四十七萬二段
后庄路四十七萬三段
后庄路四十七萬四段
后庄路四十七萬五段
后庄路四十七萬六段
后庄路四十七萬七段
后庄路四十七萬八段
后庄路四十七萬九段
后庄路四十八萬段
后庄路四十八萬一段
后庄路四十八萬二段
后庄路四十八萬三段
后庄路四十八萬四段
后庄路四十八萬五段
后庄路四十八萬六段
后庄路四十八萬七段
后庄路四十八萬八段
后庄路四十八萬九段
后庄路四十九萬段
后庄路四十九萬一段
后庄路四十九萬二段
后庄路四十九萬三段
后庄路四十九萬四段
后庄路四十九萬五段
后庄路四十九萬六段
后庄路四十九萬七段
后庄路四十九萬八段
后庄路四十九萬九段
后庄路五十萬段
后庄路五十萬一段
后庄路五十萬二段
后庄路五十萬三段
后庄路五十萬四段
后庄路五十萬五段
后庄路五十萬六段
后庄路五十萬七段
后庄路五十萬八段
后庄路五十萬九段
后庄路五十一萬段
后庄路五十一萬一段
后庄路五十一萬二段
后庄路五十一萬三段
后庄路五十一萬四段
后庄路五十一萬五段
后庄路五十一萬六段
后庄路五十一萬七段
后庄路五十一萬八段
后庄路五十一萬九段
后庄路五十二萬段
后庄路五十二萬一段
后庄路五十二萬二段
后庄路五十二萬三段
后庄路五十二萬四段
后庄路五十二萬五段
后庄路五十二萬六段
后庄路五十二萬七段
后庄路五十二萬八段
后庄路五十二萬九段
后庄路五十三萬段
后庄路五十三萬一段
后庄路五十三萬二段
后庄路五十三萬三段
后庄路五十三萬四段
后庄路五十三萬五段
后庄路五十三萬六段
后庄路五十三萬七段
后庄路五十三萬八段
后庄路五十三萬九段
后庄路五十四萬段
后庄路五十四萬一段
后庄路五十四萬二段
后庄路五十四萬三段
后庄路五十四萬四段
后庄路五十四萬五段
后庄路五十四萬六段
后庄路五十四萬七段
后庄路五十四萬八段
后庄路五十四萬九段
后庄路五十五萬段
后庄路五十五萬一段
后庄路五十五萬二段
后庄路五十五萬三段
后庄路五十五萬四段
后庄路五十五萬五段
后庄路五十五萬六段
后庄路五十五萬七段
后庄路五十五萬八段
后庄路五十五萬九段
后庄路五十六萬段
后庄路五十六萬一段
后庄路五十六萬二段
后庄路五十六萬三段
后庄路五十六萬四段
后庄路五十六萬五段
后庄路五十六萬六段
后庄路五十六萬七段
后庄路五十六萬八段
后庄路五十六萬九段
后庄路五十七萬段
后庄路五十七萬一段
后庄路五十七萬二段
后庄路五十七萬三段
后庄路五十七萬四段
后庄路五十七萬五段
后庄路五十七萬六段
后庄路五十七萬七段
后庄路五十七萬八段
后庄路五十七萬九段
后庄路五十八萬段
后庄路五十八萬一段
后庄路五十八萬二段
后庄路五十八萬三段
后庄路五十八萬四段
后庄路五十八萬五段
后庄路五十八萬六段
后庄路五十八萬七段
后庄路五十八萬八段
后庄路五十八萬九段
后庄路五十九萬段
后庄路五十九萬一段
后庄路五十九萬二段
后庄路五十九萬三段
后庄路五十九萬四段
后庄路五十九萬五段
后庄路五十九萬六段
后庄路五十九萬七段
后庄路五十九萬八段
后庄路五十九萬九段
后庄路六十萬段
后庄路六十萬一段
后庄路六十萬二段
后庄路六十萬三段
后庄路六十萬四段
后庄路六十萬五段
后庄路六十萬六段
后庄路六十萬七段
后庄路六十萬八段
后庄路六十萬九段
后庄路六十一萬段
后庄路六十一萬一段
后庄路六十一萬二段
后庄路六十一萬三段
后庄路六十一萬四段
后庄路六十一萬五段
后庄路六十一萬六段
后庄路六十一萬七段
后庄路六十一萬八段
后庄路六十一萬九段
后庄路六十二萬段
后庄路六十二萬一段
后庄路六十二萬二段
后庄路六十二萬三段
后庄路六十二萬四段
后庄路六十二萬五段
后庄路六十二萬六段
后庄路六十二萬七段
后庄路六十二萬八段
后庄路六十二萬九段
后庄路六十三萬段
后庄路六十三萬一段
后庄路六十三萬二段
后庄路六十三萬三段
后庄路六十三萬四段
后庄路六十三萬五段
后庄路六十三萬六段
后庄路六十三萬七段
后庄路六十三萬八段
后庄路六十三萬九段
后庄路六十四萬段
后庄路六十四萬一段
后庄路六十四萬二段
后庄路六十四萬三段
后庄路六十四萬四段
后庄路六十四萬五段
后庄路六十四萬六段
后庄路六十四萬七段
后庄路六十四萬八段
后庄路六十四萬九段
后庄路六十五萬段
后庄路六十五萬一段
后庄路六十五萬二段
后庄路六十五萬三段
后庄路六十五萬四段
后庄路六十五萬五段
后庄路六十五萬六段
后庄路六十五萬七段
后庄路六十五萬八段
后庄路六十五萬九段
后庄路六十六萬段
后庄路六十六萬一段
后庄路六十六萬二段
后庄路六十六萬三段
后庄路六十六萬四段
后庄路六十六萬五段
后庄路六十六萬六段
后庄路六十六萬七段
后庄路六十六萬八段
后庄路六十六萬九段
后庄路六十七萬段
后庄路六十七萬一段
后庄路六十七萬二段
后庄路六十七萬三段
后庄路六十七萬四段
后庄路六十七萬五段
后庄路六十七萬六段
后庄路六十七萬七段
后庄路六十七萬八段
后庄路六十七萬九段
后庄路六十八萬段
后庄路六十八萬一段
后庄路六十八萬二段
后庄路六十八萬三段
后庄路六十八萬四段
后庄路六十八萬五段
后庄路六十八萬六段
后庄路六十八萬七段
后庄路六十八萬八段
后庄路六十八萬九段
后庄路六十九萬段
后庄路六十九萬一段
后庄路六十九萬二段
后庄路六十九萬三段
后庄路六十九萬四段
后庄路六十九萬五段
后庄路六十九萬六段
后庄路六十九萬七段
后庄路六十九萬八段
后庄路六十九萬九段
后庄路七十萬段
后庄路七十萬一段
后庄路七十萬二段
后庄路七十萬三段
后庄路七十萬四段
后庄路七十萬五段
后庄路七十萬六段
后庄路七十萬七段
后庄路七十萬八段
后庄路七十萬九段
后庄路七十一萬段
后庄路七十一萬一段
后庄路七十一萬二段
后庄路七十一萬三段
后庄路七十一萬四段
后庄路七十一萬五段
后庄路七十一萬六段
后庄路七十一萬七段
后庄路七十一萬八段
后庄路七十一萬九段
后庄路七十二萬段
后庄路七十二萬一段
后庄路七十二萬二段
后庄路七十二萬三段
后庄路七十二萬四段
后庄路七十二萬五段
后庄路七十二萬六段
后庄路七十二萬七段
后庄路七十二萬八段
后庄路七十二萬九段
后庄路七十三萬段
后庄路七十三萬一段
后庄路七十三萬二段
后庄路七十三萬三段
后庄路七十三萬四段
后庄路七十三萬五段
后庄路七十三萬六段
后庄路七十三萬七段
后庄路七十三萬八段
后庄路七十三萬九段
后庄路七十四萬段
后庄路七十四萬一段
后庄路七十四萬二段
后庄路七十四萬三段
后庄路七十四萬四段
后庄路七十四萬五段
后庄路七十四萬六段
后庄路七十四萬七段
后庄路七十四萬八段
后庄路七十四萬九段
后庄路七十五萬段
后庄路七十五萬一段
后庄路七十五萬二段
后庄路七十五萬三段
后庄路七十五萬四段
后庄路七十五萬五段
后庄路七十五萬六段
后庄路七十五萬七段
后庄路七十五萬八段
后庄路七十五萬九段
后庄路七十六萬段
后庄路七十六萬一段
后庄路七十六萬二段
后庄路七十六萬三段
后庄路七十六萬四段
后庄路七十六萬五段
后庄路七十六萬六段
后庄路七十六萬七段
后庄路七十六萬八段
后庄路七十六萬九段
后庄路七十七萬段
后庄路七十七萬一段
后庄路七十七萬二段
后庄路七十七萬三段
后庄路七十七萬四段
后庄路七十七萬五段
后庄路七十七萬六段
后庄路七十七萬七段
后庄路七十七萬八段
后庄路七十七萬九段
后庄路七十八萬段
后庄路七十八萬一段
后庄路七十八萬二段
后庄路七十八萬三段
后庄路七十八萬四段
后庄路七十八萬五段
后庄路七十八萬六段
后庄路七十八萬七段
后庄路七十八萬八段
后庄路七十八萬九段
后庄路七十九萬段
后庄路七十九萬一段
后庄路七十九萬二段
后庄路七十九萬三段
后庄路七十九萬四段
后庄路七十九萬五段
后庄路七十九萬六段
后庄路七十九萬七段
后庄路七十九萬八段
后庄路七十九萬九段
后庄路八十萬段
后庄路八十萬一段
后庄路八十萬二段
后庄路八十萬三段
后庄路八十萬四段
后庄路八十萬五段
后庄路八十萬六段
后庄路八十萬七段
后庄路八十萬八段
后庄路八十萬九段
后庄路八十一萬段
后庄路八十一萬一段
后庄路八十一萬二段
后庄路八十一萬三段
后庄路八十一萬四段
后庄路八十一萬五段
后庄路八十一萬六段
后庄路八十一萬七段
后庄路八十一萬八段
后庄路八十一萬九段
后庄路八十二萬段
后庄路八十二萬一段
后庄路八十二萬二段
后庄路八十二萬三段
后庄路八十二萬四段
后庄路八十二萬五段
后庄路八十二萬六段
后庄路八十二萬七段
后庄路八十二萬八段
后庄路八十二萬九段
后庄路八十三萬段
后庄路八十三萬一段
后庄路八十三萬二段
后庄路八十三萬三段
后庄路八十三萬四段
后庄路八十三萬五段
后庄路八十三萬六段
后庄路八十三萬七段
后庄路八十三萬八段
后庄路八十三萬九段
后庄路八十四萬段
后庄路八十四萬一段
后庄路八十四萬二段
后庄路八十四萬三段
后庄路八十四萬四段
后庄路八十四萬五段
后庄路八十四萬六段
后庄路八十四萬七段
后庄路八十四萬八段
后庄路八十四萬九段
后庄路八十五萬段
后庄路八十五萬一段
后庄路八十五萬二段
后庄路八十五萬三段
后庄路八十五萬四段
后庄路八十五萬五段
后庄路八十五萬六段
后庄路八十五萬七段
后庄路八十五萬八段
后庄路八十五萬九段
后庄路八十六萬段
后庄路八十六萬一段
后庄路八十六萬二段
后庄路八十六萬三段
后庄路八十六萬四段
后庄路八十六萬五段
后庄路八十六萬六段
后庄路八十六萬七段
后庄路八十六萬八段
后庄路八十六萬九段
后庄路八十七萬段
后庄路八十七萬一段
后庄路八十七萬二段
后庄路八十七萬三段
后庄路八十七萬四段
后庄路八十七萬五段
后庄路八十七萬六段
后庄路八十七萬七段
后庄路八十七萬八段
后庄路八十七萬九段
后庄路八十八萬段
后庄路八十八萬一段
后庄路八十八萬二段
后庄路八十八萬三段
后庄路八十八萬四段
后庄路八十八萬五段
后庄路八十八萬六段
后庄路八十八萬七段
后庄路八十八萬八段
后庄路八十八萬九段
后庄路八十九萬段
后庄路八十九萬一段
后庄路八十九萬二段
后庄路八十九萬三段
后庄路八十九萬四段
后庄路八十九萬五段
后庄路八十九萬六段
后庄路八十九萬七段
后庄路八十九萬八段
后庄路八十九萬九段
后庄路九十萬段
后庄路九十萬一段
后庄路九十萬二段
后庄路九十萬三段
后庄路九十萬四段
后庄路九十萬五段
后庄路九十萬六段
后庄路九十萬七段
后庄路九十萬八段
后庄路九十萬九段
后庄路九十一萬段
后庄路九十一萬一段
后庄路九十一萬二段
后庄路九十一萬三段
后庄路九十一萬四段
后庄路九十一萬五段
后庄路九十一萬六段
后庄路九十一萬七段
后庄路九十一萬八段
后庄路九十一萬九段
后庄路九十二萬段
后庄路九十二萬一段
后庄路九十二萬二段
后庄路九十二萬三段
后庄路九十二萬四段
后庄路九十二萬五段
后庄路九十二萬六段
后庄路九十二萬七段
后庄路九十二萬八段
后庄路九十二萬九段
后庄路九十三萬段
后庄路九十三萬一段
后庄路九十三萬二段
后庄路九十三萬三段
后庄路九十三萬四段
后庄路九十三萬五段
后庄路九十三萬六段
后庄路九十三萬七段
后庄路九十三萬八段
后庄路九十三萬九段
后庄路九十四萬段
后庄路九十四萬一段
后庄路九十四萬二段
后庄路九十四萬三段
后庄路九十四萬四段
后庄路九十四萬五段
后庄路九十四萬六段
后庄路九十四萬七段
后庄路九十四萬八段
后庄路九十四萬九段
后庄路九十五萬段
后庄路九十五萬一段
后庄路九十五萬二段
后庄路九十五萬三段
后庄路九十五萬四段
后庄路九十五萬五段
后庄路九十五萬六段
后庄路九十五萬七段
后庄路九十五萬八段
后庄路九十五萬九段
后庄路九十六萬段
后庄路九十六萬一段
后庄路九十六萬二段
后庄路九十六萬三段
后庄路九十六萬四段
后庄路九十六萬五段
后庄路九十六萬六段
后庄路九十六萬七段
后庄路九十六萬八段
后庄路九十六萬九段
后庄路九十七萬段
后庄路九十七萬一段
后庄路九十七萬二段
后庄路九十七萬三段
后庄路九十七萬四段
后庄路九十七萬五段
后庄路九十七萬六段
后庄路九十七萬七段
后庄路九十七萬八段
后庄路九十七萬九段
后庄路九十八萬段
后庄路九十八萬一段
后庄路九十八萬二段
后庄路九十八萬三段
后庄路九十八萬四段
后庄路九十八萬五段
后庄路九十八萬六段
后庄路九十八萬七段
后庄路九十八萬八段
后庄路九十八萬九段
后庄路九十九萬段
后庄路九十九萬一段
后庄路九十九萬二段
后庄路九十九萬三段
后庄路九十九萬四段
后庄路九十九萬五段
后庄路九十九萬六段
后庄路九十九萬七段
后庄路九十九萬八段
后庄路九十九萬九段
后庄路一百萬段
后庄路一百萬一段
后庄路一百萬二段
后庄路一百萬三段
后庄路一百萬四段
后庄路一百萬五段
后庄路一百萬六段
后庄路一百萬七段
后庄路一百萬八段
后庄路一百萬九段
后庄路一百一萬段
后庄路一百一萬一段
后庄路一百一萬二段
后庄路一百一萬三段
后庄路一百一萬四段
后庄路一百一萬五段
后庄路一百一萬六段
后庄路一百一萬七段
后庄路一百一萬八段
后庄路一百一萬九段
后庄路一百二萬段
后庄路一百二萬一段
后庄路一百二萬二段
后庄路一百二萬三段
后庄路一百二萬四段
后庄路一百二萬五段
后庄路一百二萬六段
后庄路一百二萬七段
后庄路一百二萬八段
后庄路一百二萬九段
后庄路一百三萬段
后庄路一百三萬一段
后庄路一百三萬二段
后庄路一百三萬三段
后庄路一百三萬四段
后庄路一百三萬五段
后庄路一百三萬六段
后庄路一百三萬七段
后庄路一百三萬八段
后庄路一百三萬九段
后庄路一百四萬段
后庄路一百四萬一段
后庄路一百四萬二段
后庄路一百四萬三段
后庄路一百四萬四段
后庄路一百四萬五段
后庄路一百四萬六段
后庄路一百四萬七段
后庄路一百四萬八段
后庄路一百四萬九段
后庄路一百五萬段
后庄路一百五萬一段
后庄路一百五萬二段
后庄路一百五萬三段
后庄路一百五萬四段
后庄路一百五萬五段
后庄路一百五萬六段
后庄路一百五萬七段
后庄路一百五萬八段
后庄路一百五萬九段
后庄路一百六萬段
后庄路一百六萬一段
后庄路一百六萬二段
后庄路一百六萬三段
后庄路一百六萬四段
后庄路一百六萬五段
后庄路一百六萬六段
后庄路一百六萬七段
后庄路一百六萬八段
后庄路一百六萬九段
后庄路一百七萬段
后庄路一百七萬一段
后庄路一百七萬二段
后庄路一百七萬三段
后庄路一百七萬四段
后庄路一百七萬五段
后庄路一百七萬六段
后庄路一百七萬七段
后庄路一百七萬八段
后庄路一百七萬九段
后庄路一百八萬段
后庄路一百八萬一段
后庄路一百八萬二段
后庄路一百八萬三段
后庄路一百八萬四段
后庄路一百八萬五段
后庄路一百八萬六段
后庄路一百八萬七段
后庄路一百八萬八段
后庄路一百八萬九段
后庄路一百九萬段
后庄路一百九萬一段
后庄路一百九萬二段
后庄路一百九萬三段
后庄路一百九萬四段
后庄路一百九萬五段
后庄路一百九萬六段
后庄路一百九萬七段
后庄路一百九萬八段
后庄路一百九萬九段
后庄路二百萬段
后庄路二百萬一段
后庄路二百萬二段
后庄路二百萬三段
后庄路二百萬四段
后庄路二百萬五段
后庄路二百萬六段
后庄路二百萬七段
后庄路二百萬八段
后庄路二百萬九段
后庄路二百一萬段
后庄路二百一萬一段
后庄路二百一萬二段
后庄路二百一萬三段
后庄路二百一萬四段
后庄路二百一萬五段
后庄路二百一萬六段
后庄路二百一萬七段
后庄路二百一萬八段
后庄路二百一萬九段
后庄路二百二萬段
后庄路二百二萬一段
后庄路二百二萬二段
后庄路二百二萬三段
后庄路二百二萬四段
后庄路二百二萬五段
后庄路二百二萬六段
后庄路二百二萬七段
后庄路二百二萬八段
后庄路二百二萬九段
后庄路二百三萬段
后庄路二百三萬一段
后庄路二百三萬二段
后庄路二百三萬三段
后庄路二百三萬四段
后庄路二百三萬五段
后庄路二百三萬六段
后庄路二百三萬七段
后庄路二百三萬八段
后庄路二百三萬九段
后庄路二百四萬段
后庄路二百四萬一段
后庄路二百四萬二段
后庄路二百四萬三段
后庄路二百四萬四段
后庄路二百四萬五段
后庄路二百四萬六段
后庄路二百四萬七段
后庄路二百四萬八段
后庄路二百四萬九段
后庄路二

本分署簽證並不免除合約廠商及本圖簽認技師之責任

第 01 街廓

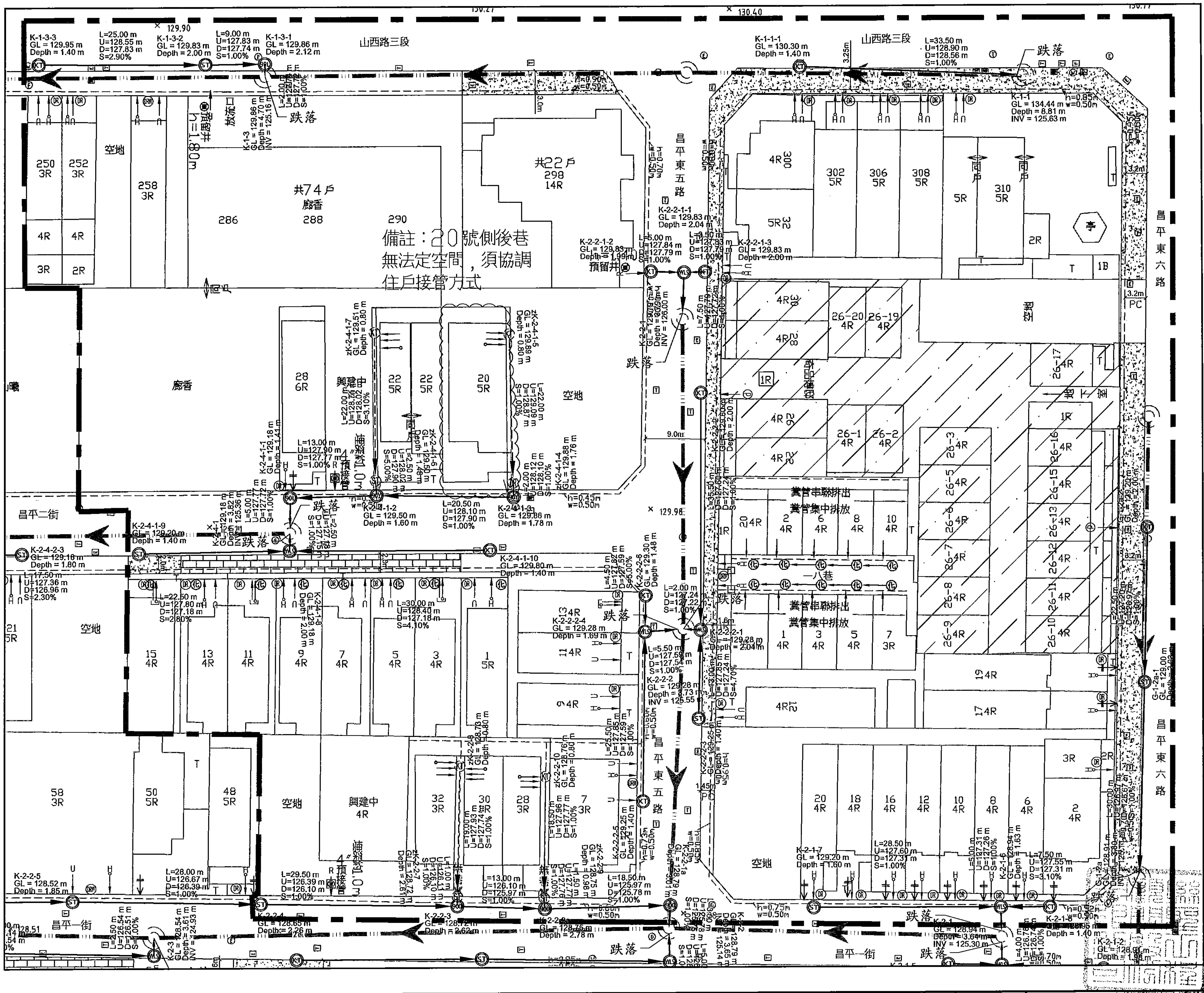

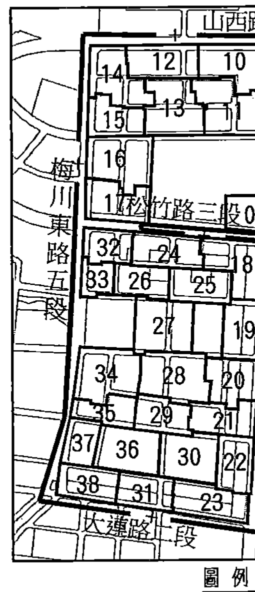

圖例說明

圖示	地物名稱	圖示	地物名稱
	第三標工程範圍	S	坡度(%)
	水溝線	U	上游管底高程(m)
	UT接法	D	下游管底高程(m)
	HYS接法	DR	單側高差調整匯流接頭
	UTW接法	DRW	雙側高差調整匯流接頭
	45YS-UT接法		既設陰井
	P接法		他標陰井
	R接法	R	RC陰井
	Z接法		P900人孔
	現有用戶污水雜排水出口	KT	起點連接井(Ø300mm連接井鑄鐵蓋)
	現有用戶污水糞管出口	ST	直型連接井(Ø300mm連接井鑄鐵蓋)
	雨排		30度彎管連接井(Ø300mm連接井鑄鐵蓋)
	雨污混接		90度彎管連接井(Ø300mm連接井鑄鐵蓋)
	既設污水陰井、自設陰井		單接側通連接井(Ø300mm連接井鑄鐵蓋)
	化糞池		雙接兩側通連接井(Ø300mm陰井鑄鐵蓋)
	油脂截留器		兩側合流連接井(Ø300mm連接井鑄鐵蓋)
	既設連接管		單側跌落連接井 (Ø300mm連接井井蓋)
	他標連接管	KT	起點連接井(Ø300mm連接井井蓋)
	新設連接管	ST	直型連接井(Ø300mm連接井井蓋)
	新設連接管(拆除後施作)		30度彎管連接井(Ø300mm連接井井蓋)
	新設連接管(預留施作)		90度彎管連接井(Ø300mm連接井井蓋)
GL	地面高程(m)		單接側通連接井(Ø300mm連接井井蓋)
INV	管底高程(m)		兩側合流連接井(Ø300mm連接井井蓋)
Depth	設施深度(m)	Y	Y型接頭(ϕ200mm*ϕ100mm)
L	管線中心長度(m)		數量計算線

工程數量統計表

街廓	巷道連接管 前巷	巷道連接管 後巷	巷道連接管 人行道	設施 RC陰井	設施 連接管陰井	設施 P900人孔	總戶數	設計接管戶數
1	(M)	(M)	(M)	(座)	(座)	(座)	(戶)	(戶)
小計	409	0	0	0	25	3	165	160

街廓	道路側 DR	道路側 DRW	退縮或後巷寬度<1.5m DR(DRW)	後巷寬度≧1.5m DR(DRW)	未設計戶數	已接管戶數
0	(處)	(處)	(處)	(處)	(戶)	(戶)
小計	31	3	0	0	5	0

街廓	匯流管件 單管雜排 UT	雙管雜排 UTW	糞管 HYS	1糞1雜排 45YS-UT	機械排放 P	R接法 R	Z接法 Z	Y型接頭 Y
0	(處)	(處)	(處)	(處)	(處)	(處)	(處)	(處)
小計	19	0	31	4	2	0	0	0

內政部國土管理署下水道工程分署 SEWER ENGINEERING BRANCH , NATIONAL LAND MANAGEMNET AGENCY , MINISTRY OF THE INTERIOR	臺中市11期重劃區及四張犁地區 污水下水道系統工程- 第3分標(河北路及后庄路等區域)	連接管設計平面圖(一)	工程編號	112-4000-0102-6600-1560

聯聖工程顧問股份有限公司
LANDSEN Engineering Consultants CO.,LTD

繪 圖	林靜慧	複 核	方彥凱
設 計	李冠毅	核 准	黃俊銘
初 核	紀政祥	日 期	112.09

圖號 L 060 / 01 183

技師簽章 黃俊銘
聯聖工程顧問股份有限公司 土木工程技師 技字第007638號

本分署簽證並不免除合約廠商及本圖簽認技師之責任

第 02 街廓

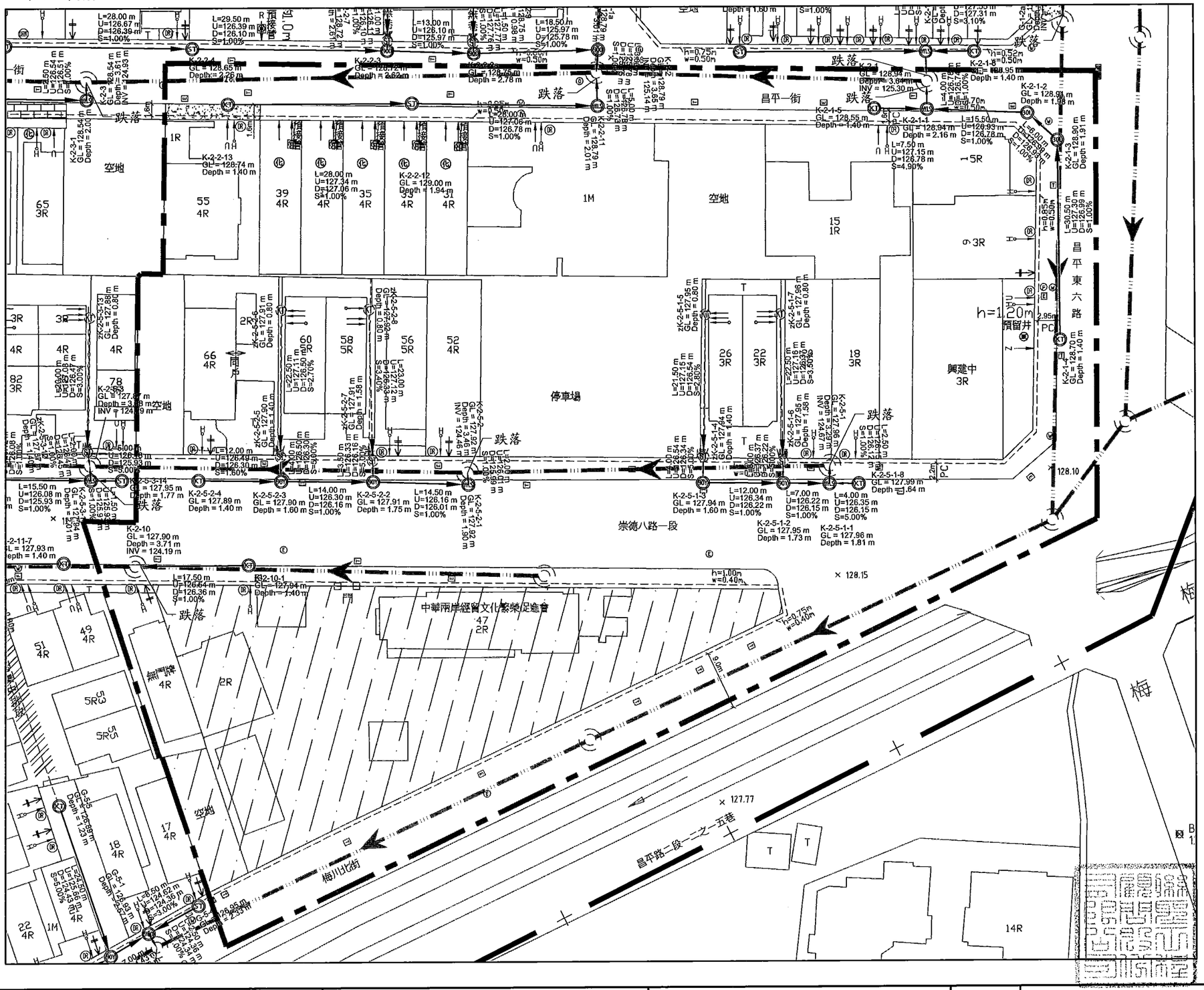

北

A1 Scale: 1:300
A3 Scale: 1:600

施工範圍索引圖

NTS

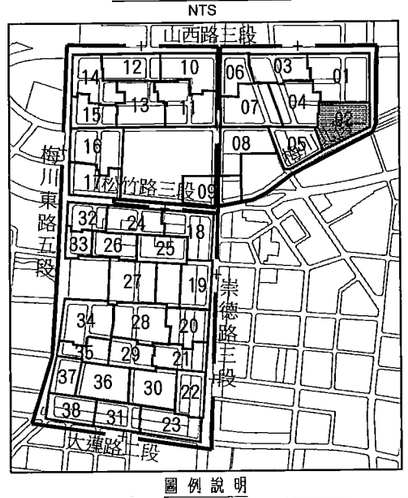

圖例說明

圖示	地物名稱	圖示	地物名稱
	第三標工程範圍	S	坡度(%)
	水溝線	U	上游管底高程(m)
	UT接法	D	下游管底高程(m)
	HYS接法	(DR)	單側高差調整匯流接頭
	UTW接法	(DR)	雙側高差調整匯流接頭
	45YS-UT接法	(R)	既設除井
	P接法	(R)	他標除井
	R接法	(R)	RC除井
	Z接法	(M)	P900人孔
	現有用戶污水管排水出口	(K1)	起點連接井(Ø300mm連接井鑄鐵蓋)
	現有用戶污水糞管出口	(K1)	直型連接井(Ø300mm連接井鑄鐵蓋)
	雨排	(K1)	30度彎管連接井(Ø300mm連接井鑄鐵蓋)
	雨污混接	(K1)	90度彎管連接井(Ø300mm連接井鑄鐵蓋)
	既設污水除井、自設除井	(K1)	單接側通連接井(Ø300mm連接井鑄鐵蓋)
	化糞池	(K1)	雙接兩側通連接井(Ø300mm除井鑄鐵蓋)
	油脂截留器	(K1)	兩側合流連接井(Ø300mm連接井鑄鐵蓋)
	既設連接管	(K1)	單側跌落連接井 (Ø300mm連接井井蓋)
	他標連接管	(K1)	起點連接井(Ø300mm連接井井蓋)
	新設連接管	(K1)	直型連接井(Ø300mm連接井井蓋)
	新設連接管(拆除後施作)	(K1)	30度彎管連接井(Ø300mm連接井井蓋)
	新設連接管(預留施作)	(K1)	90度彎管連接井(Ø300mm連接井井蓋)
GL	地面高程(m)	(K1)	單接側通連接井(Ø300mm連接井井蓋)
INV	管底高程(m)	(K1)	兩側合流連接井(Ø300mm連接井井蓋)
Depth	設施深度(m)	(Y)	Y型接頭(∅200mm*∅100mm)
L	管線中心長度(m)		數量計算線

工程數量統計表

街廓	巷道連接管			設施			總戶數	設計接管戶數
	前巷	後巷	人行道	RC除井	連接管除井	P900人孔		
2	(M)	(M)	(M)	(座)	(座)	(座)	(戶)	(戶)
小計	203	0	0	0	17	0	19	15

街廓	道路側	道路側	遮蔽或後巷寬度<1.5m	後巷寬度≧1.5m	未設計戶數	已接管戶數
	DR	DRW	DR (DRW)	DR (DRW)		
0	(處)	(處)	(處)	(處)	(戶)	(戶)
小計	13	0	0	0	4	0

街廓	匯流管件							
	單管雙排	雙管雙排	異管	1異1雙排	機械排放	R接法	Z接法	Y型接頭
	UT	UTW	HYS	45YS-UT	P	R	Z	Y
0	(處)	(處)	(處)	(處)	(處)	(處)	(處)	(處)
小計	4	0	13	0				

內政部國土管理署下水道工程分署 SEWER ENGINEERING BRANCH , NATIONAL LAND MANAGEMNET AGENCY , MINISTRY OF THE INTERIOR	臺中市11期重劃區及四張犁地區 污水下水道系統工程- 第3分標(河北路及后庄路等區域)	連接管設計平面圖(二)	工程編號	112-4000-0102-6600-1560	聯盟工程顧問股份有限公司 LATDSEN Engineering Consultants CO.,LTD 繪圖 林靜慧 複核 方彥皓 設計 李冠毅 核准 黃俊銘 初核 紀政祥 日期 112.09

圖號 061

黃俊銘 簽章

核准 黃俊銘

第0076[illegible]號

本工程技師

本分署簽證並不免除合約廠商及本圖簽認技師之責任

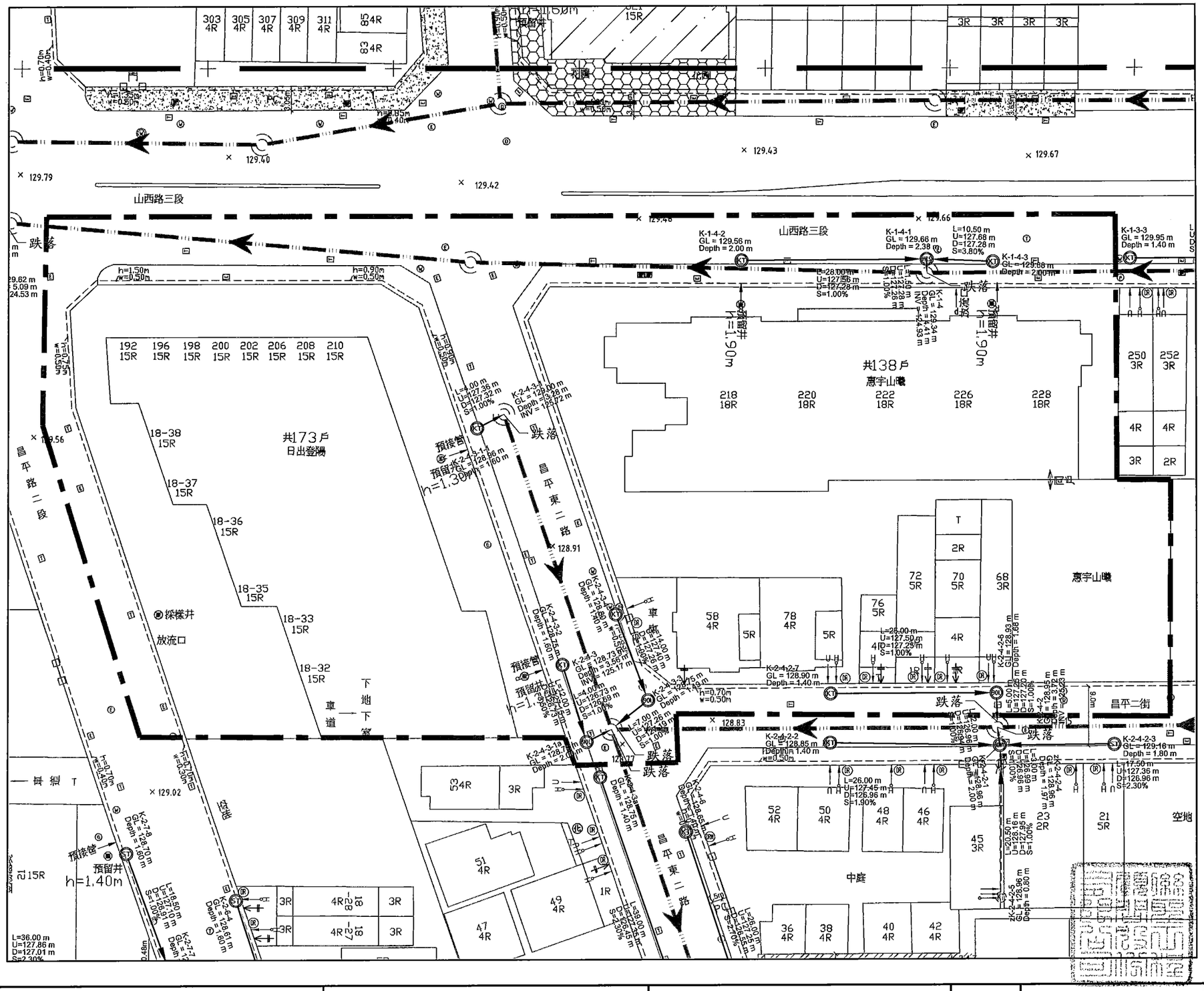

北

A1 Scale: 1:300
A3 Scale: 1:600

施工範圍索引圖

NTS

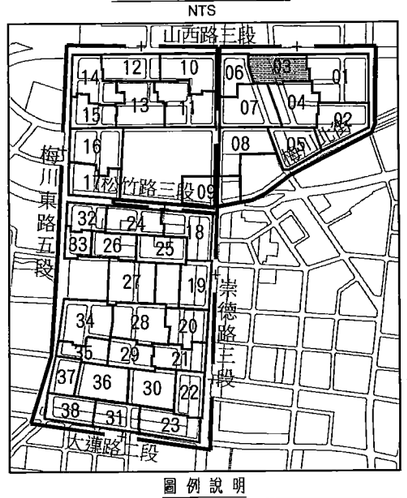

圖 例 說 明

圖示	地物名稱	圖示	地物名稱
	第三標工程範圍	S	坡度(%)
	水溝線	U	上游管底高程(m)
	UT接法	D	下游管底高程(m)
	HYS接法	(R)	單側高差調整彎流接頭
	UTW接法	(W)	雙側高差調整彎流接頭
	45YS-UT接法	(B)	既設陰井
	P接法	(P)	他標陰井
	R接法	(R)	RC陰井
	Z接法	(90)	P900人孔
	現有用戶污水雜排水出口	(KT)	起點連接井(Ø300mm連接井鑄鐵蓋)
	現有用戶污水真管出口	(ST)	直型連接井(Ø300mm連接井鑄鐵蓋)
	雨排	(S1)	30度彎管連接井(Ø300mm連接井鑄鐵蓋)
	污污混接	(S2)	90度彎管連接井(Ø300mm連接井鑄鐵蓋)
(W) (W)	既設污水陰井、自設陰井	(W)	單接側邊連接井(Ø300mm連接井鑄鐵蓋)
(化)	化糞池	(Z)	雙接兩側邊連接井(Ø300mm陰井鑄鐵蓋)
	油脂截留器	(YS)	兩側合流連接井(Ø300mm連接井鑄鐵蓋)
	既設連接管	(JA)	單側跌落連接井 (Ø300mm連接井井蓋)
	他標連接管	(K1)	起點連接井(Ø300mm連接井井蓋)
	新設連接管	(S1)	直型連接井(Ø300mm連接井井蓋)
	新設連接管(拆除後施作)	(S2)	30度彎管連接井(Ø300mm連接井井蓋)
	新設連接管(預留施作)	(S3)	90度彎管連接井(Ø300mm連接井井蓋)
GL	地面高程(m)	(W)	單接側邊連接井(Ø300mm連接井井蓋)
INV	管底高程(m)	(YS)	兩側合流連接井(Ø300mm連接井井蓋)
Depth	設挖深度(m)	(Y)	Y型接頭(φ200mm*φ100mm)
L	管線中心長度(m)		數量計算線

工程數量統計表

街廓	巷道連接管			設施			總戶數	設計接管戶數
	幹巷	後巷	人行道	RC陰井	連接管陰井	P900人孔		
3	(M)	(M)	(M)	(座)	(座)	(個)	(戶)	(戶)
小計	107	0	0	0	10	0	317	317

街廓	道路側	道路側	退縮成後巷寬度<1.5m	後巷寬度≥1.5m	未設計戶數	已接管戶數
	DR	DRW	DR (DRW)	DR (DRW)		
0	(處)	(處)	(處)	(處)	(戶)	(戶)
小計	6	0	0	0	0	0

街廓	雜管雜排	雙管雜排	真管	彎流管件				
	UT	UTW	HYS	45YS-UT	P	R	Z	Y型接頭
0	(處)	(處)	(處)	(處)	(處)	(處)	(處)	(處)
小計	2	0	6	0	0	0	0	0

內政部國土管理署下水道工程分署 SEWER ENGINEERING BRANCH , NATIONAL LAND MANAGEMNET AGENCY , MINISTRY OF THE INTERIOR	臺中市11期重劃區及四張犁地區 污水下水道系統工程- 第3分標(河北路及后庄路等區域)	連接管設計平面圖(三)	工程編號 112-4000-0102-6600-1560

聯盟工程顧問股份有限公司 LEADER Engineering Consultants CO.,LTD			
繪圖	林靜瑟	複核	方彥凱
設計	李冠毅	核准	黃俊銘
初核	紀政祥	日期	112.09

圖號 03 062

黃俊銘 技師 簽章

聯盟工程顧問股份有限公司 水工程技師

本分署簽證並不免除合約廠商及本圖簽認技師之責任

第 04 街廓

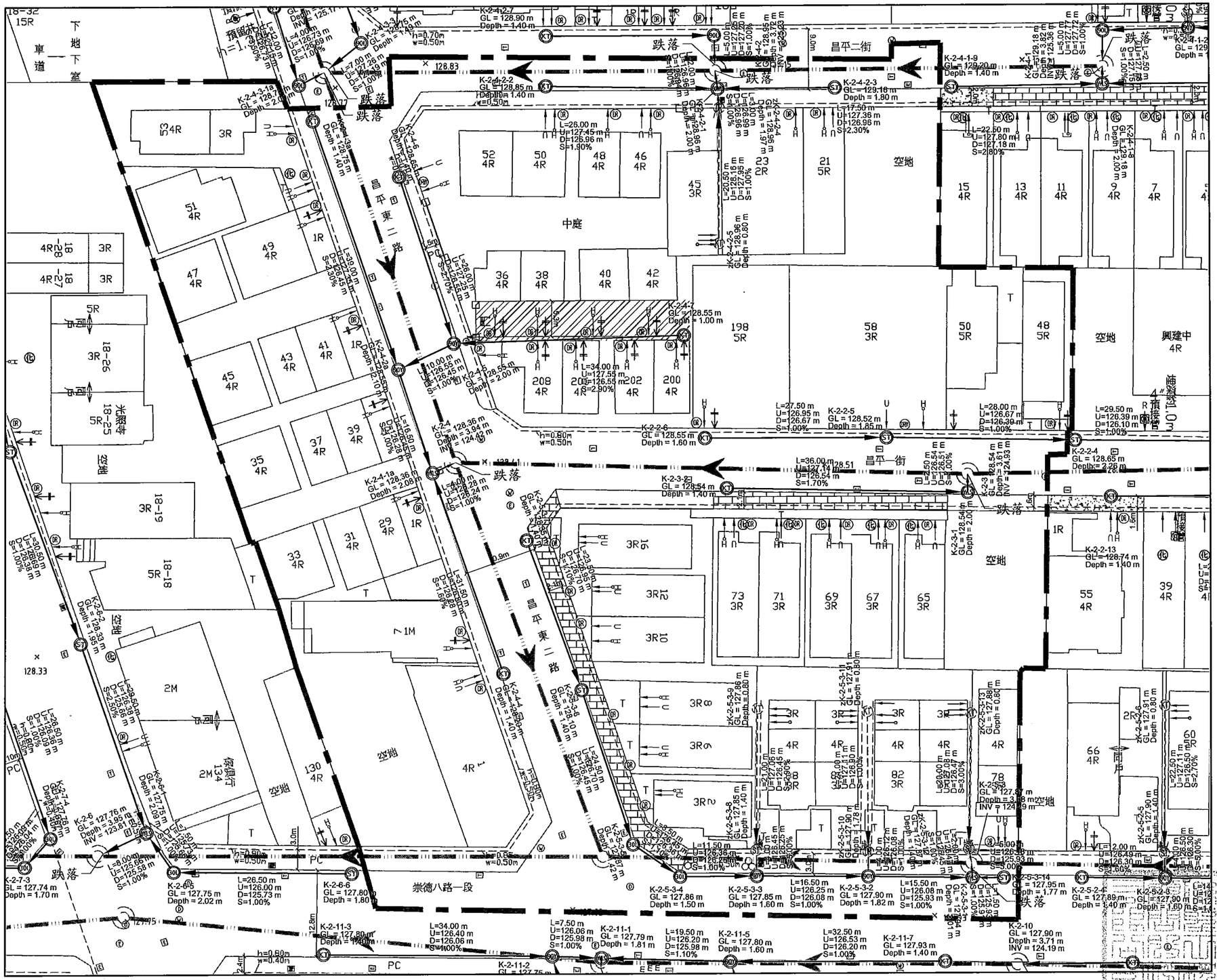

A1 Scale: 1:300
A3 Scale: 1:600

施工範圍索引圖

NTS

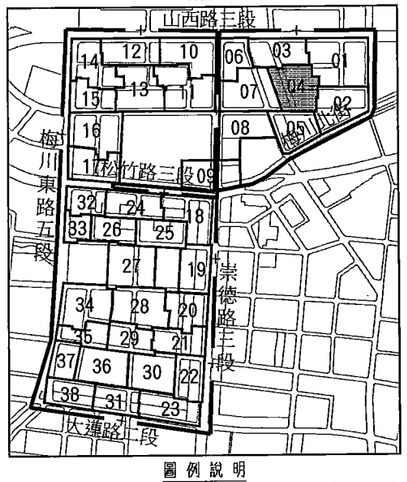

圖例說明

圖示	地物名稱	圖示	地物名稱
	第三標工程範圍	S	坡度(%)
	水溝線	U	上游管底高程(m)
	UT接法	D	下游管底高程(m)
	HYS接法		單側高差調整匯流接頭
	UTW接法		雙側高差調整匯流接頭
	45YS-UT接法		既設陰井
	P接法		他標陰井
	R接法		RC陰井
	Z接法		P900人孔
	現有用戶污水雜排水出口		起點連接井(Ø300mm連接井鑄鐵蓋)
	現有用戶污水糞管出口		直型連接井(Ø300mm連接井鑄鐵蓋)
	雨排		30度彎管連接井(Ø300mm連接井鑄鐵蓋)
	雨污混接		90度彎管連接井(Ø300mm連接井鑄鐵蓋)
	既設污水陰井、自設陰井		單接側通連接井(Ø300mm連接井鑄鐵蓋)
	化糞池		雙接兩側通連接井(Ø300mm陰井鑄鐵蓋)
	油脂截留器		兩側合流連接井(Ø300mm連接井鑄鐵蓋)
	既設連接管		單側跌落連接井 (Ø300mm連接井井蓋)
	他標連接管		起點連接井(Ø300mm連接井井蓋)
	新設連接管		直型連接井(Ø300mm連接井井蓋)
	新設連接管(拆除後施作)		30度彎管連接井(Ø300mm連接井井蓋)
	新設連接管(預留施作)		90度彎管連接井(Ø300mm連接井井蓋)
GL	地面高程(m)		單接側通連接井(Ø300mm連接井井蓋)
INV	管底高程(m)		兩側合流連接井(Ø300mm連接井井蓋)
Depth	設施深度(m)		Y型接頭(§200mm*§100mm)
L	管線中心長度(m)		數量計算線

工程數量統計表

街廓	巷道連接管			設施			總戶數	設計接管戶數
	前巷	後巷	人行道	RC陰井	連接管陰井	P900人孔		
4	(M)	(M)	(M)	(座)	(座)	(座)	(戶)	(戶)
小計	399	0	0	0	22	0	50	45

街廓	道路側	道路側	退縮或後巷寬度<1.5m	後巷寬度≧1.5m	未設計戶數	已接管戶數
	DR	DRW	DR (DRW)	DR (DRW)		
0	(處)	(處)	(處)	(處)	(戶)	(戶)
小計	36	2	0	0	5	0

街廓	匯流管件							
	單管雜排	雙管雜排	糞管	1糞1雜排	機械排放	R接法	Z接法	Y型接頭
	UT	UTW	HYS	45YS-UT	P	R	Z	Y
0	(處)	(處)	(處)	(處)	(處)	(處)	(處)	(處)
小計	20	0	38	0	0	0	0	0

內政部國土管理署下水道工程分署 SEWER ENGINEERING BRANCH , NATIONAL LAND MANAGEMNET AGENCY , MINISTRY OF THE INTERIOR	臺中市11期重劃區及四張犁地區 污水下水道系統工程- 第3分標(河北路及后庄路等區域)	連接管設計平面圖(四)	工程編號	112-4000-0102-6600-1560

科學工程顧問股份有限公司 LANDSEN Engineering Consultants CO.,LTD			
繪圖	林靜慧	複核	方彥凱
設計	李冠毅	核准	黃俊銘
初核	紀政祥	日期	112.09

技師 [illegible]

科學工程顧問股份有限公司 [illegible]字第007636號 [illegible]工程技師

本分署簽證並不免除合約廠商及本圖簽認技師之責任

第 05 街廓

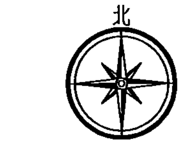

A1 Scale: 1:300
A3 Scale: 1:600

施工範圍索引圖

NTS

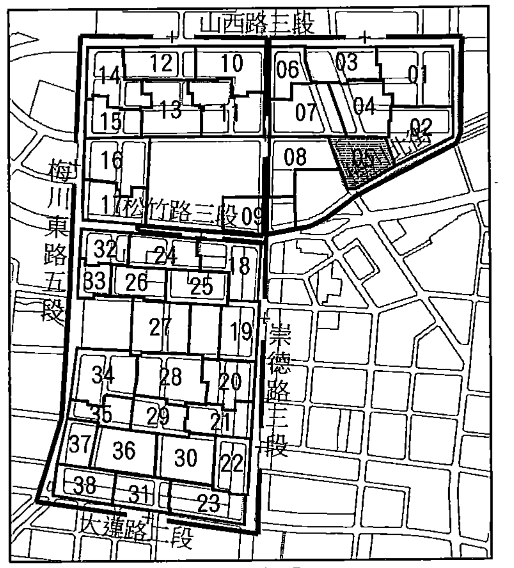

圖例說明

圖示	地物名稱	圖示	地物名稱
—·—	第三標工程範圍	S	坡度(%)
-----	水溝線	U	上游管底高程(m)
⊃—►	UT接法	D	下游管底高程(m)
	HYS接法	DR	單側高差調整匯流接頭
	UTW接法	DRW	雙側高差調整匯流接頭
	45YS-UT接法	既	既設陰井
	P接法	他	他標陰井
	R接法	R	RC陰井
	Z接法	900	P900人孔
	現有用戶污水雜排水出口	KT	起點連接井(Ø300mm連接井鑄鐵蓋)
	現有用戶污水糞管出口	ST	直型連接井(Ø300mm連接井鑄鐵蓋)
	雨排	30L	30度彎管連接井(Ø300mm連接井鑄鐵蓋)
	雨污混接	90L	90度彎管連接井(Ø300mm連接井鑄鐵蓋)
	既設污水陰井、自設陰井		單接側通連接井(Ø300mm連接井鑄鐵蓋)
	化糞池		雙接兩側通連接井(Ø300mm陰井鑄鐵蓋)
	油脂截留器		兩側合流連接井(Ø300mm連接井鑄鐵蓋)
	既設連接管	DR	單側跌落連接井 (Ø300mm連接井井蓋)
	他標連接管	KT	起點連接井(Ø300mm連接井井蓋)
	新設連接管	ST	直型連接井(Ø300mm連接井井蓋)
	新設連接管(拆除後施作)	30L	30度彎管連接井(Ø300mm連接井井蓋)
	新設連接管(預留施作)	90L	90度彎管連接井(Ø300mm連接井井蓋)
GL	地面高程(m)		單接側通連接井(Ø300mm連接井井蓋)
INV	管底高程(m)		兩側合流連接井(Ø300mm連接井井蓋)
Depth	設施深度(m)	Y	Y型接頭(§200mm*§100mm)
L	管線中心長度(m)	—··—	數量計算線

工程數量統計表

街廓	巷道連接管			設施			總戶數	設計接管戶數
	前巷	後巷	人行道	RC陰井	連接管陰井	P900人孔		
5	(M)	(M)	(M)	(座)	(座)	(座)	(戶)	(戶)
小計	369	0	0	0	17	1	58	58

街廓	道路側	道路側	退縮或後巷寬度<1.5m	後巷寬度≧1.5m	未設計戶數	已接管戶數
	DR	DRW	DR(DRW)	DR(DRW)		
0	(處)	(處)	(處)	(處)	(戶)	(戶)
小計	42	1	0	0	0	0

街廓	匯流管件							
	單管雜排	雙管雜排	糞管	1糞1雜排	機械排放	R接法	Z接法	Y型接頭
	UT	UTW	HYS	45YS-UT	P	R	Z	Y
0	(處)	(處)	(處)	(處)	(處)	(處)	(處)	(處)
小計	6	0	43	0	1	[illegible]	0	0

內政部國土管理署下水道工程分署	臺中市11期重劃區及四張犁地區 污水下水道系統工程- 第3分標(河北路及后庄路等區域)	連接管設計平面圖(五)	工程編號	112-4000-0102-6600-1560

SEWER ENGINEERING BRANCH , NATIONAL LAND MANAGEMNET AGENCY , MINISTRY OF THE INTERIOR

聯聖工程顧問股份有限公司
LANDSEN Engineering Consultants CO.,LTD

繪圖	林靜慧	複核	方彥凱
設計	李冠毅	核准	黃俊銘
初核	紀政祥	日期	112.09

圖號 L/05 064/183

技師簽證

本分署簽證並不免除合約廠商及本圖簽認技師之責任

第 06 街廓

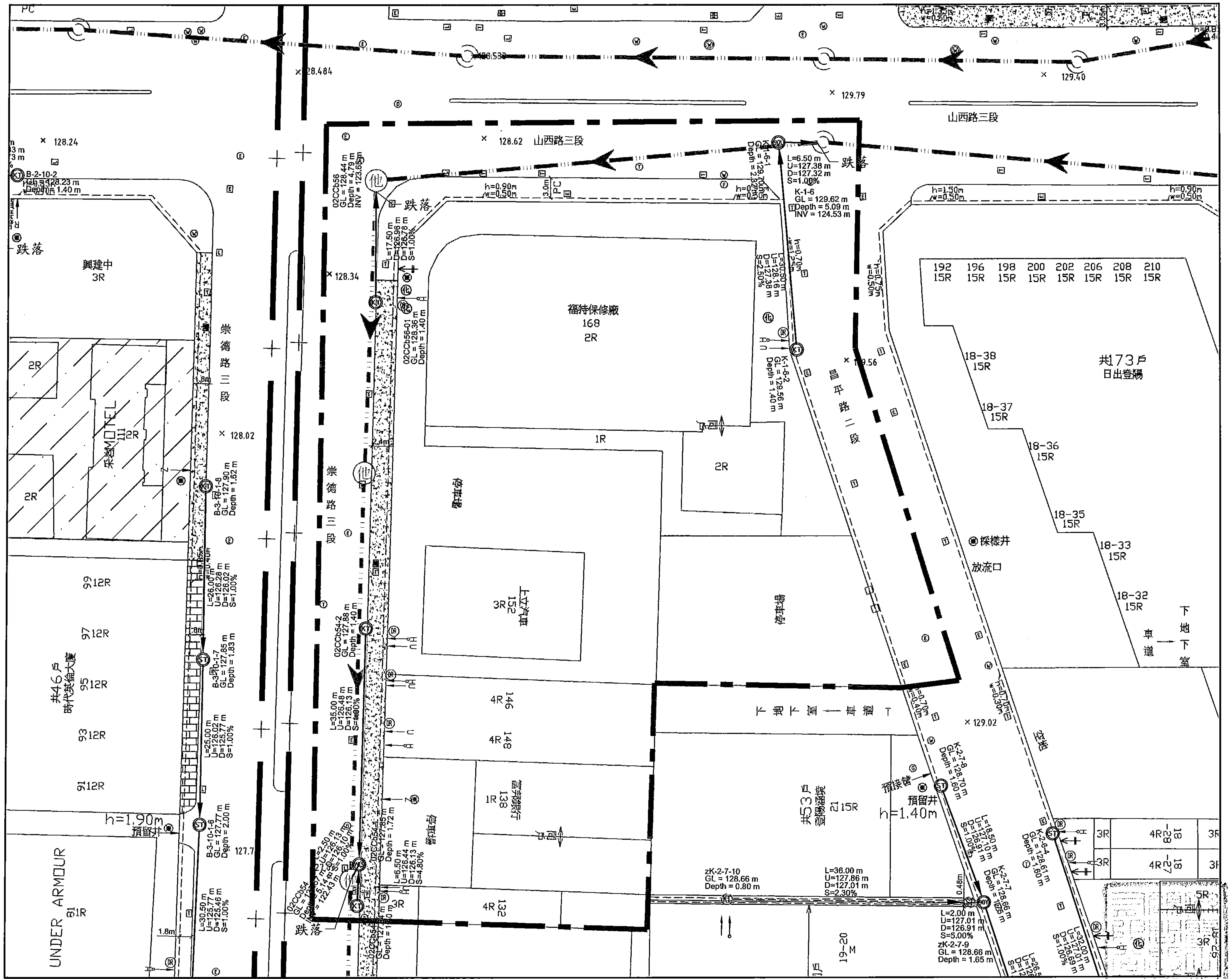

A1 Scale: 1:300
A3 Scale: 1:600

施工範圍索引圖

NTS

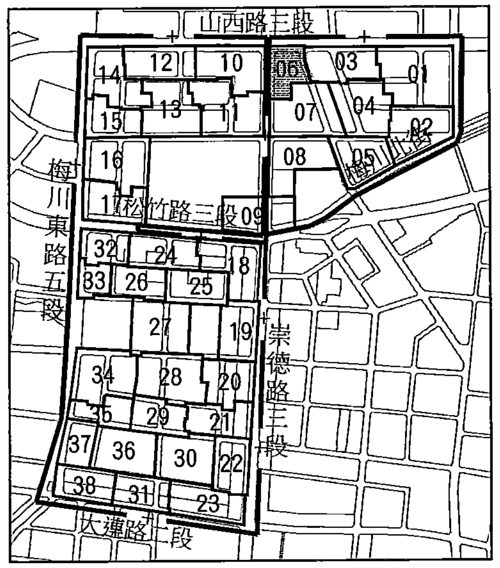

圖例說明

圖示	地物名稱	圖示	地物名稱
—·—	第三標工程範圍	S	坡度(%)
----	水溝線	U	上游管底高程(m)
	UT接法	D	下游管底高程(m)
	HYS接法	DR	單側高差調整匯流接頭
	UTW接法	DRW	雙側高差調整匯流接頭
	45YS-UT接法	既	既設陰井
	P接法	他	他標陰井
	R接法	R	RC陰井
	Z接法	900	P900人孔
	現有用戶污水雜排水出口	KT	起點連接井(Ø300mm連接井鑄鐵蓋)
	現有用戶污水糞管出口	ST	直型連接井(Ø300mm連接井鑄鐵蓋)
	雨排	30	30度彎管連接井(Ø300mm連接井鑄鐵蓋)
	雨污混接	90	90度彎管連接井(Ø300mm連接井鑄鐵蓋)
	既設污水陰井、自設陰井		單接側通連接井(Ø300mm連接井鑄鐵蓋)
化	化糞池		雙接兩側通連接井(Ø300mm陰井鑄鐵蓋)
	油脂截留器		兩側合流連接井(Ø300mm連接井鑄鐵蓋)
	既設連接管		單側跌落連接井 (Ø300mm連接井井蓋)
	他標連接管	KT	起點連接井(Ø300mm連接井井蓋)
	新設連接管	ST	直型連接井(Ø300mm連接井井蓋)
	新設連接管(拆除後施作)	30	30度彎管連接井(Ø300mm連接井井蓋)
	新設連接管(預留施作)	90	90度彎管連接井(Ø300mm連接井井蓋)
GL	地面高程(m)		單接側通連接井(Ø300mm連接井井蓋)
INV	管底高程(m)		兩側合流連接井(Ø300mm連接井井蓋)
Depth	設施深度(m)	Y	Y型接頭(ϕ200mm*ϕ100mm)
L	管線中心長度(m)	— - —	數量計算線

工程數量統計表

街廓	巷道連接管			設施			總戶數	設計接管戶數
	前巷	後巷	人行道	RC陰井	連接管陰井	P900人孔		
6	(M)	(M)	(M)	(座)	(座)	(座)	(戶)	(戶)
小計	96	0	0	0	6	0	6	6

街廓	道路側	道路側	退縮或後巷寬度<1.5m	後巷寬度≧1.5m	未設計戶數	已接管戶數
	DR	DRW	DR(DRW)	DR(DRW)		
0	(處)	(處)	(處)	(處)	(戶)	(戶)
小計	6	0	0	0	0	0

街廓	匯流管件							
	單管雜排	雙管雜排	糞管	1糞1雜排	機械排放	R接法	Z接法	Y型接頭
	UT	UTW	HYS	45YS-UT	P	R	Z	Y
0	(處)	(處)	(處)	(處)	(處)	(處)	(處)	(處)
小計	5	0	6	0	[illegible]	[illegible]	[illegible]	[illegible]

內政部國土管理署下水道工程分署 SEWER ENGINEERING BRANCH , NATIONAL LAND MANAGEMNET AGENCY , MINISTRY OF THE INTERIOR	臺中市11期重劃區及四張犁地區 污水下水道系統工程- 第3分標(河北路及后庄路等區域)	連接管設計平面圖(六)	工程編號	112-4000-0102-6600-1560

聯聖工程顧問股份有限公司
LANDSEN Engineering Consultants CO.,LTD

繪圖	林靜慧	複核	方彥凱
設計	李冠毅	核准	黃俊銘
初核	紀政祥	日期	112.09

圖號 L 065 / 06 183

技師簽證 黃俊銘

本分署簽證並不免除合約廠商及本圖簽認技師之責任

第 07 街廓

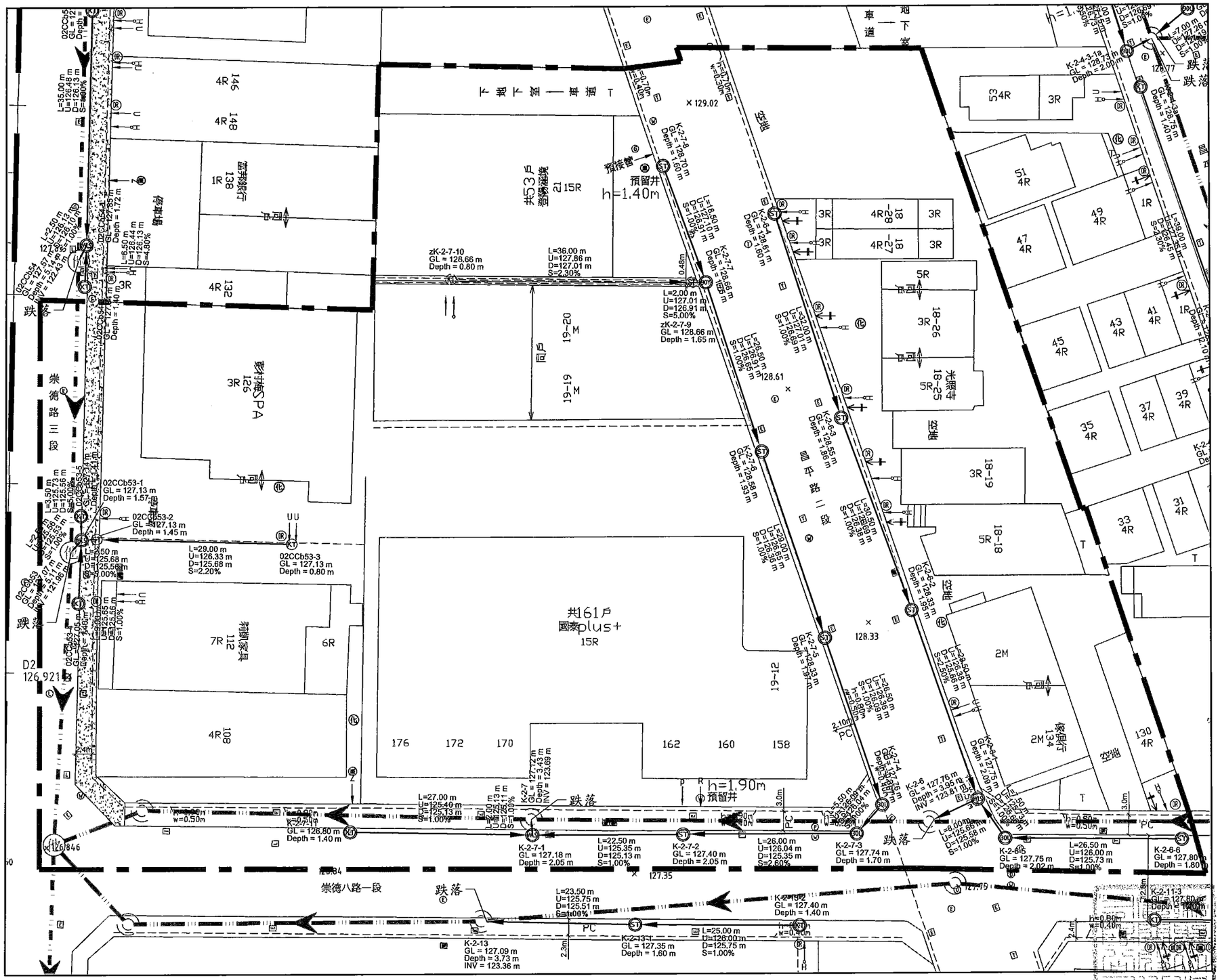

A1 Scale: 1:300
A3 Scale: 1:600

施工範圍索引圖

NTS

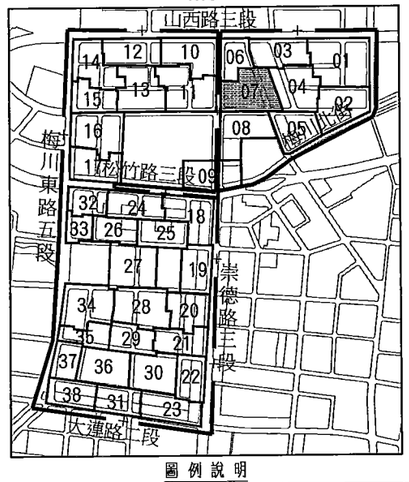

圖例說明

圖示	地物名稱	圖示	地物名稱
—·—	第三標工程範圍	S	坡度(%)
- - - -	水溝線	U	上游管底高程(m)
⊃—→	UT接法	D	下游管底高程(m)
⊐—→	HYS接法	(DR)	單側高差調整匯流接頭
⊏⊐	UTW接法	(DR)	雙側高差調整匯流接頭
⊏⊐	45YS-UT接法	(BS)	既設陰井
(P)	P接法	(RC)	他標陰井
⊸	R接法	(R)	RC陰井
⊸	Z接法	(P)	P900人孔
—→	現有用戶污水雜排水出口	(KT)	起點連接井(Ø300mm連接井鑄鐵蓋)
—→	現有用戶污水真管出口	(ST)	直型連接井(Ø300mm連接井鑄鐵蓋)
⊐—→	雨排	(XL)	30度彎管連接井(Ø300mm連接井鑄鐵蓋)
⊐—→	雨污混接	(XL)	90度彎管連接井(Ø300mm連接井鑄鐵蓋)
(BS) (BS)	既設污水陰井、自設陰井	(XY)	單接側通連接井(Ø300mm連接井鑄鐵蓋)
(CL)	化糞池	(SP)	雙接兩側通連接井(Ø300mm陰井鑄鐵蓋)
⊐—⊐	油脂截留器	(HS)	兩側合流連接井(Ø300mm連接井鑄鐵蓋)
—→	既設連接管	(DR)	單側跌落連接井 (Ø300mm連接井井蓋)
—→	他標連接管	(KT)	起點連接井(Ø300mm連接井井蓋)
—→	新設連接管	(ST)	直型連接井(Ø300mm連接井井蓋)
—→	新設連接管(拆除後施作)	(XL)	30度彎管連接井(Ø300mm連接井井蓋)
- - - →	新設連接管(預留施作)	(XL)	90度彎管連接井(Ø300mm連接井井蓋)
GL	地面高程(m)	(XY)	單接側通連接井(Ø300mm連接井井蓋)
INV	管底高程(m)	(HS)	兩側合流連接井(Ø300mm連接井井蓋)
Depth	設施深度(m)	(Y)	Y型接頭(§200mm*§100mm)
L	管線中心長度(m)	— · —	數量計算線

工程數量統計表

街廓	巷道連接管			設施			總戶數	設計接管戶數
	前巷	後巷	人行道	RC陰井	連接管陰井	P900人孔		
7	(M)	(M)	(M)	(座)	(座)	(座)	(戶)	(戶)
小計	326	29	2	0	20	0	226	225

街廓	道路側	道路側	退縮或後巷寬度＜1.5m	後巷寬度≧1.5m	未設計戶數	已接管戶數
	DR	DRW	DR (DRW)	DR (DRW)		
0	(處)	(處)	(處)	(處)	(戶)	(戶)
小計	16	0	0	1	1	0

街廓	匯流管件							
	單管雜排	雙管雜排	真管	1號1雜排	機械排放	R接法	Z接法	Y型接頭
	UT	UTW	HYS	45YS-UT	P	R	Z	Y
0	(處)	(處)	(處)	(處)	(處)	(處)	(處)	(處)
小計	4	0	16	0	0	0	0	0

內政部國土管理署下水道工程分署 SEWER ENGINEERING BRANCH , NATIONAL LAND MANAGEMNET AGENCY , MINISTRY OF THE INTERIOR	臺中市11期重劃區及四張犁地區 污水下水道系統工程- 第3分標(河北路及后庄路等區域)	連接管設計平面圖(七)	工程編號 112-4000-0102-6600-1560

聯華工程顧問股份有限公司
LANDSEN Engineering Consultants CO.,LTD

繪圖	林靜慧	複核	方彥凱
設計	李冠毅	核准	黃俊銘
初核	紀政祥	日期	112.09

技師簽證

黃俊銘

第 08 街廓

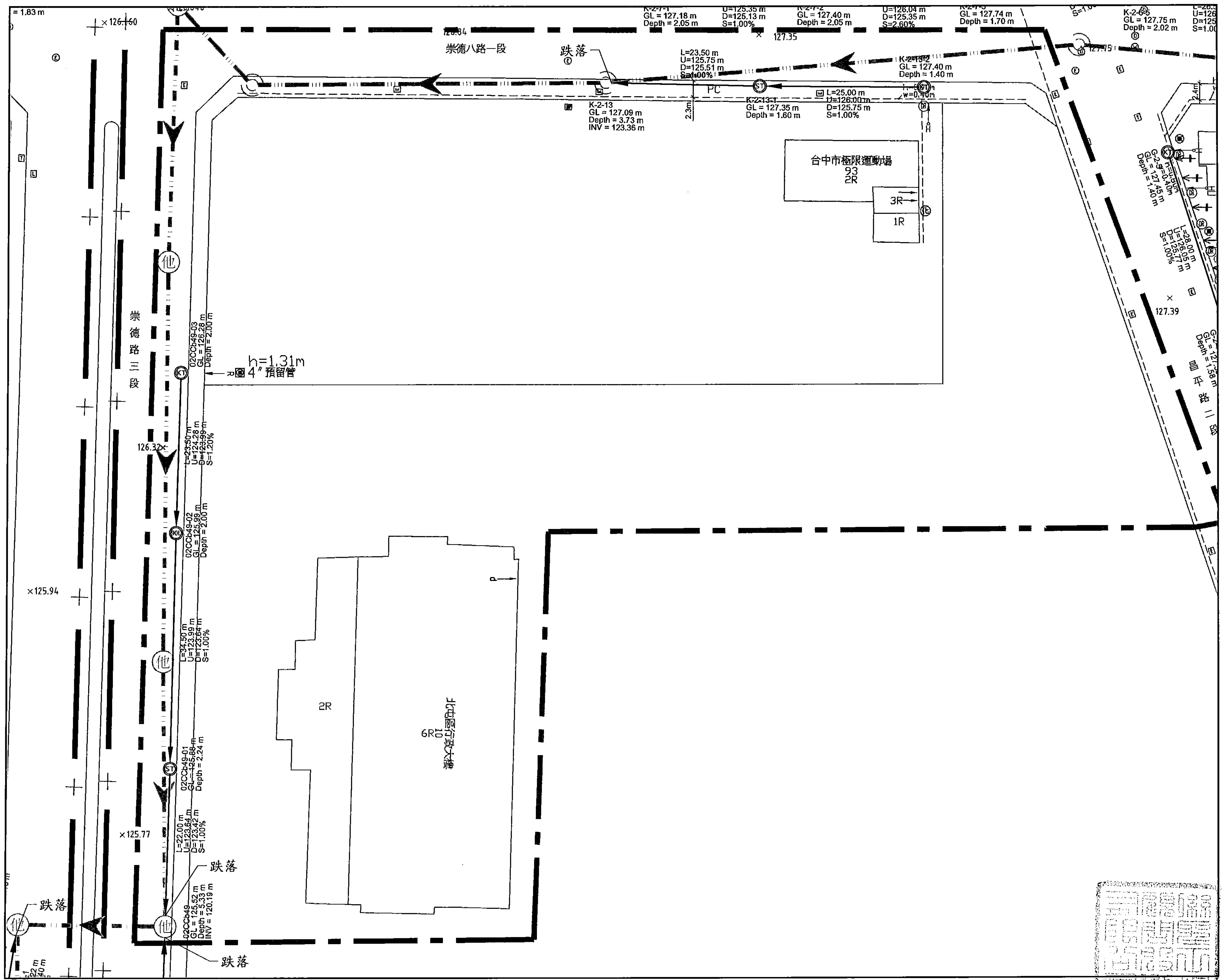

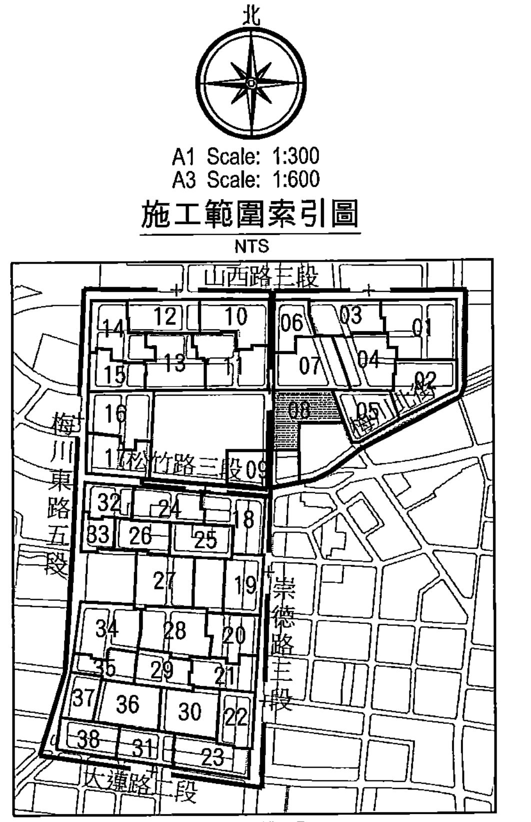

圖例說明

圖示	地物名稱	圖示	地物名稱
—·—	第三標工程範圍	S	坡度(%)
----	水溝線	U	上游管底高程(m)
⊃→	UT接法	D	下游管底高程(m)
	HYS接法	DR	單側高差調整匯流接頭
	UTW接法	DRW	雙側高差調整匯流接頭
	45YS-UT接法	既	既設陰井
	P接法	他	他標陰井
	R接法	R	RC陰井
	Z接法	900	P900人孔
→	現有用戶污水雜排水出口	KT	起點連接井(Ø300mm連接井鑄鐵蓋)
	現有用戶污水糞管出口	ST	直型連接井(Ø300mm連接井鑄鐵蓋)
	雨排	30L	30度彎管連接井(Ø300mm連接井鑄鐵蓋)
	雨污混接	90L	90度彎管連接井(Ø300mm連接井鑄鐵蓋)
	既設污水陰井、自設陰井		單接側通連接井(Ø300mm連接井鑄鐵蓋)
化	化糞池		雙接兩側通連接井(Ø300mm陰井鑄鐵蓋)
	油脂截留器		兩側合流連接井(Ø300mm連接井鑄鐵蓋)
	既設連接管		單側跌落連接井 (Ø300mm連接井井蓋)
	他標連接管	KT	起點連接井(Ø300mm連接井井蓋)
	新設連接管	ST	直型連接井(Ø300mm連接井井蓋)
	新設連接管(拆除後施作)	30L	30度彎管連接井(Ø300mm連接井井蓋)
	新設連接管(預留施作)	90L	90度彎管連接井(Ø300mm連接井井蓋)
GL	地面高程(m)		單接側通連接井(Ø300mm連接井井蓋)
INV	管底高程(m)		兩側合流連接井(Ø300mm連接井井蓋)
Depth	設施深度(m)	Y	Y型接頭(∮200mm*∮100mm)
L	管線中心長度(m)	—·—	數量計算線

工程數量統計表

街廓	巷道連接管			設施			總戶數	設計接管戶數
	前巷	後巷	人行道	RC陰井	連接管陰井	P900人孔		
8	(M)	(M)	(M)	(座)	(座)	(座)	(戶)	(戶)
小計	80	0	48	0	5	0	2	2

街廓	道路側	道路側	退縮或後巷寬度<1.5m	後巷寬度≧1.5m	未設計戶數	已接管戶數
	DR	DRW	DR(DRW)	DR(DRW)		
0	(處)	(處)	(處)	(處)	(戶)	(戶)
小計	1	0	0	0	0	0

街廓	匯流管件							
	單管雜排	雙管雜排	糞管	1糞1雜排	機械排放	R接法	Z接法	Y型接頭
	UT	UTW	HYS	45YS-UT	P	R	Z	Y
0	(處)	(處)	(處)	(處)	(處)	(處)	(處)	(處)
小計	0	0	1	0	0	1	0	0

技師簽證

黃俊銘

內政部國土管理署下水道工程分署 SEWER ENGINEERING BRANCH, NATIONAL LAND MANAGEMNET AGENCY, MINISTRY OF THE INTERIOR	臺中市11期重劃區及四張犁地區 污水下水道系統工程- 第3分標(河北路及后庄路等區域)	連接管設計平面圖(八)	工程編號	112-4000-0102-6600-1560

聯盛工程顧問股份有限公司 LANDSEN Engineering Consultants CO.,LTD

繪圖	林靜慧	複核	方彥凱
設計	李冠毅	核准	黃俊銘
初核	紀政祥	日期	112.09

本分署簽證並不免除合約廠商及本圖簽認技師之責任

第 09 街廓

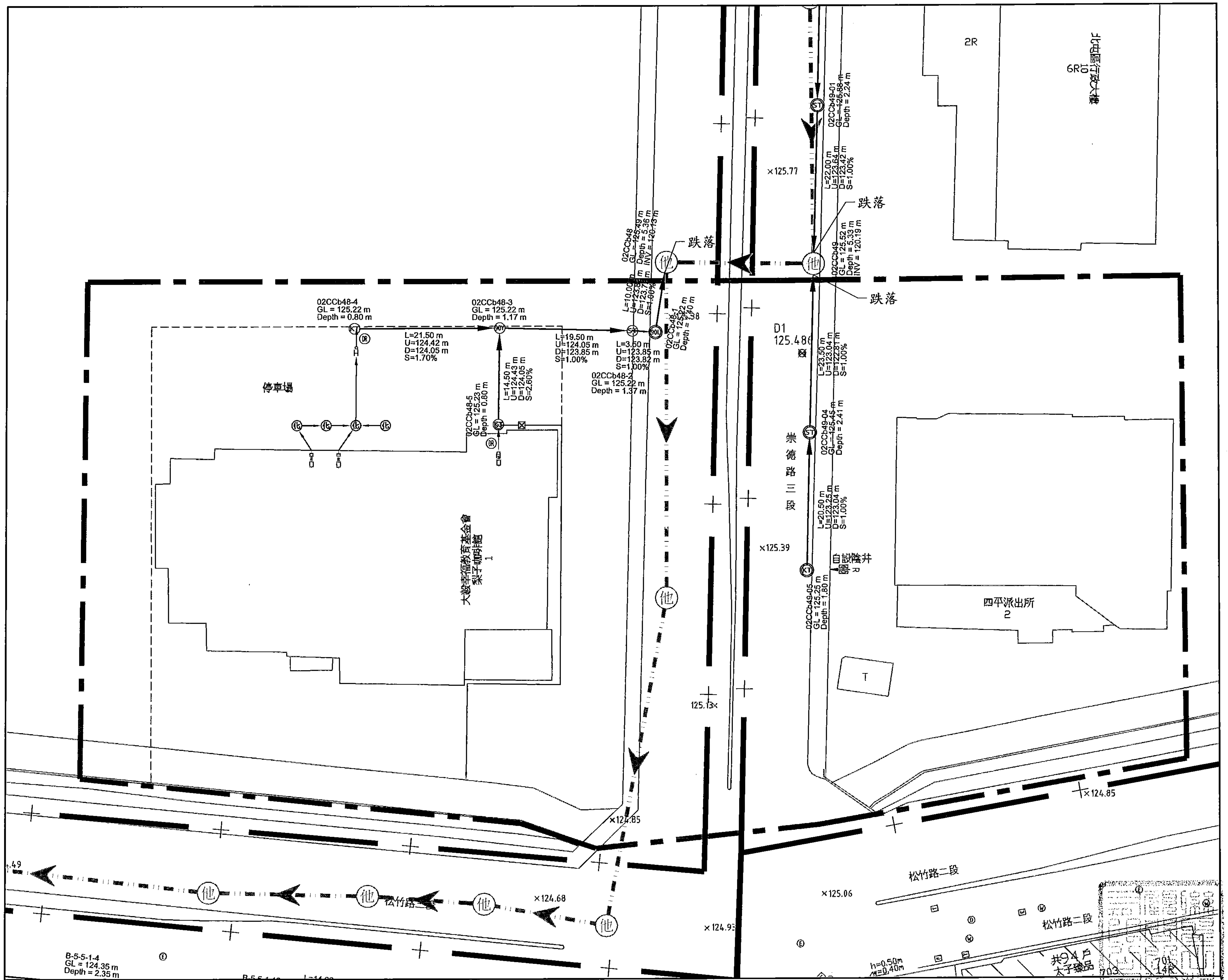

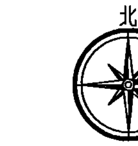

A1 Scale: 1:300
A3 Scale: 1:600

施工範圍索引圖

NTS

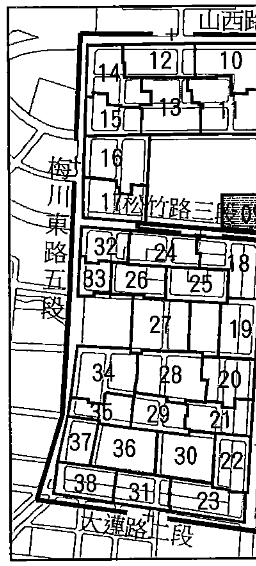

圖 例 說 明

圖示	地物名稱	圖示	地物名稱
	第三標工程範圍	S	坡度(%)
	水溝線	U	上游管底高程(m)
	UT接法	D	下游管底高程(m)
	HYS接法	DR	單側高差調整匯流接頭
	UTW接法	DRW	雙側高差調整匯流接頭
	45YS-UT接法	既	既設陰井
	P接法	他	他標陰井
	R接法	R	RC陰井
	Z接法	900	P900人孔
	現有用戶污水雜排水出口	KT	起點連接井(Ø300mm連接井鑄鐵蓋)
	現有用戶污水糞管出口	ST	直型連接井(Ø300mm連接井鑄鐵蓋)
	雨排	30L	30度彎管連接井(Ø300mm連接井鑄鐵蓋)
	雨污混接	90L	90度彎管連接井(Ø300mm連接井鑄鐵蓋)
	既設污水陰井、自設陰井	90Y	單接側通連接井(Ø300mm連接井鑄鐵蓋)
	化糞池		雙接兩側通連接井(Ø300mm陰井鑄鐵蓋)
	油脂截留器		兩側合流連接井(Ø300mm連接井鑄鐵蓋)
	既設連接管		單側跌落連接井 (Ø300mm連接井井蓋)
	他標連接管	KT	起點連接井(Ø300mm連接井井蓋)
	新設連接管	ST	直型連接井(Ø300mm連接井井蓋)
	新設連接管(拆除後施作)	30L	30度彎管連接井(Ø300mm連接井井蓋)
	新設連接管(預留施作)	90L	90度彎管連接井(Ø300mm連接井井蓋)
GL	地面高程(m)	90Y	單接側通連接井(Ø300mm連接井井蓋)
INV	管底高程(m)		兩側合流連接井(Ø300mm連接井井蓋)
Depth	設施深度(m)	Y	Y型接頭(ϕ200mm*ϕ100mm)
L	管線中心長度(m)		數量計算線

工程數量統計表

街廓	巷道連接管			設施			總戶數	設計接管戶數
	前巷	後巷	人行道	RC陰井	連接管陰井	P900人孔		
9	(M)	(M)	(M)	(座)	(座)	(座)	(戶)	(戶)
小計	73	35	14	0	8	0	3	3

街廓	道路側	道路側	混縮或後巷寬度<1.5m	後巷寬度≧1.5m	未設計戶數	已接管戶數
	DR	DRW	DR (DRW)	DR (DRW)		
0	(處)	(處)	(處)	(處)	(戶)	(戶)
小計	0	0	2	0	0	0

街廓	匯流管件							
	單管雜排	雙管雜排	糞管	1糞1雜排	機械排放	R接法	Z接法	Y型接頭
	UT	UTW	HYS	45YS-UT	P			
0	(處)	(處)	(處)	(處)	(處)	(處)	(處)	(處)
小計	1	0	1	0	0		0	

內政部國土管理署下水道工程分署 SEWER ENGINEERING BRANCH , NATIONAL LAND MANAGEMNET AGENCY , MINISTRY OF THE INTERIOR	臺中市11期重劃區及四張犁地區 污水下水道系統工程- 第3分標(河北路及后庄路等區域)	連接管設計平面圖(九)	工程編號	112-4000-0102-6600-1560

聯聖工程顧問股份有限公司
LANDSEN Engineering Consultants CO.,LTD

繪圖	林靜慧	複核	方彥凱
設計	李冠毅	核准	黃俊銘
初核	紀政祥	日期	112.09

技師簽章

圖號 L 09 | 068 183

黃俊銘

本分署簽證並不免除合約廠商及本圖簽認技師之責任

第 10 街廓

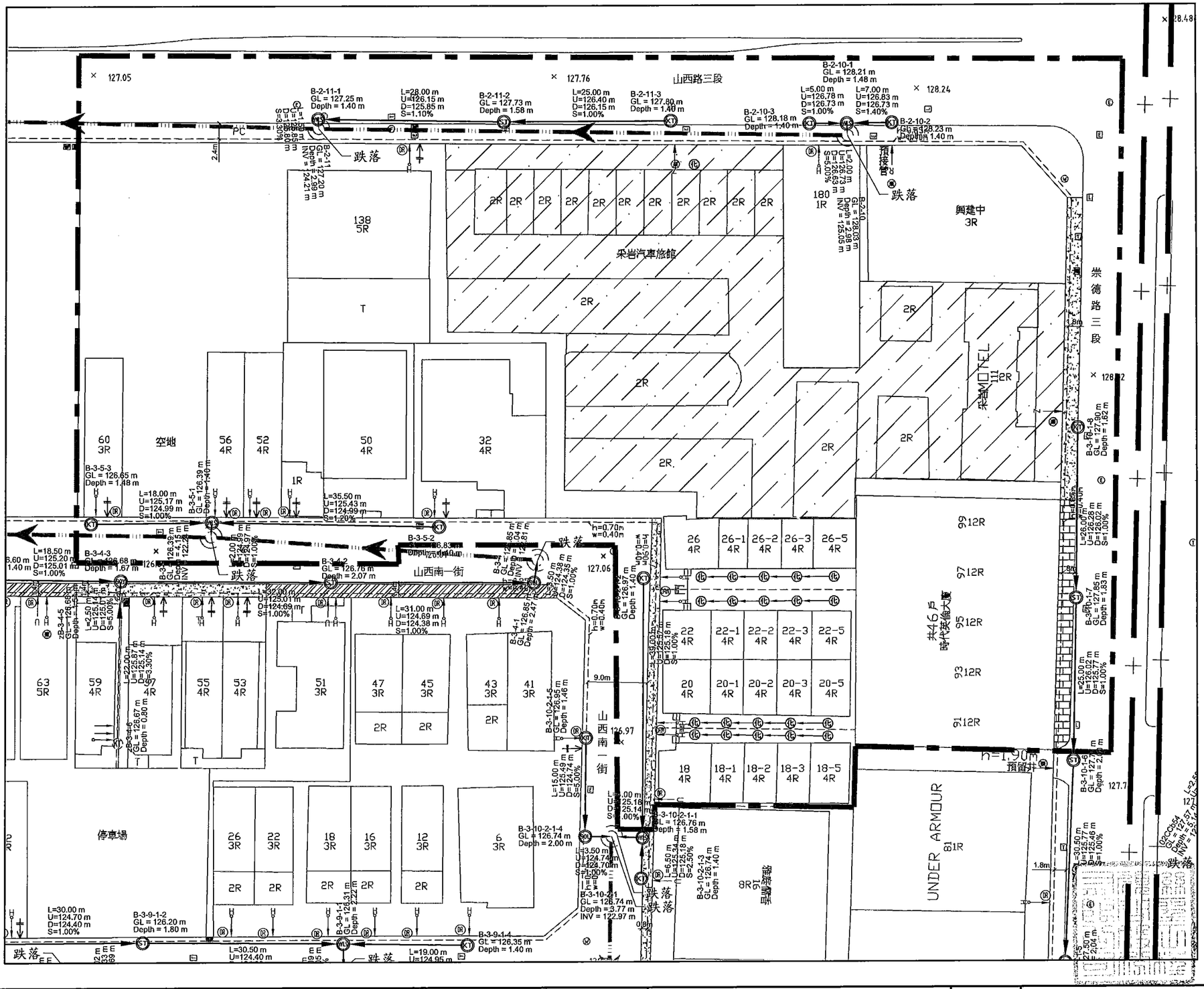

A1 Scale: 1:300
A3 Scale: 1:600

施工範圍索引圖

NTS

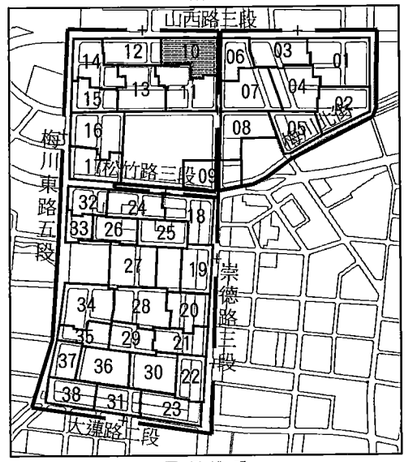

圖例說明

圖示	地物名稱	圖示	地物名稱
	第三標工程範圍	S	坡度(%)
	水溝線	U	上游管底高程(m)
	UT接法	D	下游管底高程(m)
	HYS接法		單側高差調整匯流接頭
	UTW接法		雙側高差調整匯流接頭
	45YS-UT接法		既設陰井
	P接法		他標陰井
	R接法		RC陰井
	Z接法		P900人孔
	現有用戶污水雜排水出口		起點連接井(Ø300mm連接井鑄鐵蓋)
	現有用戶污水糞管出口		直型連接井(Ø300mm連接井鑄鐵蓋)
	雨排		30度彎管連接井(Ø300mm連接井鑄鐵蓋)
	雨污混接		90度彎管連接井(Ø300mm連接井鑄鐵蓋)
	既設污水陰井、自設陰井		單接側通連接井(Ø300mm連接井鑄鐵蓋)
	化糞池		雙接兩側通連接井(Ø300mm陰井鑄鐵蓋)
	油脂截留器		兩側合流連接井(Ø300mm連接井鑄鐵蓋)
	既設連接管		單側跌落連接井 (Ø300mm連接井井蓋)
	他標連接管		起點連接井(Ø300mm連接井井蓋)
	新設連接管		直型連接井(Ø300mm連接井井蓋)
	新設連接管(拆除後施作)		30度彎管連接井(Ø300mm連接井井蓋)
	新設連接管(預留施作)		90度彎管連接井(Ø300mm連接井井蓋)
GL	地面高程(m)		單接側通連接井(Ø300mm連接井井蓋)
INV	管底高程(m)		兩側合流連接井(Ø300mm連接井井蓋)
Depth	設施深度(m)		Y型接頭(§200mm*§100mm)
L	管線中心長度(m)		數量計算線

工程數量統計表

街廓	巷道連接管			設施			總戶數	設計接管戶數
	前巷	後巷	人行道	RC陰井	連接管陰井	P900人孔		
10	(M)	(M)	(M)	(座)	(座)	(座)	(戶)	(戶)
小計	207	0	2	0	12	0	74	74

街廓	道路側	道路側	退縮或後巷寬度<1.5m	後巷寬度≧1.5m	未設計戶數	已接管戶數
	DR	DRW	DR (DRW)	DR (DRW)		
0	(處)	(處)	(處)	(處)	(戶)	(戶)
小計	8	2	0	0	0	0

街廓	匯流管件							
	單管雜排	雙管雜排	糞管	1糞1雜排	機械排放	P接法	Z接法	Y型接頭
	UT	UTW	HYS	45YS-UT	P			
0	(處)	(處)	(處)	(處)	(處)	(處)	(處)	(處)
小計	1	0	11	0	0	0	1	

內政部國土管理署下水道工程分署 SEWER ENGINEERING BRANCH , NATIONAL LAND MANAGEMNET AGENCY , MINISTRY OF THE INTERIOR	臺中市11期重劃區及四張犁地區 污水下水道系統工程- 第3分標(河北路及后庄路等區域)	連接管設計平面圖(十)	工程編號	112-4000-0102-6600-1560

聯盟工程顧問股份有限公司
LANDSEN Engineering Consultants CO.,LTD

繪圖	林靜慧	複核	方彥凱
設計	李冠毅	核准	黃俊銘
初核	紀政祥	日期	112.09

技師簽證

黃俊銘

第 10 號

本分署簽證並不免除合約廠商及本圖簽認技師之責任

第 11 街廓

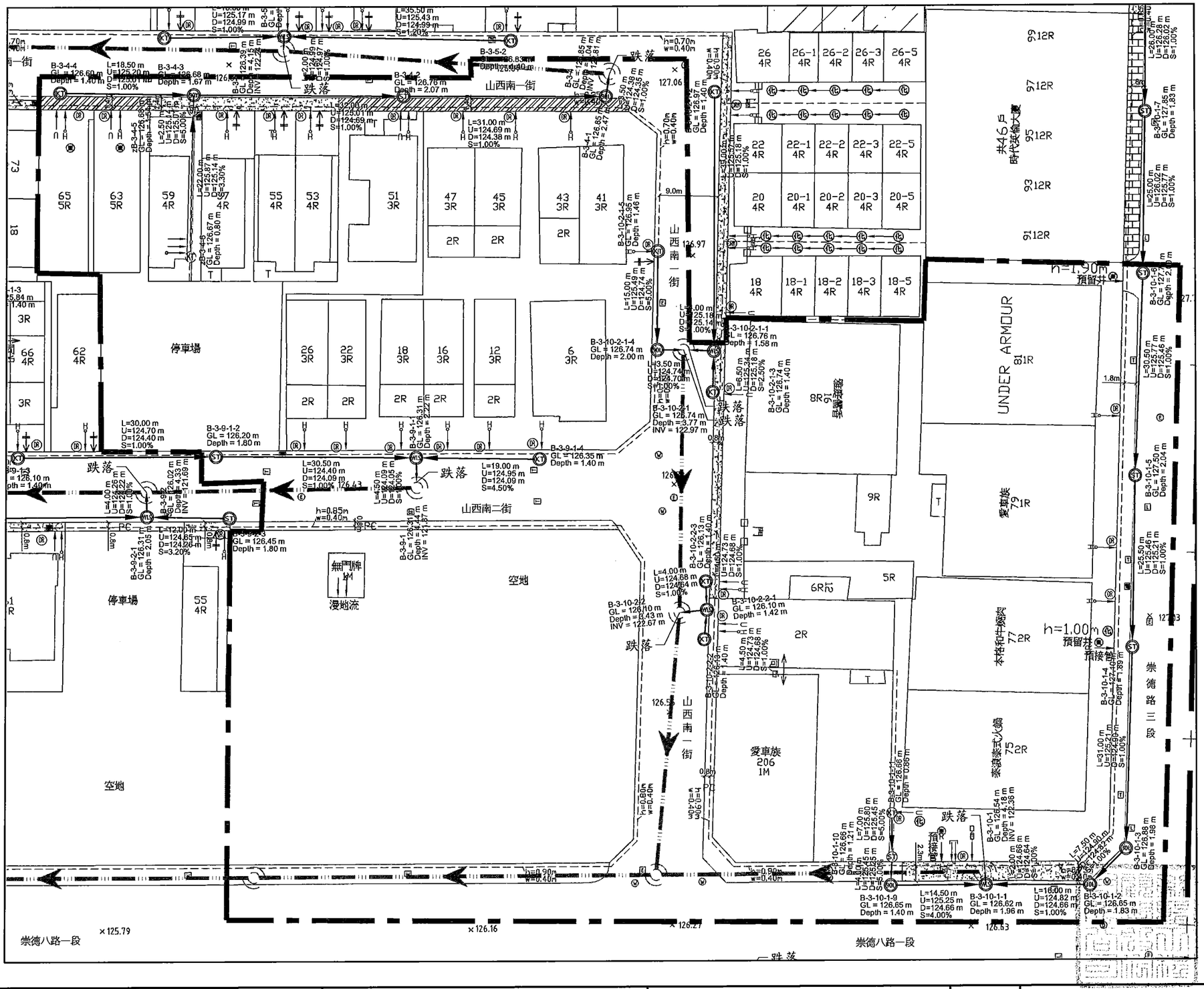

北

A1 Scale: 1:300
A3 Scale: 1:600

施工範圍索引圖

NTS

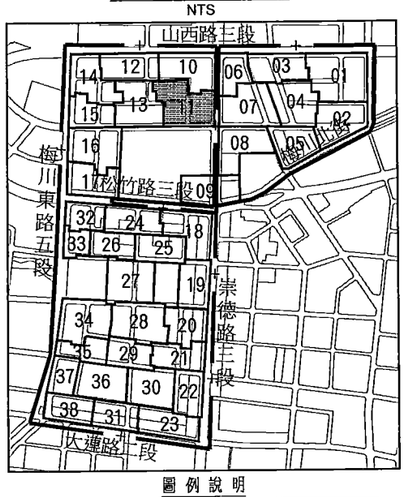

圖例說明

圖示	地物名稱	圖示	地物名稱
	第三標工程範圍	S	坡度(%)
	水溝線	U	上游管底高程(m)
	UT接法	D	下游管底高程(m)
	HYS接法	(R)	單側高差調整匯流接頭
	UTW接法	(W)	雙側高差調整匯流接頭
	45YS-UT接法	(P)	既設陰井
	P接法	(P)	他標陰井
	R接法	(R)	RC陰井
	Z接法	(W)	P900人孔
	現有用戶污水雜排水出口	(ST)	起點連接井(Ø300mm連接井鑄鐵蓋)
	現有用戶污水糞管出口	(ST)	直型連接井(Ø300mm連接井鑄鐵蓋)
	陽排	(ST)	30度彎管連接井(Ø300mm連接井鑄鐵蓋)
	陽污混接	(ST)	90度彎管連接井(Ø300mm連接井鑄鐵蓋)
(R) (R)	既設污水陰井、自設陰井	(ST)	單接側通連接井(Ø300mm連接井鑄鐵蓋)
(T)	化糞池	(ST)	雙接兩側通連接井(Ø300mm陰井鑄鐵蓋)
	油脂截留器	(ST)	兩側合流連接井(Ø300mm連接井鑄鐵蓋)
	既設連接管	(R)	單側跌落連接井 (Ø300mm連接井井蓋)
	他側連接管	(R)	起點連接井(Ø300mm連接井井蓋)
	新設連接管	(ST)	直型連接井(Ø300mm連接井井蓋)
	新設連接管(拆除後施作)	(R)	30度彎管連接井(Ø300mm連接井井蓋)
	新設連接管(預留施作)	(R)	90度彎管連接井(Ø300mm連接井井蓋)
GL	地面高程(m)	(R)	單接側通連接井(Ø300mm連接井井蓋)
INV	管底高程(m)	(R)	兩側合流連接井(Ø300mm連接井井蓋)
Depth	設施深度(m)	(Y)	Y型接頭(§200mm*§100mm)
L	管線中心長度(m)		數量計算線

工程數量統計表

街廓	巷道連接管			設施			總戶數	設計接管戶數
	前巷	後巷	人行道	RC陰井	連接管陰井	P900人孔		
11	(M)	(M)	(M)	(座)	(座)	(座)	(戶)	(戶)
小計	304	7	0	0	23	0	31	30

街廓	道路側	巷路側	退縮或後巷寬度<1.5m		後巷寬度≧1.5m		未設計戶數	已接管戶數
	DR	DRW	DR	DRW	DR	DRW		
0	(處)	(處)	(處)		(處)		(戶)	(戶)
小計	23	0	1		0		1	0

街廓	雜流管件							
	單管雜排	雙管雜排	糞管	1眞1雜排	機械排放	R接法	Z接法	Y型接頭
	UT	UTW	HYS	45YS-UT	P	R	Z	Y
0	(處)	(處)	(處)	(處)	(處)	(處)	(處)	(處)
小計	8	1	21	0				

內政部國土管理署下水道工程分署 SEWER ENGINEERING BRANCH , NATIONAL LAND MANAGEMNET AGENCY , MINISTRY OF THE INTERIOR	臺中市11期重劃區及四張犁地區 污水下水道系統工程- 第3分標(河北路及后庄路等區域)	連接管設計平面圖(十一)	工程編號 112-4000-0102-6600-1560

聯盟工程顧問股份有限公司 LANDSEN Engineering Consultants CO.,LTD			
繪圖	林靜慧	複核	方彥凱
設計	李冠毅	核准	黃俊銘
初核	紀政祥	日期	112.09

技師簽證印

黃俊銘 公會會員 字第007689號

本工程技

本分署簽證並不免除合約廠商及本圖簽認技師之責任

第 12 街廓

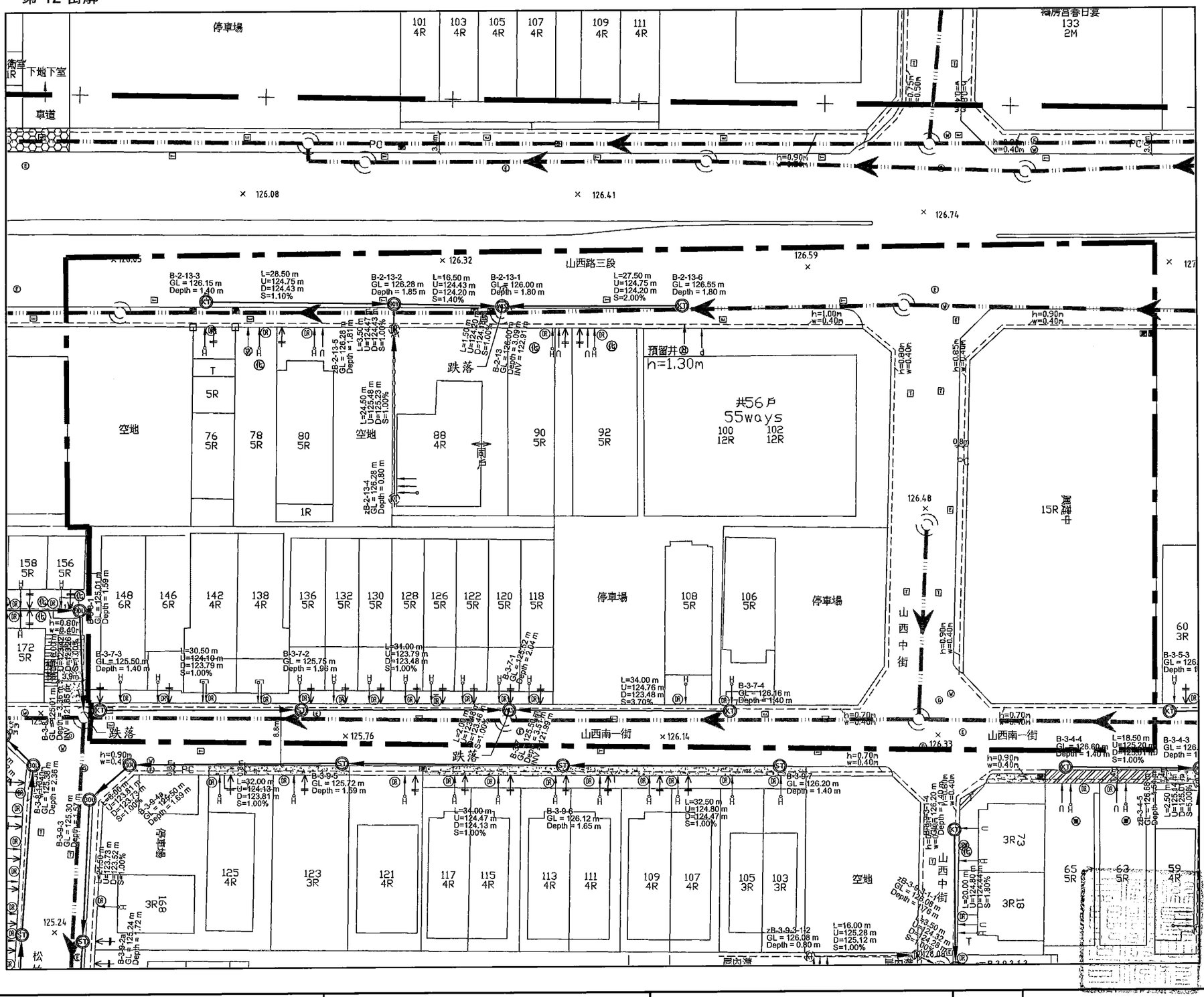

北

A1 Scale: 1:300
A3 Scale: 1:600

施工範圍索引圖

NTS

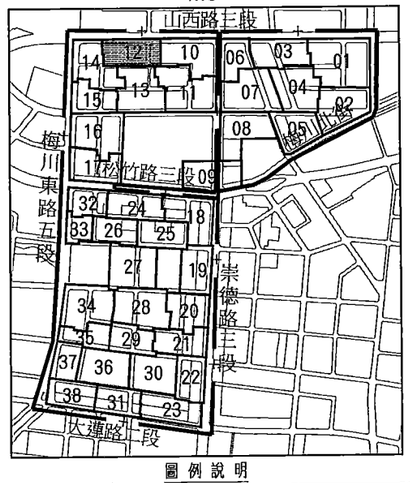

圖例說明

圖示	地物名稱	圖示	地物名稱
	第三標工程範圍	S	坡度(%)
	水溝線	U	上游管底高程(m)
	UT接法	D	下游管底高程(m)
	HYS接法	DR	單側高差調整隨流接頭
	UTW接法	DRW	雙側高差調整隨流接頭
	45YS-UT接法	EP	既設陰井
	P接法	OP	他標陰井
	R接法	R	RC陰井
	Z接法	P9	P900人孔
	現有用戶污水雜排水出口	KT	起點連接井(Ø300mm連接井鑄鐵蓋)
	現有用戶污水糞管出口	ST	直型連接井(Ø300mm連接井鑄鐵蓋)
	跌排	30	30度彎管連接井(Ø300mm連接井鑄鐵蓋)
	雨污混接	90	90度彎管連接井(Ø300mm連接井鑄鐵蓋)
	既設污水陰井・自設陰井	SR	單接側邊連接井(Ø300mm連接井鑄鐵蓋)
	化糞池	SW	雙接兩側連接井(Ø300mm陰井鑄鐵蓋)
	油脂截留器	43	兩側合流連接井(Ø300mm連接井鑄鐵蓋)
	既設連接管	SA	單側跌落連接井 (Ø300mm連接井井蓋)
	他標連接管	KI	起點連接井(Ø300mm連接井井蓋)
	新設連接管	SI	直型連接井(Ø300mm連接井井蓋)
	新設連接管(拆除後施作)	30	30度彎管連接井(Ø300mm連接井井蓋)
	新設連接管(預留施作)	90	90度彎管連接井(Ø300mm連接井井蓋)
GL	地面高程(m)	SD	單接側邊連接井(Ø300mm連接井井蓋)
INV	管底高程(m)	43	兩側合流連接井(Ø300mm連接井井蓋)
Depth	設施深度(m)	Y	Y型接頭(φ200mm*φ100mm)
L	管線中心長度(m)		數量計算線

工程數量統計表

街廓	巷道連接管 前巷	後巷	人行道	設施 RC陰井	連接管陰井	P900人孔	總戶數	設計接管戶數
12	(M)	(M)	(M)	(座)	(座)	(座)	(戶)	(戶)
小計	169	0	0	0	8	0	76	75

街廓	道路側 DR	道路側 DRW	退縮或後巷寬度＜1.5m DR(DRW)	後巷寬度≧1.5m DR(DRW)	未設計戶數	已接管戶數
0	(處)	(處)	(處)	(處)	(戶)	(戶)
小計	19	0	0	0	1	0

街廓	雜管雜排 UT	雙管雜排 UTW	黃管 HYS	1黃1雜排 45YS-UT	機械排放 P	R接法	Z接法	Y型接頭
0	(處)	(處)	(處)	(處)	(處)	(處)	(處)	(處)
	3	0	17	2				

技師簽證

內政部國土管理署下水道工程分署 SEWER ENGINEERING BRANCH , NATIONAL LAND MANAGEMNET AGENCY , MINISTRY OF THE INTERIOR	臺中市11期重劃區及四張犁地區 污水下水道系統工程- 第3分標(河北路及后庄路等區域)	連接管設計平面圖(十二)	工程編號	112-4000-0102-6600-1560

聯望工程顧問股份有限公司 LIANSEN Engineering Consultants CO.,LTD			
繪圖	林靜慧	複核	方彥凱
設計	李冠毅	核准	黃後銘
初核	紀政祥	日期	112.09

圖號 D1 / 143

黃俊銘 技師第001982號 不工程技師

本分署簽證並不免除合約廠商及本圖簽認技師之責任

第 13 街廓

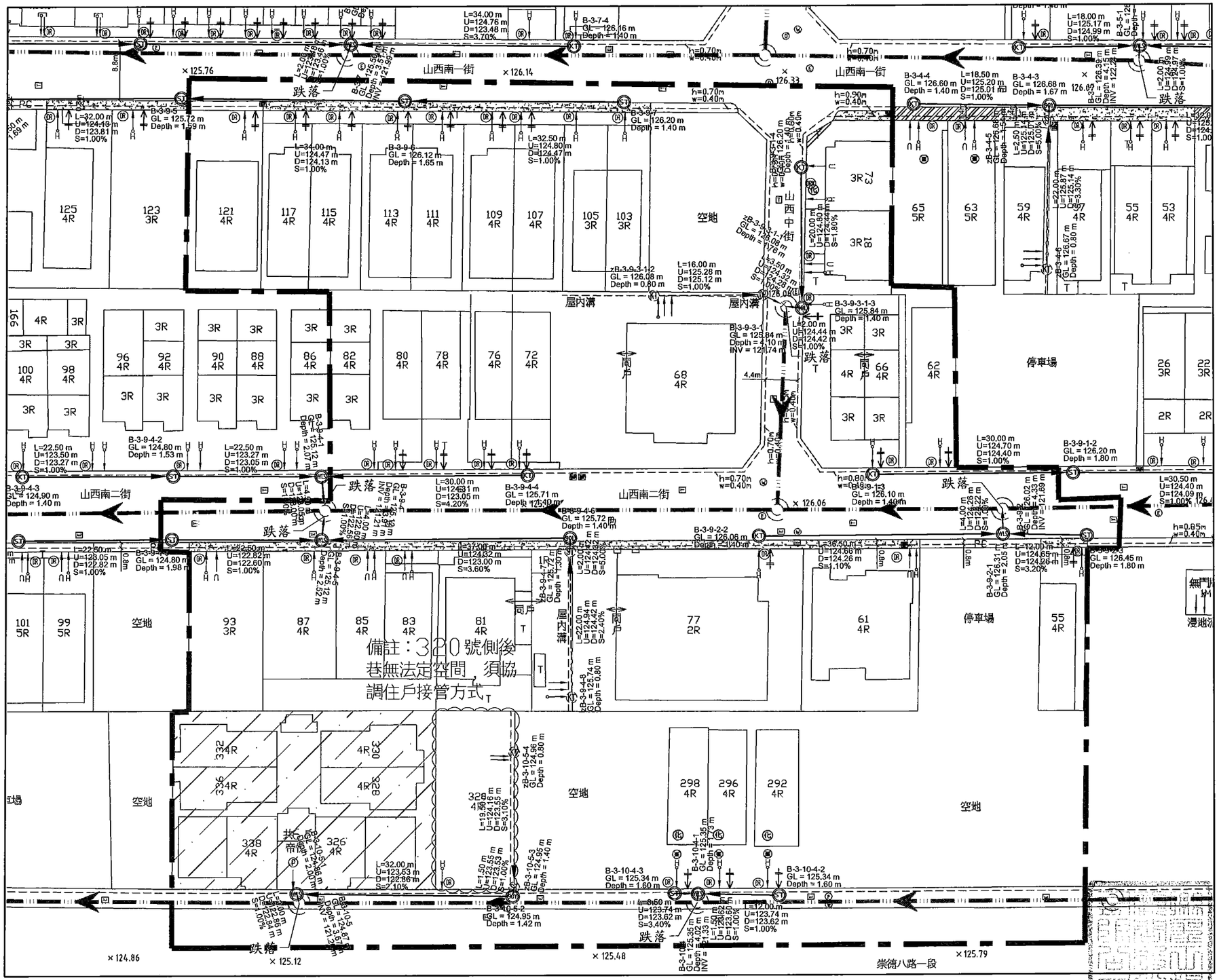

北

A1 Scale: 1:300
A3 Scale: 1:600

施工範圍索引圖

NTS

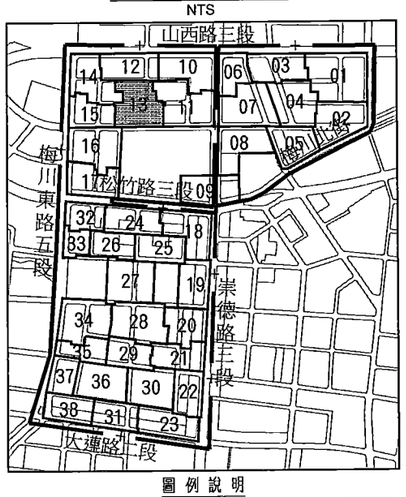

圖例說明

圖示	地物名稱	圖示	地物名稱
	第三標工程範圍	S	坡度(%)
	水溝線	U	上游管底高程(m)
	UT接法	D	下游管底高程(m)
	HYS接法	(R)	單側高差調整暗渠接頭
	UTW接法	(W)	雙側高差調整暗渠接頭
	45YS-UT接法	(E)	既設陰井
	P接法	(E)	他種陰井
	R接法	(R)	RC陰井
	Z接法	(M)	P900人孔
	現有用戶污水雜排水出口	(K)	起點連接井(Ø300mm連接井鑄鐵蓋)
	現有用戶污水糞管出口	(S)	直型連接井(Ø300mm連接井鑄鐵蓋)
	雨排	(Q)	30度彎管連接井(Ø300mm連接井鑄鐵蓋)
	雨污混接	(Q)	90度彎管連接井(Ø300mm連接井鑄鐵蓋)
	既設污水陰井、自設陰井	(SW)	單接側通連接井(Ø300mm連接井鑄鐵蓋)
	化糞池	(W)	雙接兩側通連接井(Ø300mm陰井鑄鐵蓋)
	油脂截留器	(E)	兩側合流連接井(Ø300mm連接井鑄鐵蓋)
	既設連接管	(SA)	單側跌落連接井 (Ø300mm連接井井蓋)
	他種連接管	(K)	起點連接井(Ø300mm連接井井蓋)
	新設連接管	(S)	直型連接井(Ø300mm連接井井蓋)
	新設連接管(拆除後施作)	(Q)	30度彎管連接井(Ø300mm連接井井蓋)
	新設連接管(預留施作)	(Q)	90度彎管連接井(Ø300mm連接井井蓋)
GL	地面高程(m)	(SW)	單接側通連接井(Ø300mm連接井井蓋)
INV	管底高程(m)	(E)	兩側合流連接井(Ø300mm連接井井蓋)
Depth	設施深度(m)	(Y)	Y型接頭(φ200mm*φ100mm)
L	管線中心長度(m)		數量計算線

工程數量統計表

街廓	巷道連接管			設施			總戶數	設計接管戶數
	前巷	後巷	人行道	RC陰井	連接管陰井	P900人孔		
13	(M)	(M)	(M)	(個)	(個)	(個)	(戶)	(戶)
小計	260	0	49	0	17	0	37	34

街廓	道路側	道路側	巷道寬度≦1.5m		後巷寬度≧1.5m		未設計戶數	已接管戶數
	DR	DRW	DR(DRW)		DR(DRW)			
0	(處)	(處)	(處)		(處)		(戶)	(戶)
小計	28	1	0		0		3	0

街廓	單管雜排	雙管雜排	糞管	1糞1雜排	機械排放	R接法	Z接法	Y型接頭
	UT	UTW	HYS	45YS-UT	P	R	Z	Y
0	(處)	(處)	(處)	(處)	(處)	(處)	(處)	(處)
小計	6	0	30	0	0	0	0	0

技師簽證

中華民國	年	月	日

內政部國土管理署下水道工程分署 SEWER ENGINEERING BRANCH , NATIONAL LAND MANAGEMNET AGENCY , MINISTRY OF THE INTERIOR	臺中市11期重劃區及四張犁地區 污水下水道系統工程- 第3分標(河北路及后庄路等區域)	連接管設計平面圖(十三)	工程編號 112-4000-0102-6600-1560

聯盟工程顧問股份有限公司 LIANSEN Engineering Consultants CO.,LTD			
繪圖	林靜慧	複核	方彥凱
設計	李冠毅	核准	黃俊銘
初核	紀政祥	日期	112.09

本分署簽證並不免除合約廠商及本圖簽認技師之責任

第 14 街廓

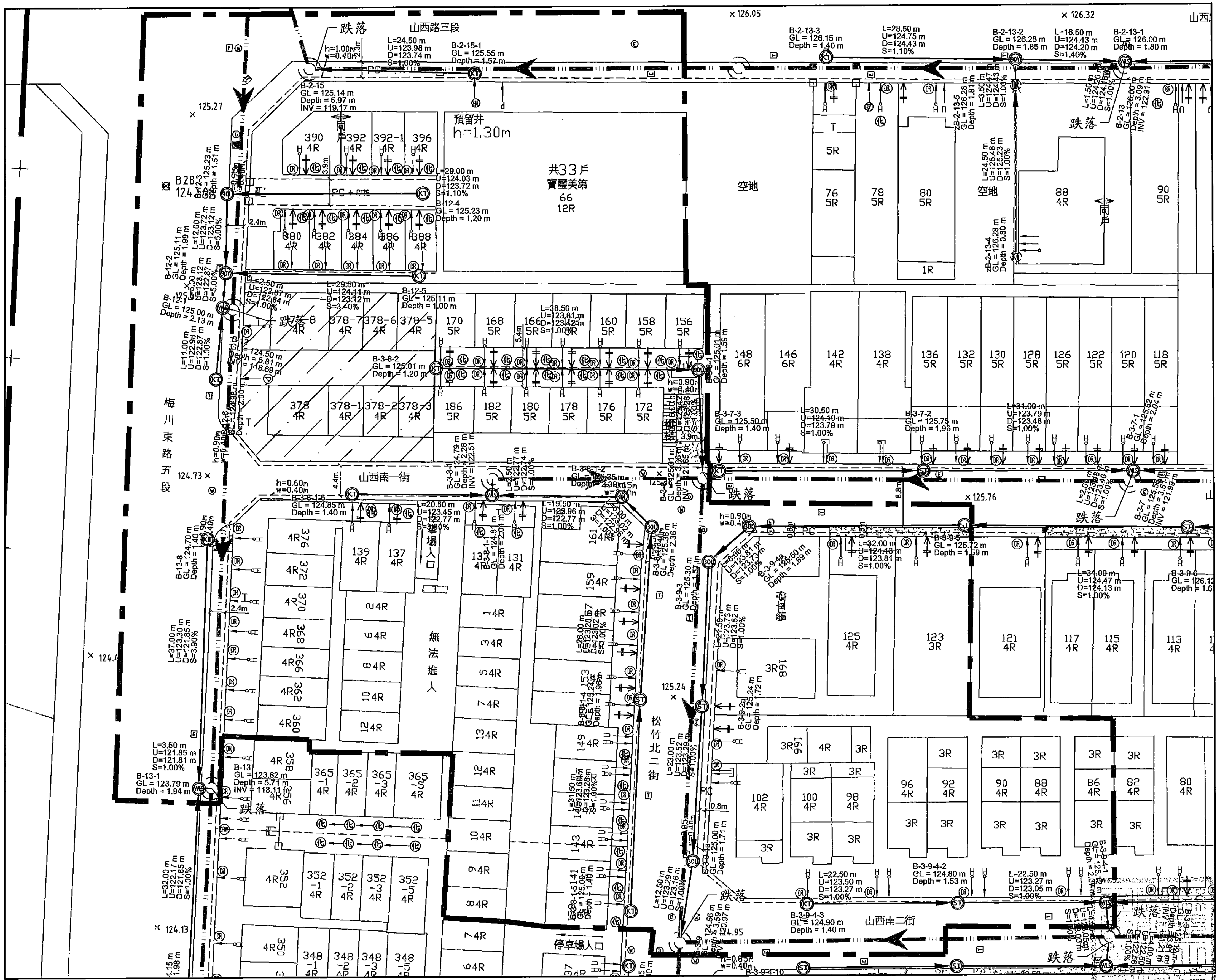

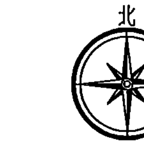

A1 Scale: 1:300
A3 Scale: 1:600

施工範圍索引圖

NTS

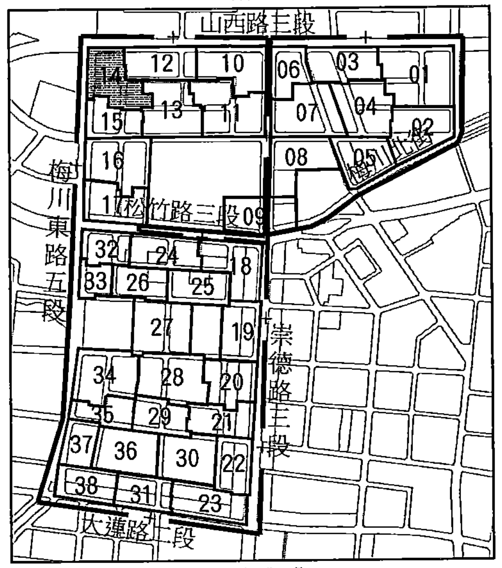

圖例說明

圖示	地物名稱	圖示	地物名稱
	第三標工程範圍	S	坡度(%)
	水溝線	U	上游管底高程(m)
	UT接法	D	下游管底高程(m)
	HYS接法	DR	單側高差調整匯流接頭
	UTW接法	DRW	雙側高差調整匯流接頭
	45YS-UT接法		既設陰井
	P接法		他標陰井
	R接法	R	RC陰井
	Z接法		P900人孔
	現有用戶污水雜排水出口	KT	起點連接井(Ø300mm連接井鑄鐵蓋)
	現有用戶污水糞管出口	ST	直型連接井(Ø300mm連接井鑄鐵蓋)
	雨排		30度彎管連接井(Ø300mm連接井鑄鐵蓋)
	雨污混接		90度彎管連接井(Ø300mm連接井鑄鐵蓋)
	既設污水陰井、自設陰井		單接側通連接井(Ø300mm連接井鑄鐵蓋)
	化糞池		雙接兩側通連接井(Ø300mm陰井鑄鐵蓋)
	油脂截留器		兩側合流連接井(Ø300mm連接井鑄鐵蓋)
	既設連接管		單側跌落連接井 (Ø300mm連接井井蓋)
	他標連接管	KT	起點連接井(Ø300mm連接井井蓋)
	新設連接管	ST	直型連接井(Ø300mm連接井井蓋)
	新設連接管(拆除後施作)		30度彎管連接井(Ø300mm連接井井蓋)
	新設連接管(預留施作)		90度彎管連接井(Ø300mm連接井井蓋)
GL	地面高程(m)		單接側通連接井(Ø300mm連接井井蓋)
INV	管底高程(m)		兩側合流連接井(Ø300mm連接井井蓋)
Depth	設施深度(m)	Y	Y型接頭(§200mm*§100mm)
L	管線中心長度(m)		數量計算線

工程數量統計表

街廓	巷道連接管 前巷	巷道連接管 後巷	巷道連接管 人行道	設施 RC陰井	設施 連接管陰井	設施 P900人孔	總戶數	設計接管戶數
14	(M)	(M)	(M)	(座)	(座)	(座)	(戶)	(戶)
小計	423	0	25	0	24	0	84	84

街廓	道路側 DR	道路側 DRW	退縮或後巷寬度<1.5m DR(DRW)	後巷寬度≧1.5m DR(DRW)	未設計戶數	已接管戶數
0	(處)	(處)	(處)	(處)	(戶)	(戶)
小計	62	0	0	0	0	0

街廓	匯流管件 單管雜排 UT	雙管雜排 UTW	糞管 HYS	1糞1雜排 45YS-UT	機械排放 P	R接法 R	Z接法 Z	Y型接頭 Y
0	(處)	(處)	(處)	(處)	(處)	(處)	(處)	(處)
小計	11	1	59	0	1	[illegible]	0	0

內政部國土管理署下水道工程分署 SEWER ENGINEERING BRANCH , NATIONAL LAND MANAGEMNET AGENCY , MINISTRY OF THE INTERIOR	臺中市11期重劃區及四張犁地區 污水下水道系統工程- 第3分標(河北路及后庄路等區域)
連接管設計平面圖(十四)	工程編號 112-4000-0102-6600-1560

聯聖工程顧問股份有限公司
LANDSEN Engineering Consultants CO.,LTD

繪圖	林靜慧	複核	方彥凱
設計	李冠毅	核准	黃俊銘
初核	紀政祥	日期	112.09

技師簽證
圖號 L 073 / 14 186

黃俊銘

本分署簽證並不免除合約廠商及本圖簽認技師之責任

第 15 街廓

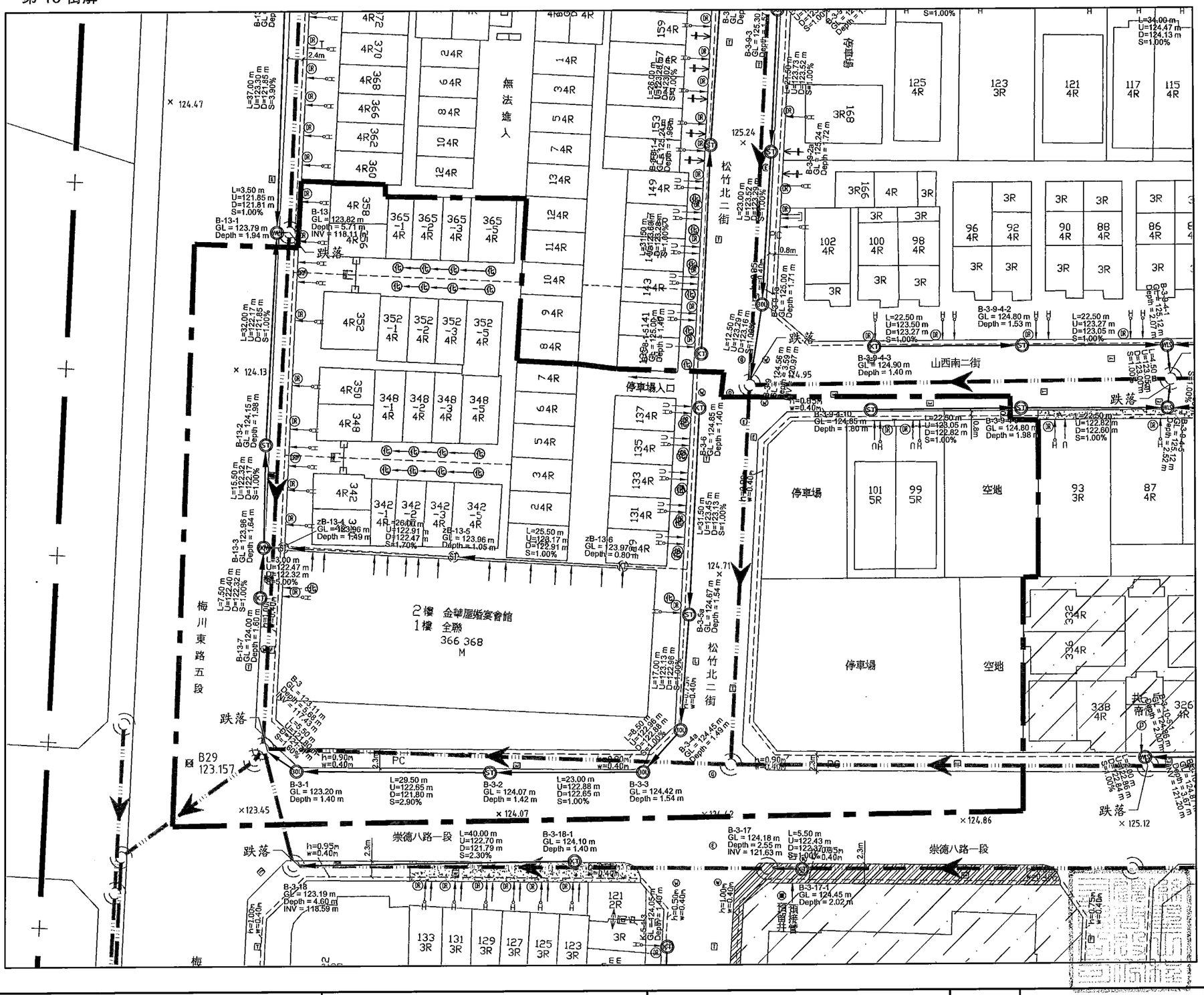

北

A1 Scale: 1:300
A3 Scale: 1:600

施工範圍索引圖

NTS

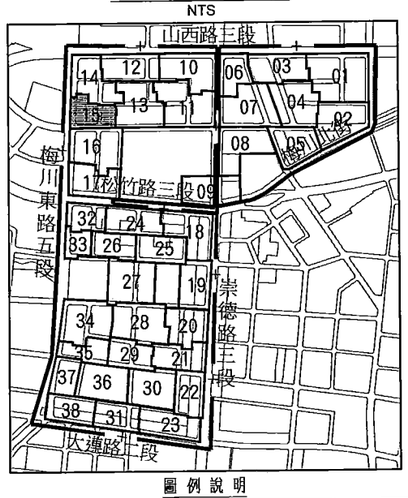

圖例說明

圖示	地物名稱	圖示	地物名稱
	第三標工程範圍	S	坡度(%)
	水溝線	U	上游管底高程(m)
	UT接法	D	下游管底高程(m)
	HYS接法	DR	單側高差調整匯流接頭
	UTW接法	DRW	雙側高差調整匯流接頭
	45YS-UT接法	BS	既設陰井
	P接法	BR	他標陰井
	R接法	R	RC陰井
	Z接法	P900	P900人孔
	現有用戶污水雜排水出口	KT	起點連接井(Ø300mm連接井鑄鐵蓋)
	現有用戶污水糞管出口	ST	直型連接井(Ø300mm連接井鑄鐵蓋)
	雨排	30	30度彎管連接井(Ø300mm連接井鑄鐵蓋)
	雨污混接	90	90度彎管連接井(Ø300mm連接井鑄鐵蓋)
	既設污水陰井・自設陰井	90	單接側通連接井(Ø300mm連接井鑄鐵蓋)
	化糞池	90	雙接兩側通連接井(Ø300mm陰井鑄鐵蓋)
	油脂截留器	45	兩側合流連接井(Ø300mm連接井鑄鐵蓋)
	既設連接管	BS	單側跌落連接井 (Ø300mm連接井井蓋)
	他標連接管	KT	起點連接井(Ø300mm連接井井蓋)
	新設連接管	ST	直型連接井(Ø300mm連接井井蓋)
	新設連接管(拆除後施作)	30	30度彎管連接井(Ø300mm連接井井蓋)
	新設連接管(預留施作)	90	90度彎管連接井(Ø300mm連接井井蓋)
GL	地面高程(m)	90	單接側通連接井(Ø300mm連接井井蓋)
INV	管底高程(m)	45	兩側合流連接井(Ø300mm連接井井蓋)
Depth	設施深度(m)	Y	Y型接頭(§200mm*§100mm)
L	管線中心長度(m)		數量計算線

工程數量統計表

街廓	巷道連接管 前巷	巷道連接管 後巷	巷道連接管 人行道	設施 RC陰井	設施 連接管陰井	設施 P900人孔	總戶數	設計接管戶數
15	(M)	(M)	(M)	(座)	(座)	(座)	(戶)	(戶)
小計	189	0	2	0	11	0	27	25

街廓	道路側 DR	道路側 DRW	退縮或後巷寬度<1.5m DR(DRW)	後巷寬度≧1.5m DR(DRW)	未設計戶數	已接管戶數
0	(處)	(處)	(處)	(處)	(戶)	(戶)
小計	15	2	0	0	2	0

街廓	匯流管件 華管雜排 UT	雙管雜排 UTW	糞管 HYS	1糞1雜排 45YS-UT	機械排放 P	R接法 R	Z接法 Z	Y型接頭 Y
0	(處)	(處)	(處)	(處)	(處)	(處)	(處)	(處)
小計	8	0	19	0				

內政部國土管理署下水道工程分署 SEWER ENGINEERING BRANCH , NATIONAL LAND MANAGEMNET AGENCY , MINISTRY OF THE INTERIOR	臺中市11期重劃區及四張犁地區 污水下水道系統工程- 第3分標(河北路及后庄路等區域)	連接管設計平面圖(十五)	工程編號 112-4000-0102-6600-1560

樹聯工程顧問股份有限公司
LANDSEN Engineering Consultants CO.,LTD

繪圖	林靜慧	複核	方彥凱
設計	李冠毅	核准	黃俊銘
初核	紀政祥	日期	112.09

技師簽證

黃俊銘
第007630號

本分署簽證並不免除合約廠商及本圖簽認技師之責任

第 16 街廓

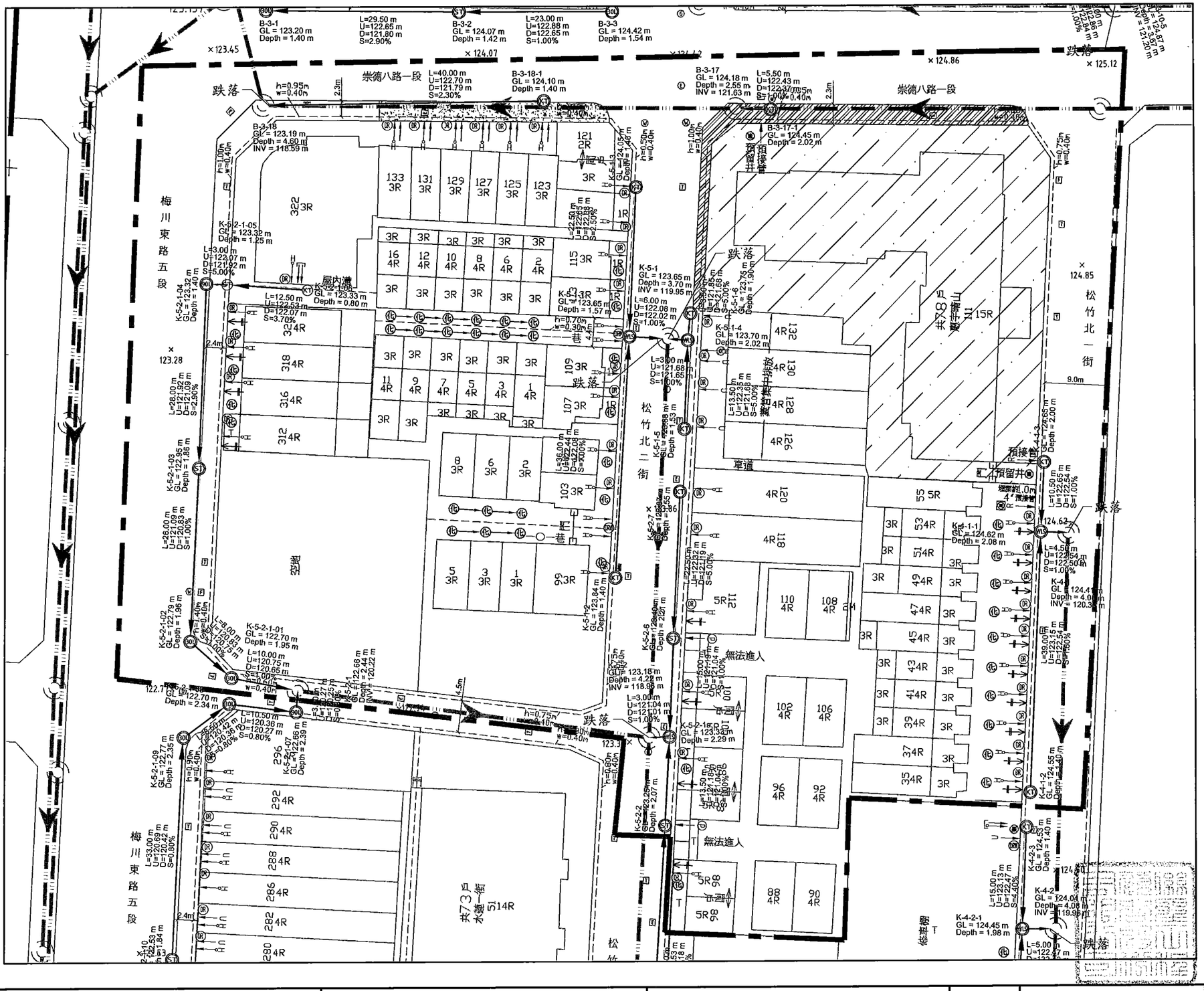

北

A1 Scale: 1:300
A3 Scale: 1:600

施工範圍索引圖

NTS

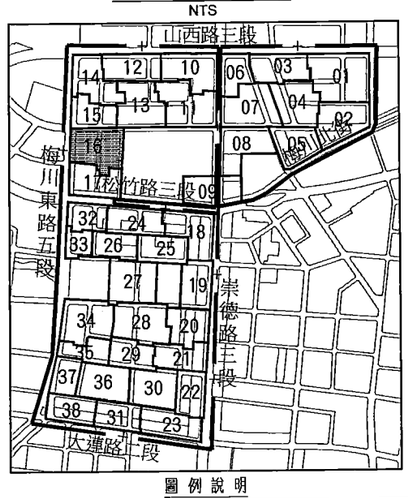

圖例說明

圖示	地物名稱	圖示	地物名稱
	第三標工程範圍	S	坡度(%)
	水溝線	U	上游管底高程(m)
	UT接法	D	下游管底高程(m)
	HYS接法	DR	單側高差調整銜接頭
	UTW接法	DRW	雙側高差調整銜接頭
	45YS-UT接法	EP	既設檢井
	P接法	EP	他標檢井
	R接法	R	RC檢井
	Z接法	P900	P900人孔
	現有用戶污水雜排水出口	KT	起點連接井(Ø300mm連接井鑄鐵蓋)
	現有用戶污水糞管出口	ST	直型連接井(Ø300mm連接井鑄鐵蓋)
	雨排	KO	30度彎管連接井(Ø300mm連接井鑄鐵蓋)
	雨污混接	KN	90度彎管連接井(Ø300mm連接井鑄鐵蓋)
	既設污水檢井，自設檢井	DR	單接側邊連接井(Ø300mm連接井鑄鐵蓋)
	化糞池	DRW	雙接兩側邊連接井(Ø300mm檢井鑄鐵蓋)
	油脂截留器	DR	兩側合流連接井(Ø300mm連接井鑄鐵蓋)
	既設連接管	DR	單側跌落連接井 (Ø300mm連接井井蓋)
	他標連接管	KT	起點連接井(Ø300mm連接井井蓋)
	新設連接管	ST	直型連接井(Ø300mm連接井井蓋)
	新設連接管(拆除後施作)	KO	30度彎管連接井(Ø300mm連接井井蓋)
	新設連接管(預留施作)	KN	90度彎管連接井(Ø300mm連接井井蓋)
GL	地面高程(m)	DR	單接側邊連接井(Ø300mm連接井井蓋)
INV	管底高程(m)	DRW	兩側合流連接井(Ø300mm連接井井蓋)
Depth	設施深度(m)	Y	Y型接頭(φ200mm*φ100mm)
L	管線中心長度(m)		數量計算線

工程數量統計表

街廓	巷道連接管 前巷	巷道連接管 後巷	巷道連接管 人行道	設施 RC檢井	設施 連接管檢井	設施 P900人孔	總戶數	設計接管戶數
16	(M)	(M)	(M)	(座)	(座)	(座)	(戶)	(戶)
小計	297	12	8	0	21	0	118	118

街廓	道路側 DR	道路側 DRW	道路側	巷道寬度<1.5m DR	巷道寬度<1.5m DRW	巷道寬度≥1.5m DR	巷道寬度≥1.5m DRW	未設計戶數	已接管戶數
0	(處)	(處)		(處)		(處)		(戶)	(戶)
小計	40	2		1		0		0	0

街廓	既設管件 單管雜接 UT	雙管雜接 UTW	糞管 HYS	1與1雜接 45YS-UT	機械排放 P	R接法 R	Z接法 Z	Y型接頭 Y
0	(處)	(處)	(處)	(處)	(處)	(處)	(處)	(處)
小計	10	1	42	0	2	2		

內政部國土管理署下水道工程分署 SEWER ENGINEERING BRANCH , NATIONAL LAND MANAGEMNET AGENCY , MINISTRY OF THE INTERIOR	臺中市11期重劃區及四張犁地區 污水下水道系統工程- 第3分標(河北路及后庄路等區域)	連接管設計平面圖(十六)	工程編號 112-4000-0102-6600-1560

利盟工程顧問股份有限公司
LANDSEN Engineering Consultants CO.,LTD

繪圖	林靜慧	複核	方彥凱
設計	李冠毅	核准	黃俊銘
初核	紀政祥	日期	112.09

圖號 16 / 18

技師簽章 黃俊銘 內政部營建署核發執業證照字第007653號 土木工程技師

本分署簽證並不免除合約廠商及本圖簽認技師之責任

第 17 街廓

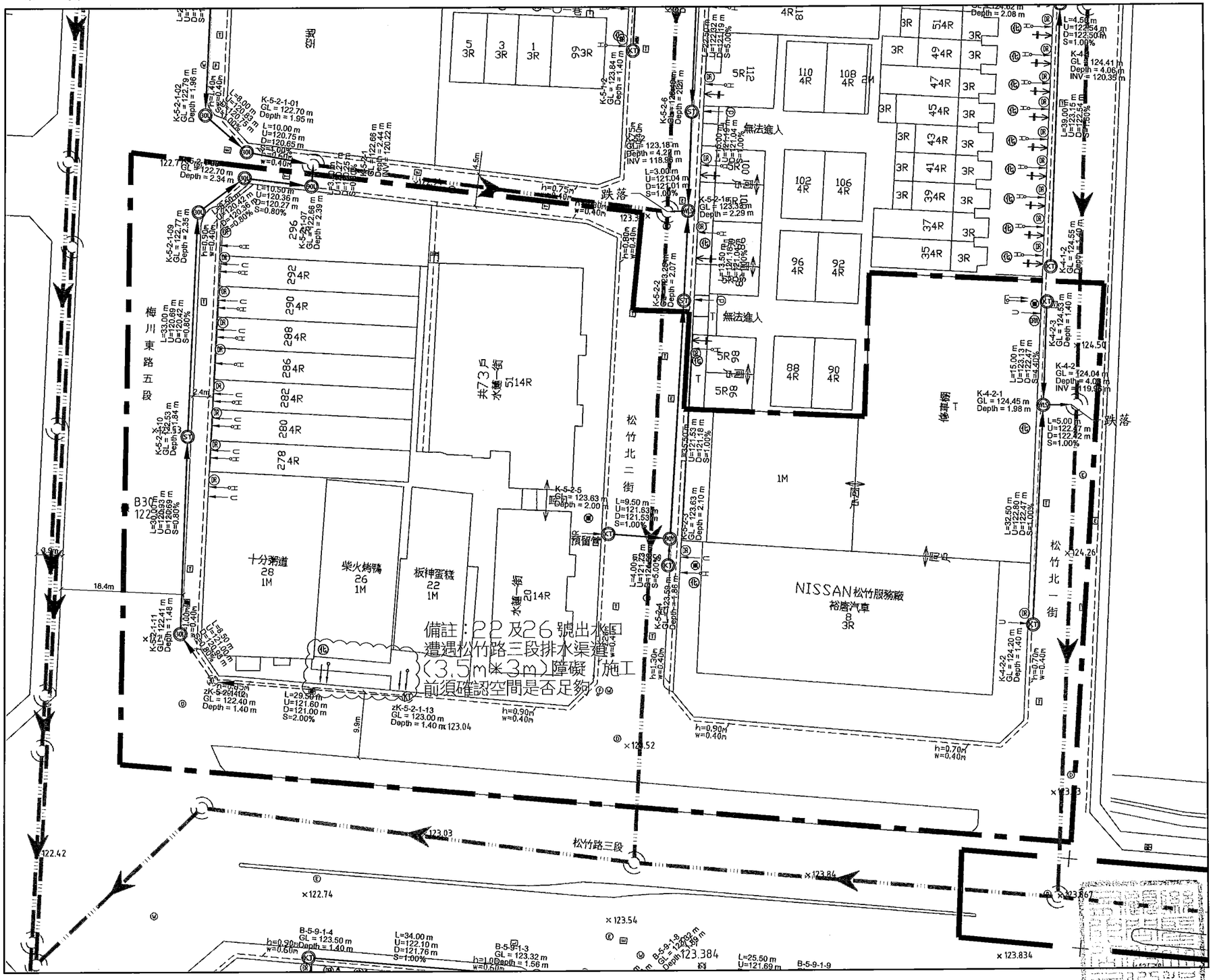

北

A1 Scale: 1:300
A3 Scale: 1:600

施工範圍索引圖

NTS

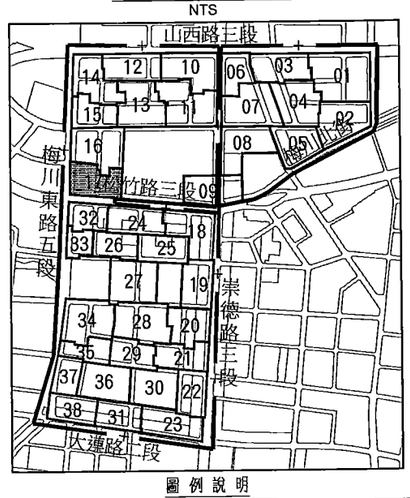

圖例說明

圖示	地物名稱	圖示	地物名稱
	第三標工程範圍	S	坡度(%)
	水溝線	U	上游管底高程(m)
	UT接法	D	下游管底高程(m)
	HYS接法		單側高差調整銜接頭
	UTW接法		雙側高差調整銜接頭
	45YS-UT接法		既設陰井
	P接法		他標陰井
	R接法	R	RC陰井
	Z接法		P900人孔
	現有用戶污水雜排水出口		起點連接井(Ø300mm連接井鑄鐵蓋)
	現有用戶污水糞管出口		直型連接井(Ø300mm連接井鑄鐵蓋)
	兩排		30度彎管連接井(Ø300mm連接井鑄鐵蓋)
	雨污混接		90度彎管連接井(Ø300mm連接井鑄鐵蓋)
	既設污水陰井、自設陰井		單接側邁連接井(Ø300mm連接井鑄鐵蓋)
	化糞池		雙接兩側通連接井(Ø300mm陰井鑄鐵蓋)
	油脂截留器		兩側合流連接井(Ø300mm連接井鑄鐵蓋)
	既設連接管		單側跌落連接井 (Ø300mm連接井井蓋)
	他標連接管		起點連接井(Ø300mm連接井井蓋)
	新設連接管		直型連接井(Ø300mm連接井井蓋)
	新設連接管(拆除後施作)		30度彎管連接井(Ø300mm連接井井蓋)
	新設連接管(預留施作)		90度彎管連接井(Ø300mm連接井井蓋)
GL	地面高程(m)		單接側邁連接井(Ø300mm連接井井蓋)
INV	管底高程(m)		兩側合流連接井(Ø300mm連接井井蓋)
Depth	設施深度(m)		Y型接頭(§200mm*§100mm)
L	管線中心長度(m)		數量計算線

工程數量統計表

街廓	巷道連接管 前巷	巷道連接管 後巷	巷道連接管 人行道	設施 RC陰井	設施 連接管陰井	設施 P900人孔	總戶數	設計接管戶數
17	(M)	(M)	(M)	(個)	(個)	(個)	(戶)	(戶)
小計	183	0	0	0	11	0	85	83

街廓	道路側 DR	道路側 DRW	退縮或後巷寬度<1.5m DR(DRW)	後巷寬度≥1.5m DR(DRW)	未設計戶數	已接管戶數
0	(處)	(處)	(處)	(處)	(戶)	(戶)
小計	12	1	0	0	2	0

街廓	單管雜排 UT	雙管雜排 UTW	糞管 HYS	1糞1雜排 45YS-UT	機械排放 P	R接法 R	Z接法 Z	Y型接頭 Y
0	(處)	(處)	(處)	(處)	(處)	(處)	(處)	(處)
小計	10	0	11	1	[illegible]	[illegible]	0	0

內政部國土管理署下水道工程分署 SEWER ENGINEERING BRANCH , NATIONAL LAND MANAGEMNET AGENCY , MINISTRY OF THE INTERIOR	臺中市11期重劃區及四張犁地區 污水下水道系統工程- 第3分標(河北路及后庄路等區域)	連接管設計平面圖(十七)	工程編號	112-4000-0102-6600-1560

和聖工程顧問股份有限公司 LANDSEN Engineering Consultants CO.,LTD

繪圖	林靜慧	複核	方彥凱
設計	李冠毅	核准	黃俊銘
初核	紀政祥	日期	112.09

圖號 L 076 17

技師簽章 黃俊銘 [illegible]字第007653號 大工程技師

本分署簽證並不免除合約廠商及本圖簽認技師之責任

第 18 街廓

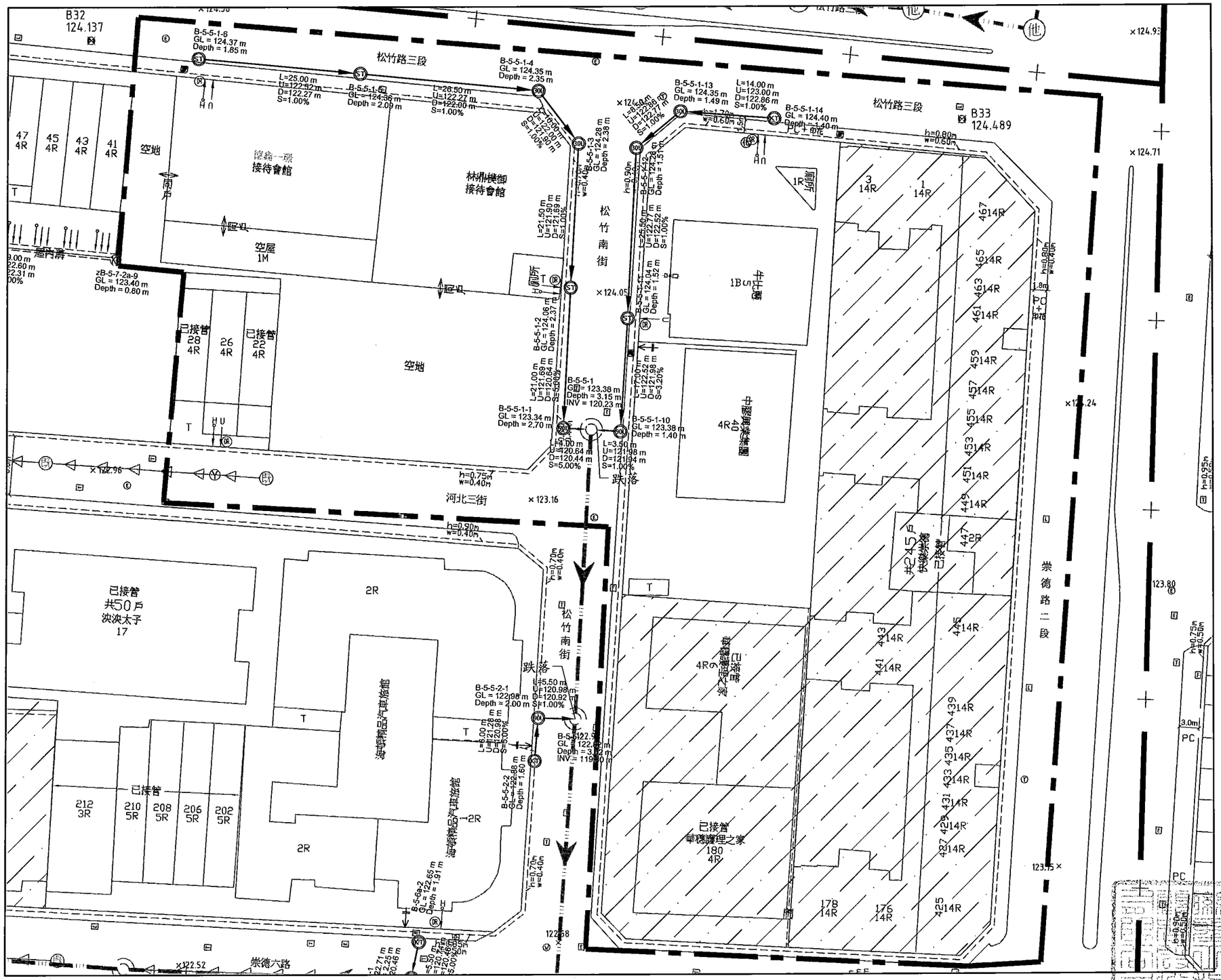

北

A1 Scale: 1:300
A3 Scale: 1:600

施工範圍索引圖

NTS

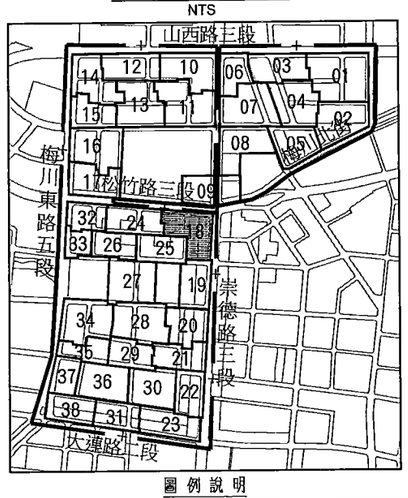

圖例說明

圖示	地物名稱	圖示	地物名稱
	第三標工程範圍	S	坡度(%)
	水溝線	U	上游管底高程(m)
	UT接法	D	下游管底高程(m)
	HYS接法		單側高差調整匯流接頭
	UTW接法		雙側高差調整匯流接頭
	45YS-UT接法		既設陰井
	P接法		他標陰井
	R接法	R	RC陰井
	Z接法		P900人孔
	現有用戶污水雜排水出口		起點連接井(Ø300mm連接井鑄鐵蓋)
	現有用戶污水糞管出口		直型連接井(Ø300mm連接井鑄鐵蓋)
	雨排		30度彎管連接井(Ø300mm連接井鑄鐵蓋)
	雨污混接		90度彎管連接井(Ø300mm連接井鑄鐵蓋)
	既設污水陰井、自設陰井		單接側通連接井(Ø300mm連接井鑄鐵蓋)
	化糞池		雙接兩側通連接井(Ø300mm陰井鑄鐵蓋)
	油脂截留器		兩側合流連接井(Ø300mm連接井鑄鐵蓋)
	既設連接管		單側跌落連接井 (Ø300mm連接井井蓋)
	他標連接管		起點連接井(Ø300mm連接井芋蓋)
	新設連接管		直型連接井(Ø300mm連接井芋蓋)
	新設連接管(拆除後施作)		30度彎管連接井(Ø300mm連接井井蓋)
	新設連接管(預留施作)		90度彎管連接井(Ø300mm連接井井蓋)
GL	地面高程(m)		單接側通連接井(Ø300mm連接井井蓋)
INV	管底高程(m)		兩側合流連接井(Ø300mm連接井井蓋)
Depth	設挖深度(m)	Y	Y型接頭(§200mm*§100mm)
L	管線中心長度(m)		數量計算線

工程數量統計表

街廓	巷道連接管 前巷	巷道連接管 後巷	巷道連接管 人行道	設施 RC陰井	設施 連接管陰井	設施 P900人孔	總戶數	設計接管戶數
18	(M)	(M)	(M)	(個)	(個)	(個)	(戶)	(戶)
小計	172	0	0	0	10	1	252	3

街廓	道路側 DR	道路側 DRW	設新或後巷寬度<1.5m DR(DRW)	後巷寬度≧1.5m DR(DRW)	未設計戶數	已接管戶數
0	(處)	(處)	(處)	(處)	(戶)	(戶)
小計	4	0	0	0	0	249

街廓	匯流管件 單管雜排 UT	雙管雜排 UTW	糞管 HYS	1號1雜排 45YS-UT	機械排放	R接法 R	Z接法 Z	Y型接頭 Y
0	(處)	(處)	(處)	(處)	(處)	(處)	(處)	(處)
小計	4	0	3	0	0	0	0	0

內政部國土管理署下水道工程分署 SEWER ENGINEERING BRANCH , NATIONAL LAND MANAGEMNET AGENCY , MINISTRY OF THE INTERIOR	臺中市11期重劃區及四張犁地區 污水下水道系統工程- 第3分標(河北路及后庄路等區域)	連接管設計平面圖(十八)	工程編號 112-4000-0102-6600-1560

聯盟工程顧問股份有限公司
LIANSEN Engineering Consultants CO.,LTD

繪圖	林靜慧	複核	方彥斌
設計	李冠毅	核准	黃俊銘
初核	紀政祥	日期	112.09

技師 黃俊銘

本分署簽證並不免除合約廠商及本圖簽認技師之責任

第 19 街廓

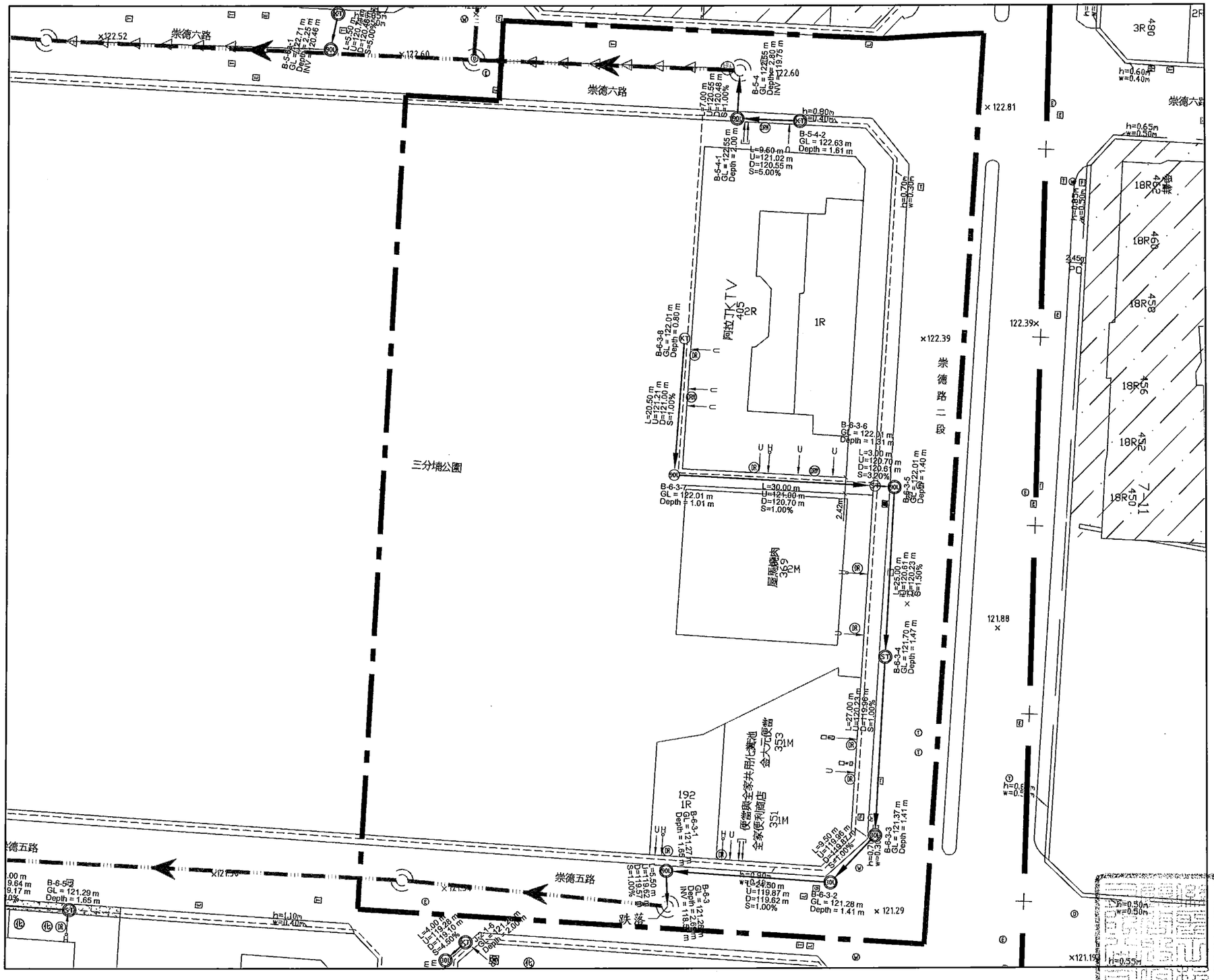

北

A1 Scale: 1:300
A3 Scale: 1:600

施工範圍索引圖

NTS

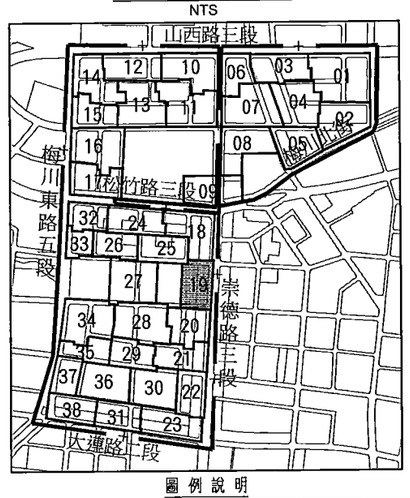

圖例說明

圖示	地物名稱	圖示	地物名稱
	第三標工程範圍	S	坡度(%)
	水溝線	U	上游管底高程(m)
	UT接法	D	下游管底高程(m)
	HYS接法	(HR)	單側高差調整匯流接頭
	UTW接法	(W)	雙側高差調整匯流接頭
	45YS-UT接法	(E)	既設陰井
	P接法	(HP)	他標陰井
	R接法	(R)	RC陰井
	Z接法	(M)	P900人孔
	現有用戶污水雜排水出口	(ST)	起點連接井(Ø300mm連接井鑄鐵蓋)
	現有用戶污水糞管出口	(ST)	直型連接井(Ø300mm連接井鑄鐵蓋)
	雨排	(30)	30度彎管連接井(Ø300mm連接井鑄鐵蓋)
	雨污混接	(90)	90度彎管連接井(Ø300mm連接井鑄鐵蓋)
	既設污水陰井、自設陰井	(W)	單接側邊連接井(Ø300mm連接井鑄鐵蓋)
	化糞池	(W)	雙接兩側邊連接井(Ø300mm陰井鑄鐵蓋)
	油脂截留器	(HS)	兩側合流連接井(Ø300mm連接井鑄鐵蓋)
	既設連接管	(S)	單側跌落連接井 (Ø300mm連接井井蓋)
	他標連接管	(ST)	起點連接井(Ø300mm連接井戶蓋)
	新設連接管	(ST)	直型連接井(Ø300mm連接井戶蓋)
	新設連接管(拆除後施作)	(30)	30度彎管連接井(Ø300mm連接井井蓋)
	新設連接管(預留於作)	(90)	90度彎管連接井(Ø300mm連接井井蓋)
GL	地面高程(m)	(W)	單接側邊連接井(Ø300mm連接井井蓋)
INV	管底高程(m)	(HS)	兩側合流連接井(Ø300mm連接井井蓋)
Depth	設施深度(m)	(Y)	Y型接頭(φ200mm*φ100mm)
L	管線中心長度(m)		數量計算線

工程數量統計表

街廓	巷道連接管			設施			總戶數	設計接管戶數
	巷巷	後巷	人行道	RC陰井	匯接管陰井	P900人孔		
19	(4)	(4)	(4)	(座)	(座)	(座)	(戶)	(戶)
小計	108	50	0	0	10	0	5	5

街廓	道路側	道路側	縮縮或後巷寬度<1.5m	後巷寬度≧1.5m	未設計戶數	已接管戶數
	DR	DRW	DR (DRW)	DR (DRW)		
0	(處)	(處)	(處)	(處)	(戶)	(戶)
小計	6	1	0	4	0	0

街廓	匯流管件							
	單管雜排	雙管雜排	糞管	1號1雜排	機械排放	P接法	Z接法	Y型接頭
	UT	UTW	HYS	45YS-UT	R			Y
0	(處)	(處)	(處)	(處)	(處)	(處)	(處)	(處)
小計	19	2	4	0	0			

內政部國土管理署下水道工程分署 SEWER ENGINEERING BRANCH , NATIONAL LAND MANAGEMNET AGENCY , MINISTRY OF THE INTERIOR	臺中市11期重劃區及四張犁地區 污水下水道系統工程- 第3分標(河北路及后庄路等區域)	連接管設計平面圖(十九)	工程編號	112-4000-0102-6600-1560

都盟工程顧問股份有限公司 LANDSEN Engineering Consultants CO.,LTD			
繪圖	林靜慧	複核	方彥凱
設計	李冠毅	核准	黃俊銘
初核	紀政祥	日期	112.09

技師簽章

黃俊銘 第001[illegible]號

工程章

本分署簽證並不免除合約廠商及本圖簽認技師之責任

第 20 街廓

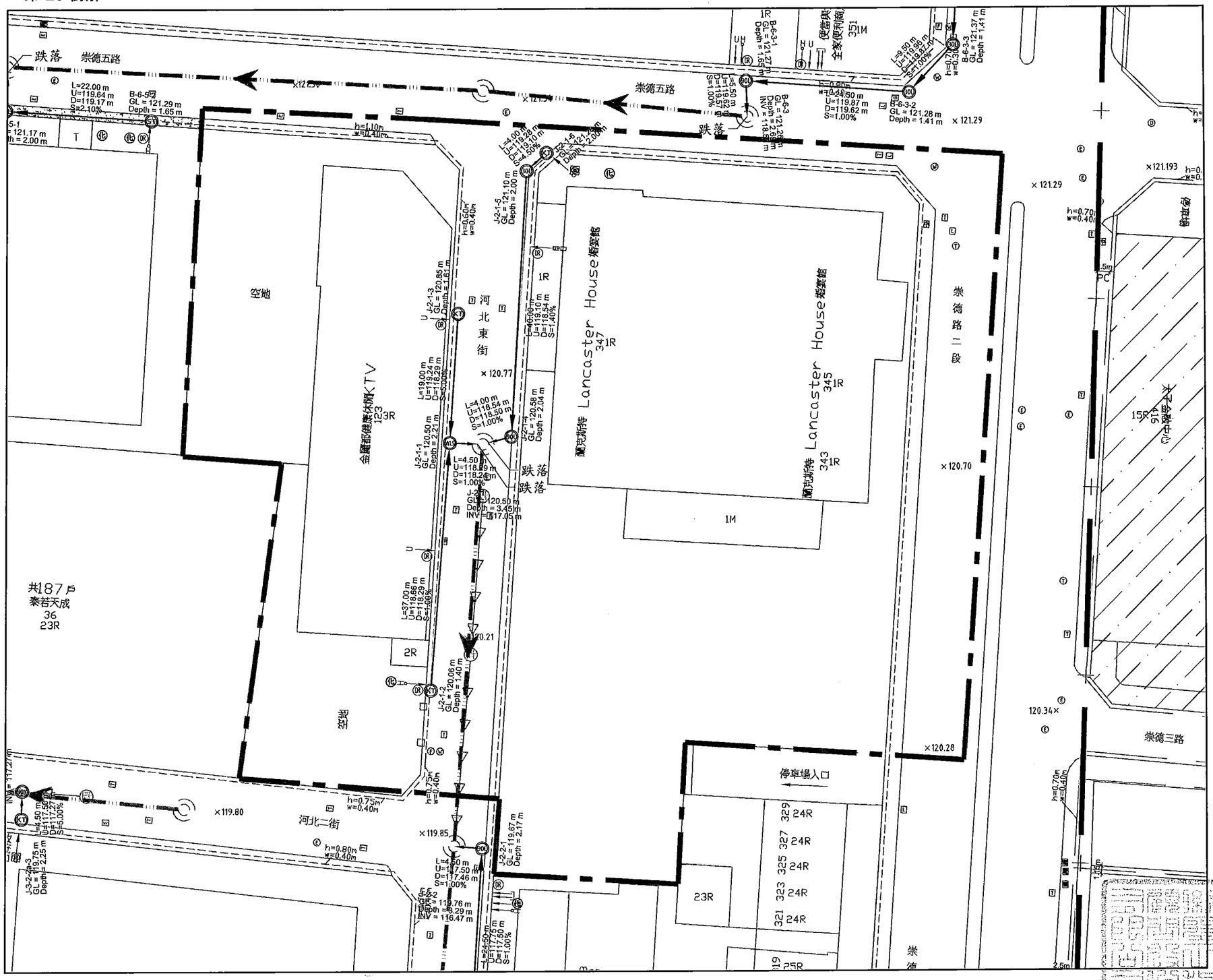

A1 Scale: 1:300
A3 Scale: 1:600

施工範圍索引圖

NTS

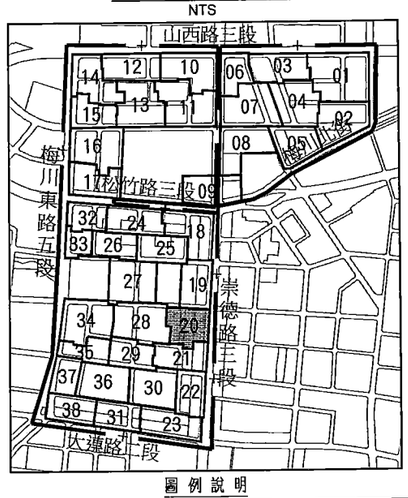

圖例說明

圖示	地物名稱	圖示	地物名稱
	第三標工程範圍	S	坡度(%)
	水溝線	U	上游管底高程(m)
	UT接法	D	下游管底高程(m)
	HYS接法	DR	單側高差調整匯流接頭
	UTW接法	DRW	雙側高差調整匯流接頭
	45YS-UT接法	EP	既設陰井
	P接法	PC	他標陰井
	R接法	R	RC陰井
	Z接法	P900	P900人孔
	現有用戶污水雜排水出口	KT	起點連接井(Ø300mm連接井鑄鐵蓋)
	現有用戶污水真管出口	ST	直型連接井(Ø300mm連接井鑄鐵蓋)
	雨排	30	30度彎管連接井(Ø300mm連接井鑄鐵蓋)
	雨污混接	90	90度彎管連接井(Ø300mm連接井鑄鐵蓋)
	既設污水陰井、自設陰井	90	單接側通連接井(Ø300mm連接井鑄鐵蓋)
	化糞池	90	雙接兩側通連接井(Ø300mm陰井鑄鐵蓋)
	油脂截留器	90	兩側合流連接井(Ø300mm連接井鑄鐵蓋)
	既設連接管	DR	單側跌落連接井 (Ø300mm連接井井蓋)
	他標連接管	KT	起點連接井(Ø300mm連接井井蓋)
	新設連接管	ST	直型連接井(Ø300mm連接井井蓋)
	新設連接管(拆除後施作)	30	30度彎管連接井(Ø300mm連接井井蓋)
	新設連接管(預留施作)	90	90度彎管連接井(Ø300mm連接井井蓋)
GL	地面高程(m)	90	單接側通連接井(Ø300mm連接井井蓋)
INV	管底高程(m)	90	兩側合流連接井(Ø300mm連接井井蓋)
Depth	設施深度(m)	Y	Y型接頭(§200mm*§100mm)
L	管線中心長度(m)		數量計算線

工程數量統計表

街廓	巷道連接管			設施			總戶數	設計接管戶數
	前巷	後巷	人行道	RC陰井	連接管陰井	P900人孔		
20	(M)	(M)	(M)	(座)	(座)	(座)	(戶)	(戶)
小計	106	0	0	0	6	0	2	2

街廓	道路側	道路側	退縮或後巷寬度<1.5m	後巷寬度≧1.5m	未設計戶數	已接管戶數
	DR	DRW	DR (DRW)	DR (DRW)		
0	(處)	(處)	(處)	(處)	(戶)	(戶)
小計	4	0	0	0	0	0

街廓	匯流管件							
	單管雜排	雙管雜排	真管	1真1雜排	機械排放	R接法	Z接法	Y型接頭
	UT	UTW	HYS	45YS-UT	P	R	Z	Y
0	(處)	(處)	(處)	(處)	(處)	(處)	(處)	(處)
小計	3	0	1	0	0	0	0	0

內政部國土管理署下水道工程分署 SEWER ENGINEERING BRANCH , NATIONAL LAND MANAGEMNET AGENCY , MINISTRY OF THE INTERIOR	臺中市11期重劃區及四張犁地區 污水下水道系統工程- 第3分標(河北路及后庄路等區域)	連接管設計平面圖(二十)	工程編號 112-4000-0102-6600-1560

相聖工程顧問股份有限公司 LANDSEN Engineering Consultants CO.,LTD			
繪圖	林靜慧	複核	方彥凱
設計	李冠毅	核准	黃俊銘
初核	紀政祥	日期	112.09

技師簽證

黃俊銘 第007號 大地工程技師

本分署簽證並不免除合約廠商及本圖簽認技師之責任

第 21 街廓

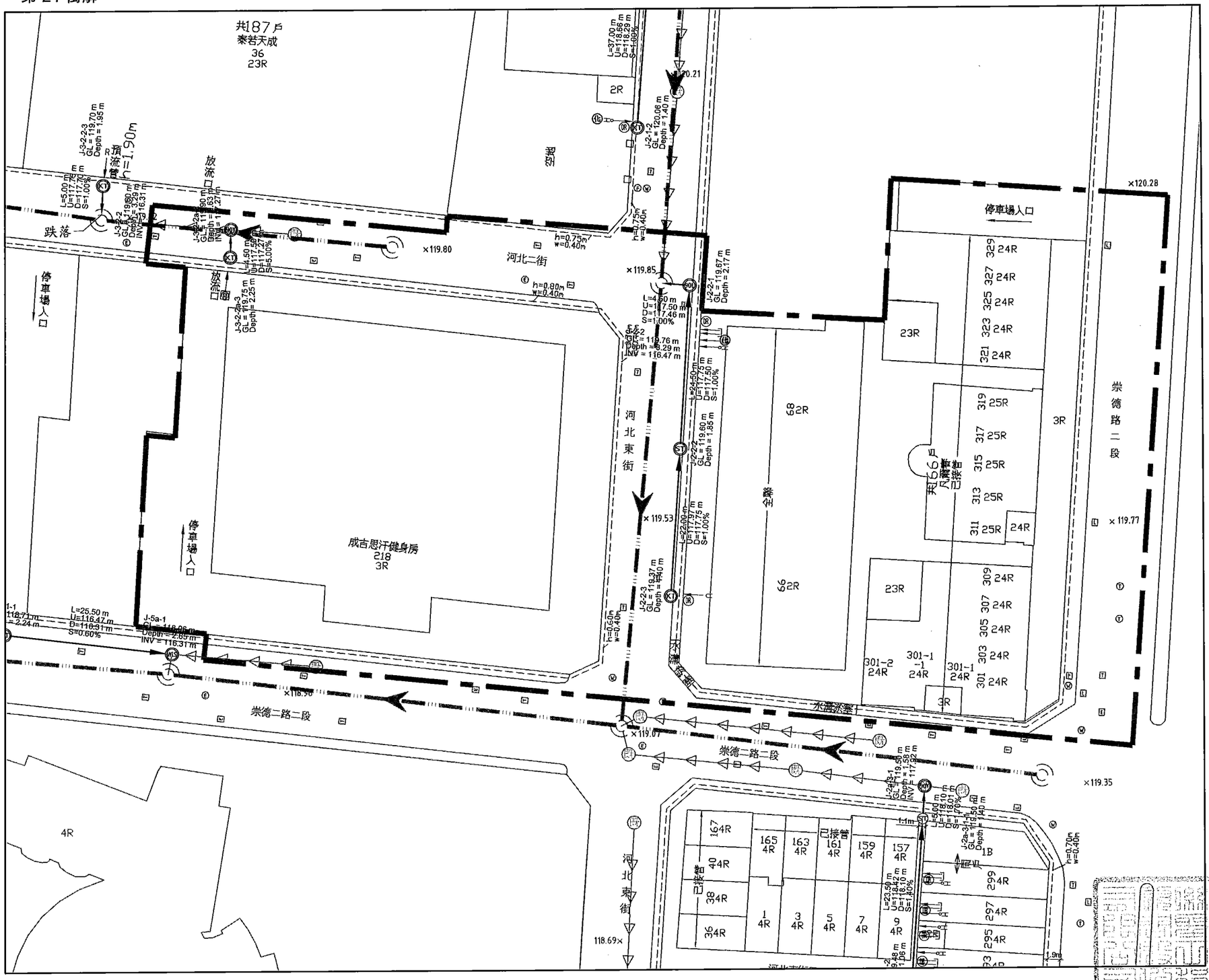

北

A1 Scale: 1:300
A3 Scale: 1:600

施工範圍索引圖

NTS

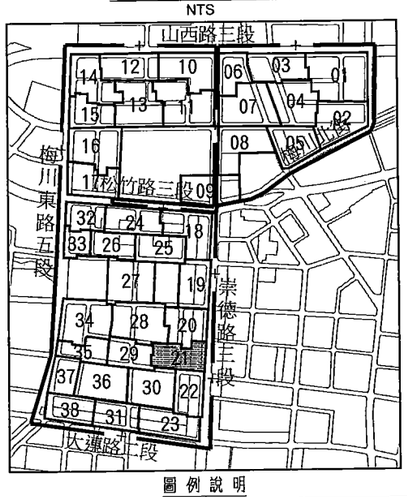

圖 例 說 明

圖示	地物名稱	圖示	地物名稱
	第三標工程範圍	S	坡度(%)
	水溝線	U	上游管底高程(m)
	UT接法	D	下游管底高程(m)
	HYS接法		單側高差調整匯流接頭
	UTW接法		雙側高差調整匯流接頭
	45YS-UT接法		既設陰井
	P接法		他標陰井
	R接法		RC陰井
	Z接法		P900人孔
	現有用戶污水雜排水出口		起點連接井(Ø300mm連接井鑄鐵蓋)
	現有用戶污水糞管出口		直型連接井(Ø300mm連接井鑄鐵蓋)
	雨排		30度彎管連接井(Ø300mm連接井鑄鐵蓋)
	雨污混接		90度彎管連接井(Ø300mm連接井鑄鐵蓋)
	既設污水陰井、自設陰井		單接側通連接井(Ø300mm連接井鑄鐵蓋)
	化糞池		雙接兩側通連接井(Ø300mm陰井鑄鐵蓋)
	油脂截留器		兩側合流連接井(Ø300mm連接井鑄鐵蓋)
	既設連接管		單側跌落連接井 (Ø300mm連接井井蓋)
	他標連接管		起點連接井(Ø300mm連接井井蓋)
	新設連接管		直型連接井(Ø300mm連接井井蓋)
	新設連接管(拆除後施作)		30度彎管連接井(Ø300mm連接井井蓋)
	新設連接管(預留施作)		90度彎管連接井(Ø300mm連接井井蓋)
GL	地面高程(m)		單接側通連接井(Ø300mm連接井井蓋)
INV	管底高程(m)		兩側合流連接井(Ø300mm連接井井蓋)
Depth	設施深度(m)		Y型接頭(§200mm*§100mm)
L	管線中心長度(m)		數量計算線

工程數量統計表

街廓	巷道連接管 前巷	後巷	人行道	設施 RC陰井	連接管結井	P900人孔	總戶數	設計接管戶數
21	(M)	(M)	(M)	(個)	(個)	(個)	(戶)	(戶)
小計	50	0	0	0	4	0	169	3

街廓	道路側 DR	道路側 DRW	退縮後巷寬度<1.5m DR (DRW)	後巷寬度≧1.5m DR (DRW)	未設計戶數	已接管戶數
0	(處)	(處)	(處)	(處)	(戶)	(戶)
小計	2	0	0	0	0	166

街廓	匯流管件 單管雜排 UT	雙管雜排 UTW	糞管 HYS	1質1雜排 45YS-UT	機械挖洞 P	R接法 R	Z接法 Z	Y型接頭 Y
0	(處)	(處)	(處)	(處)	(處)	(處)	(處)	(處)
小計	2	1	1	[illegible]	[illegible]	[illegible]	[illegible]	[illegible]

繪圖	林靜慧	複核	方[illegible]凱
設計	李冠毅	核准	黃俊銘
初核	紀政祥	日期	112.09

聯盟工程顧問股份有限公司
LASSEN Engineering Consultants CO.,LTD

技師簽章

黃俊銘

本工程共 [illegible] 張 第 [illegible] 張

內政部國土管理署下水道工程分署 SEWER ENGINEERING BRANCH , NATIONAL LAND MANAGEMNET AGENCY , MINISTRY OF THE INTERIOR	臺中市11期重劃區及四張犁地區 污水下水道系統工程- 第3分標(河北路及后庄路等區域)	連接管設計平面圖(二十一)	工程編號	112-4000-0102-6600-1560

本分署簽證並不免除合約廠商及本圖簽認技師之責任

第 22 街廓

北

A1 Scale: 1:300
A3 Scale: 1:600

施工範圍索引圖

NTS

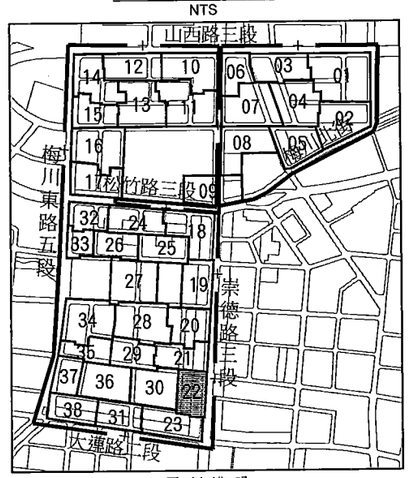

圖例說明

圖示	地物名稱	圖示	地物名稱
	第三標工程範圍	S	坡度(%)
	水溝線	U	上游管底高程(m)
	UT接法	D	下游管底高程(m)
	HYS接法	(IR)	單側高壓調整匯流接頭
	UTW接法	(IW)	雙側高壓調整匯流接頭
	45YS-UT接法	(EI)	既設陰井
	P接法	(OI)	他標陰井
	R接法	(R)	RC陰井
	Z接法	(W)	P900人孔
	現有用戶污水雜排水出口	(KI)	起點連接井(Ø300mm連接井鑄鐵蓋)
	現有用戶污水糞管出口	(ST)	直型連接井(Ø300mm連接井鑄鐵蓋)
	雨排	(XI)	30度彎管連接井(Ø300mm連接井鑄鐵蓋)
	雨污混接	(XO)	90度彎管連接井(Ø300mm連接井鑄鐵蓋)
(W) (G)	既設污水陰井、自設陰井	(SY)	單接側邁連接井(Ø300mm連接井鑄鐵蓋)
(C)	化糞池	(SY)	雙接兩側邁連接井(Ø300mm陰井鑄鐵蓋)
	油脂截留器	(HL)	兩側合流連接井(Ø300mm連接井鑄鐵蓋)
	既設連接管	(DR)	單側跌落連接井 (Ø300mm連接井井蓋)
	他標連接管	(KI)	起點連接井(Ø300mm連接井井蓋)
	新設連接管	(ST)	直型連接井(Ø300mm連接井井蓋)
	新設連接管(拆除後施作)	(X)	30度彎管連接井(Ø300mm連接井井蓋)
	新設連接管(預留施作)	(XO)	90度彎管連接井(Ø300mm連接井井蓋)
GL	地面高程(m)	(IR)	單接側邁連接井(Ø300mm連接井井蓋)
INV	管底高程(m)	(SY)	兩側合流連接井(Ø300mm連接井井蓋)
Depth	設施深度(m)	(Y)	Y型接頭(φ200mm*φ100mm)
L	管線中心長度(m)		數量計算線

工程數量統計表

街廓	巷道連接管			設施			戶數	設計接管戶數
	暗巷	後巷	人行道	RC陰井	連接管陰井	P900人孔		
22	(M)	(M)	(M)	(座)	(座)	(座)	(戶)	(戶)
小計	102	47	0	0	9	0	78	13

街廓	道路側	道路側	巷寬或後巷寬度＜1.5m	後巷寬度≧1.5m	未設計戶數	已接管戶數
	DR	DFW	DR (DFW)	DR (DFW)		
0	(處)	(處)	(處)	(處)	(戶)	(戶)
小計	5	0	10	0	11	54

街廓	匯流管件							
	單管雜排	雙管雜排	糞管	1異1雜排	機械疏浚			Y型接頭
	UT	UTW	HYS	45YS-UT				
0	(處)	(處)	(處)	(處)	(處)	(處)	(處)	(處)
小計	5	10	13	2	4	0		

內政部國土管理署下水道工程分署 SEWER ENGINEERING BRANCH , NATIONAL LAND MANAGEMNET AGENCY , MINISTRY OF THE INTERIOR	臺中市11期重劃區及四張犁地區 污水下水道系統工程- 第3分標(河北路及后庄路等區域)	連接管設計平面圖(二十二)	工程編號	112-4000-0102-6600-1560

聯盟工程顧問股份有限公司
LeyBIEN Engineering Consultants CO.,LTD

繪圖	林靜慧	複核	方彥	圖號	22
設計	李冠毅	核准	黃俊銘		
初核	紀政祥	日期	112.09		

技師 葉俊銘

水工 第[illegible]

本分署簽證並不免除合約廠商及本圖簽認技師之責任

第 23 街廓

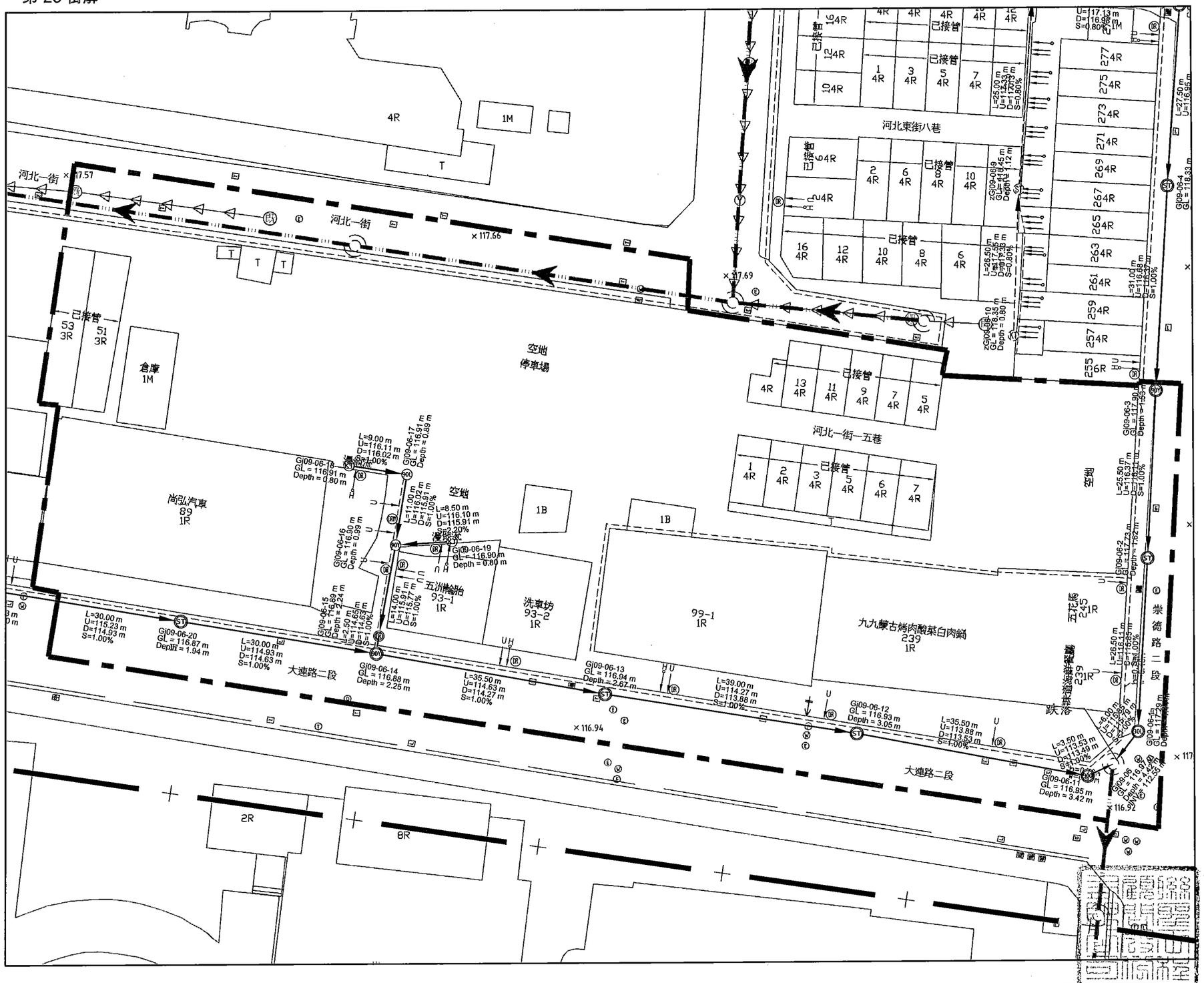

北

A1 Scale: 1:300
A3 Scale: 1:600

施工範圍索引圖

NTS

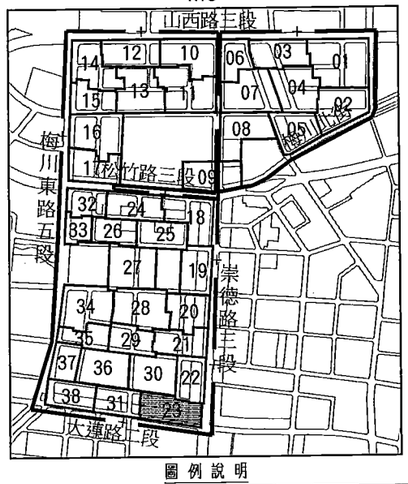

圖例說明

圖示	地物名稱	圖示	地物名稱
	第三標工程範圍	S	坡度(%)
	水溝線	U	上游管底高程(m)
	UT接法	D	下游管底高程(m)
	HYS接法		單側高差調整匯流接頭
	UTW接法		雙側高差調整匯流接頭
	45YS-UT接法		既設陰井
	P接法		他標陰井
	R接法		RC陰井
	Z接法		P900人孔
	現有用戶污水雜排水出口		起點連接井(Ø300mm連接井鑄鐵蓋)
	現有用戶污水糞管出口		直型連接井(Ø300mm連接井鑄鐵蓋)
	雨排		30度彎管連接井(Ø300mm連接井鑄鐵蓋)
	雨污混接		90度彎管連接井(Ø300mm連接井鑄鐵蓋)
	既設污水陰井、自設陰井		單接側涵連接井(Ø300mm連接井鑄鐵蓋)
	化糞池		雙接兩側涵連接井(Ø300mm陰井鑄鐵蓋)
	油脂截留器		兩側合流連接井(Ø300mm連接井鑄鐵蓋)
	既設連接管		單側跌落連接井 (Ø300mm連接井井蓋)
	他標連接管		起點連接井(Ø300mm連接井井蓋)
	新設連接管		直型連接井(Ø300mm連接井井蓋)
	新設連接管(拆除後施作)		30度彎管連接井(Ø300mm連接井井蓋)
	新設連接管(預留施作)		90度彎管連接井(Ø300mm連接井井蓋)
GL	地面高程(m)		單接側涵連接井(Ø300mm連接井井蓋)
INV	管底高程(m)		兩側合流連接井(Ø300mm連接井井蓋)
Depth	設計深度(m)		Y型接頭(§200mm*§100mm)
L	管線中心長度(m)		數量計算線

工程數量統計表

街廓	巷道連接管 前巷	巷道連接管 後巷	巷道連接管 人行道	設施 RC陰井	設施 連接管陰井	設施 P900人孔	總戶數	設計接管戶數
23	(M)	(M)	(M)	(座)	(座)	(座)	(戶)	(戶)
小計	230	41	0	0	13	1	20	7

街廓	道路側 DR	道路側 DRW	巷道寬度<1.5m 或巷道寬度<1.5m DR	巷道寬度<1.5m 或巷道寬度<1.5m DRW	巷道寬度≧1.5m DR	巷道寬度≧1.5m DRW	未設計戶數	已接管戶數
0	(處)	(處)	(處)		(處)		(戶)	(戶)
小計	7	0	5		0		0	13

街廓	單管雜排 UT	雙管雜排 UTW	糞管 HYS	1糞1雜排 45YS-UT	機械挖掘 P	0接法 R	Z接法 Z	Y型接頭 Y
0	(處)	(處)	(處)	(處)	(處)	(處)	(處)	(處)
小計	13	0	5		0		0	

內政部國土管理署下水道工程分署 SEWER ENGINEERING BRANCH , NATIONAL LAND MANAGEMNET AGENCY , MINISTRY OF THE INTERIOR	臺中市11期重劃區及四張犁地區 污水下水道系統工程- 第3分標(河北路及后庄路等區域)	連接管設計平面圖(二十三)	工程編號 112-4000-0102-6600-1560

仰聖工程顧問股份有限公司
LANSHEN Engineering Consultants CO.,LTD.

繪圖	林靜慧	複核	方德凱
設計	李冠毅	核准	黃俊銘
初核	紀政祥	日期	112.09

圖 黃俊銘 [illegible]082 [illegible]38第001[illegible]
技 [illegible]
本工程 [illegible]

本分署簽證並不免除合約廠商及本圖簽認技師之責任

第 24 街廓

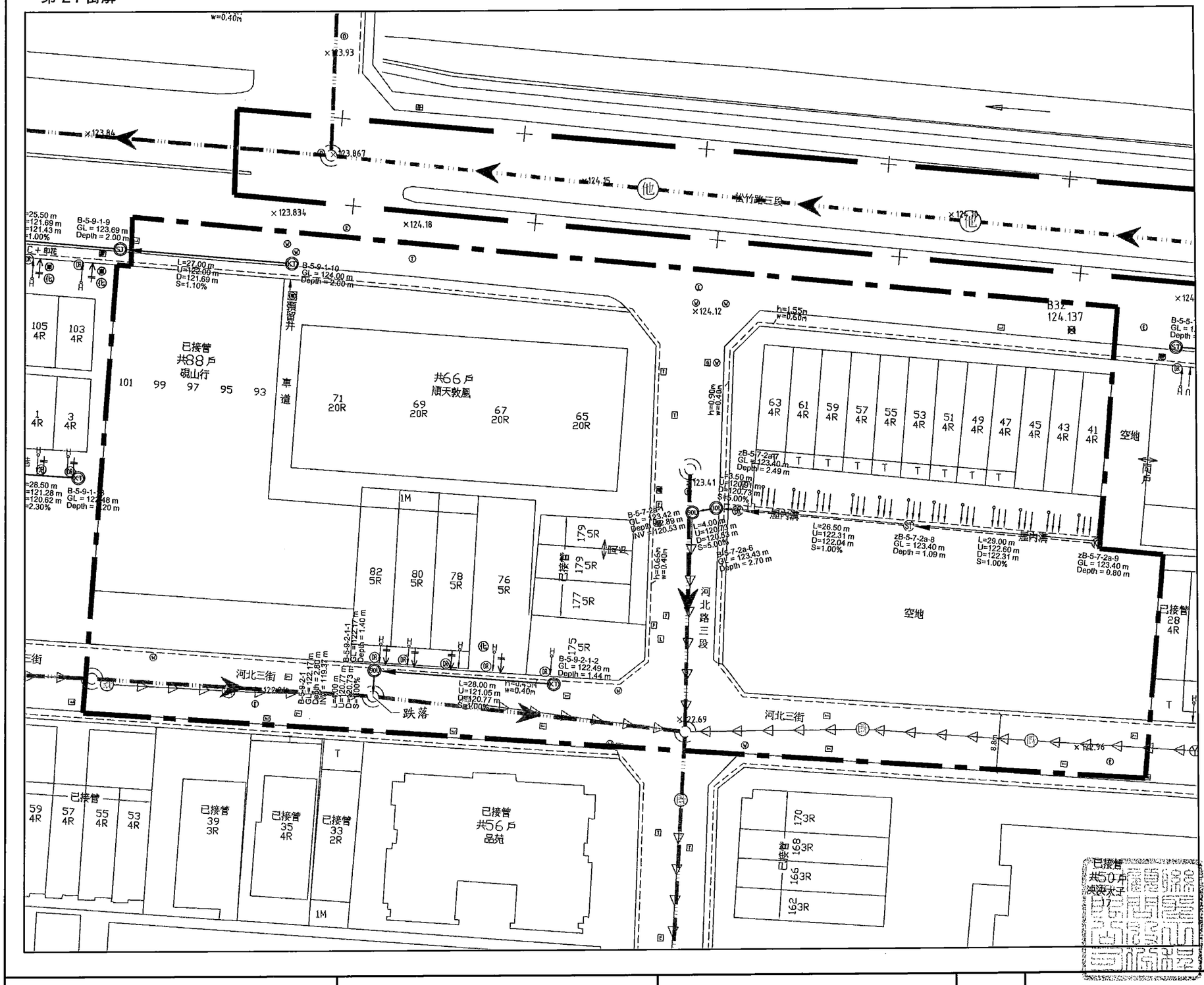

A1 Scale: 1:300
A3 Scale: 1:600

施工範圍索引圖

NTS

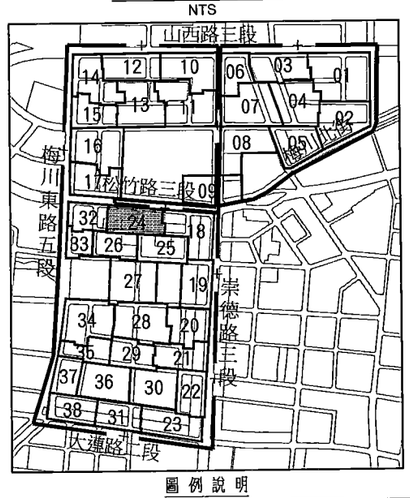

圖例說明

圖示	地物名稱	圖示	地物名稱
	第三標工程範圍	S	坡度(%)
	水溝緣	U	上游管底高程(m)
	UT接法	D	下游管底高程(m)
	HYS接法	(R)	單側高差調整匯流接頭
	UTW接法	(W)	雙側高差調整匯流接頭
	45YS-UT接法	(E)	既設陰井
	P接法	(O)	他標陰井
	R接法	(R)	RC陰井
	Z接法	(90)	P900人孔
	現有用戶污水雜排水出口	(KT)	起點連接井(Ø300mm連接井鑄鐵蓋)
	現有用戶污水糞管出口	(ST)	直型連接井(Ø300mm連接井鑄鐵蓋)
	雨排	(30)	30度彎管連接井(Ø300mm連接井鑄鐵蓋)
	雨污混接	(90)	90度彎管連接井(Ø300mm連接井鑄鐵蓋)
(W) (W)	既設污水陰井、自設陰井	(KT)	單接側邊連接井(Ø300mm連接井鑄鐵蓋)
(D)	化糞池	(W)	雙接兩側邊連接井(Ø300mm陰井鑄鐵蓋)
	油脂截留器	(RR)	兩側合流連接井(Ø300mm連接井鑄鐵蓋)
	既設連接管	(R)	單側跌落連接井 (Ø300mm連接井井蓋)
	他標連接管	(KT)	起點連接井(Ø300mm連接井井蓋)
	新設連接管	(ST)	直型連接井(Ø300mm連接井井蓋)
	新設連接管(拆除後施作)	(30)	30度彎管連接井(Ø300mm連接井井蓋)
	新設連接管(預留施作)	(90)	90度彎管連接井(Ø300mm連接井井蓋)
GL	地面高程(m)	(W)	單接側邊連接井(Ø300mm連接井井蓋)
INV	管底高程(m)	(RR)	兩側合流連接井(Ø300mm連接井井蓋)
Depth	設計深度(m)	(Y)	Y型接頭(§200mm*§100mm)
L	管線中心長度(m)		數量計算線

工程數量統計表

街廓	巷道連接管			設施			總戶數	設計接管戶數
	靜巷	後巷	人行道	RC陰井	連接管陰井	P900人孔		
24	(M)	(M)	(M)	(座)	(座)	(座)	(戶)	(戶)
小計	62	0	0	0	5	0	173	71

街廓	道路側	道路側	狹巷或後巷寬度<1.5m	後巷寬度≥1.5m	未設計戶數	已接管戶數
	DR	DRW	DR(DRW)	DR(DRW)		
0	(處)	(處)	(處)	(處)	(戶)	(戶)
小計	5	0	0	0	12	90

街廓	匯流管件							
	單管雜排	雙管雜排	糞管	1糞1雜排	機械排放	R接法	Z接法	Y型接頭
	UT	UTW	HYS	45YS-UT	P	R	Z	Y
0	(處)	(處)	(處)	(處)	(處)	(處)	(處)	(處)
小計	0	0	5	0	0	0	0	0

內政部國土管理署下水道工程分署 SEWER ENGINEERING BRANCH , NATIONAL LAND MANAGEMNET AGENCY , MINISTRY OF THE INTERIOR	臺中市11期重劃區及四張犁地區 污水下水道系統工程- 第3分標(河北路及后庄路等區域)	連接管設計平面圖(二十四)	工程編號 112-4000-0102-6600-1560

利堡工程顧問股份有限公司 LeYOUEN Engineering Consultants Co., Ltd.				圖號	083
繪圖	林靜慧	複核	方彥凱		
設計	李冠毅	核准	黃俊銘		
初核	紀政祥	日期	112.12		

接管工程設計圖

黃俊銘 第0076號

工程技師

本分署簽證並不免除合約廠商及本圖簽認技師之責任

第 25 街廓

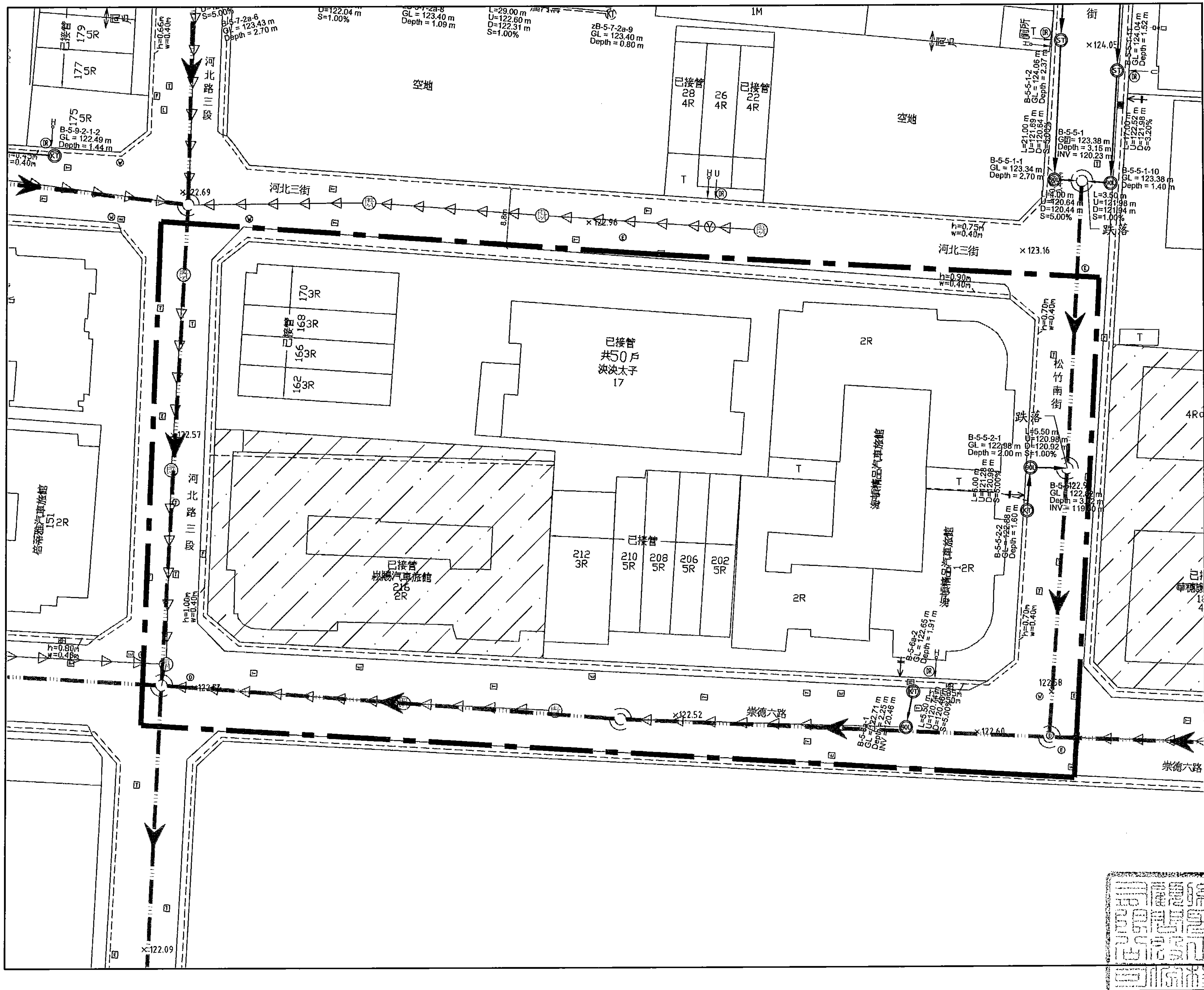

北

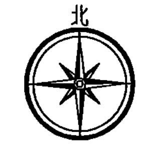

A1 Scale: 1:300
A3 Scale: 1:600

施工範圍索引圖

NTS

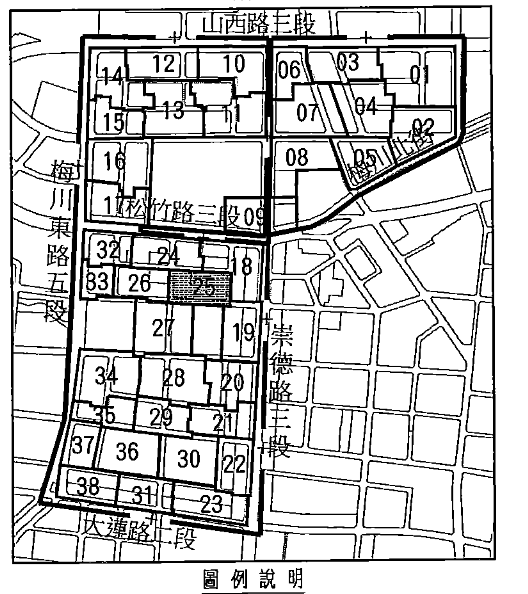

圖例說明

圖示	地物名稱	圖示	地物名稱
—·—	第三標工程範圍	S	坡度(%)
----	水溝線	U	上游管底高程(m)
	UT接法	D	下游管底高程(m)
	HYS接法	DR	單側高差調整匯流接頭
	UTW接法		雙側高差調整匯流接頭
	45YS-UT接法	既	既設陰井
	P接法	他	他標陰井
	R接法	R	RC陰井
	Z接法		P900人孔
	現有用戶污水雜排水出口	KT	起點連接井(Ø300mm連接井鑄鐵蓋)
	現有用戶污水糞管出口	ST	直型連接井(Ø300mm連接井鑄鐵蓋)
	雨排		30度彎管連接井(Ø300mm連接井鑄鐵蓋)
	雨污混接		90度彎管連接井(Ø300mm連接井鑄鐵蓋)
	既設污水陰井、自設陰井		單接側通連接井(Ø300mm連接井鑄鐵蓋)
	化糞池		雙接兩側通連接井(Ø300mm陰井鑄鐵蓋)
	油脂截留器		兩側合流連接井(Ø300mm連接井鑄鐵蓋)
	既設連接管		單側跌落連接井 (Ø300mm連接井井蓋)
	他標連接管	KT	起點連接井(Ø300mm連接井井蓋)
	新設連接管	ST	直型連接井(Ø300mm連接井井蓋)
	新設連接管(拆除後施作)		30度彎管連接井(Ø300mm連接井井蓋)
	新設連接管(預留施作)		90度彎管連接井(Ø300mm連接井井蓋)
GL	地面高程(m)		單接側通連接井(Ø300mm連接井井蓋)
INV	管底高程(m)		兩側合流連接井(Ø300mm連接井井蓋)
Depth	設施深度(m)	Y	Y型接頭(ϕ200mm*ϕ100mm)
L	管線中心長度(m)	—·—	數量計算線

工程數量統計表

街廓	巷道連接管			設施			總戶數	設計接管戶數
	前巷	後巷	人行道	RC陰井	連接管陰井	P900人孔		
25	(M)	(M)	(M)	(座)	(座)	(座)	(戶)	(戶)
小計	16	0	0	0	4	0	61	1

街廓	道路側	道路側	退縮或後巷寬度＜1.5m	後巷寬度≧1.5m	未設計戶數	已接管戶數
	DR	DRW	DR(DRW)	DR(DRW)		
0	(處)	(處)	(處)	(處)	(戶)	(戶)
小計	1	0	0	0	0	60

街廓	匯流管件							
	單管雜排	雙管雜排	糞管	1糞1雜排	機械排放	R接法	Z接法	Y型接頭
	UT	UTW	HYS	45YS-UT	P	R	Z	Y
0	(處)	(處)	(處)	(處)	(處)	(處)	(處)	(處)
小計	0	0	1	[illegible]	[illegible]	[illegible]	0	[illegible]

內政部國土管理署下水道工程分署 SEWER ENGINEERING BRANCH, NATIONAL LAND MANAGEMNET AGENCY, MINISTRY OF THE INTERIOR	臺中市11期重劃區及四張犁地區 污水下水道系統工程- 第3分標(河北路及后庄路等區域)
連接管設計平面圖(二十五)	工程編號 112-4000-0102-6600-1560

聯聖工程顧問股份有限公司
LANDSEN Engineering Consultants CO., LTD.

繪圖	林靜慧	複核	方彥凱
設計	李冠毅	核准	黃俊銘
初核	紀政祥	日期	112.09

圖 25
技師簽證：黃俊銘

本分署簽證並不免除合約廠商及本圖簽認技師之責任

第 26 街廓

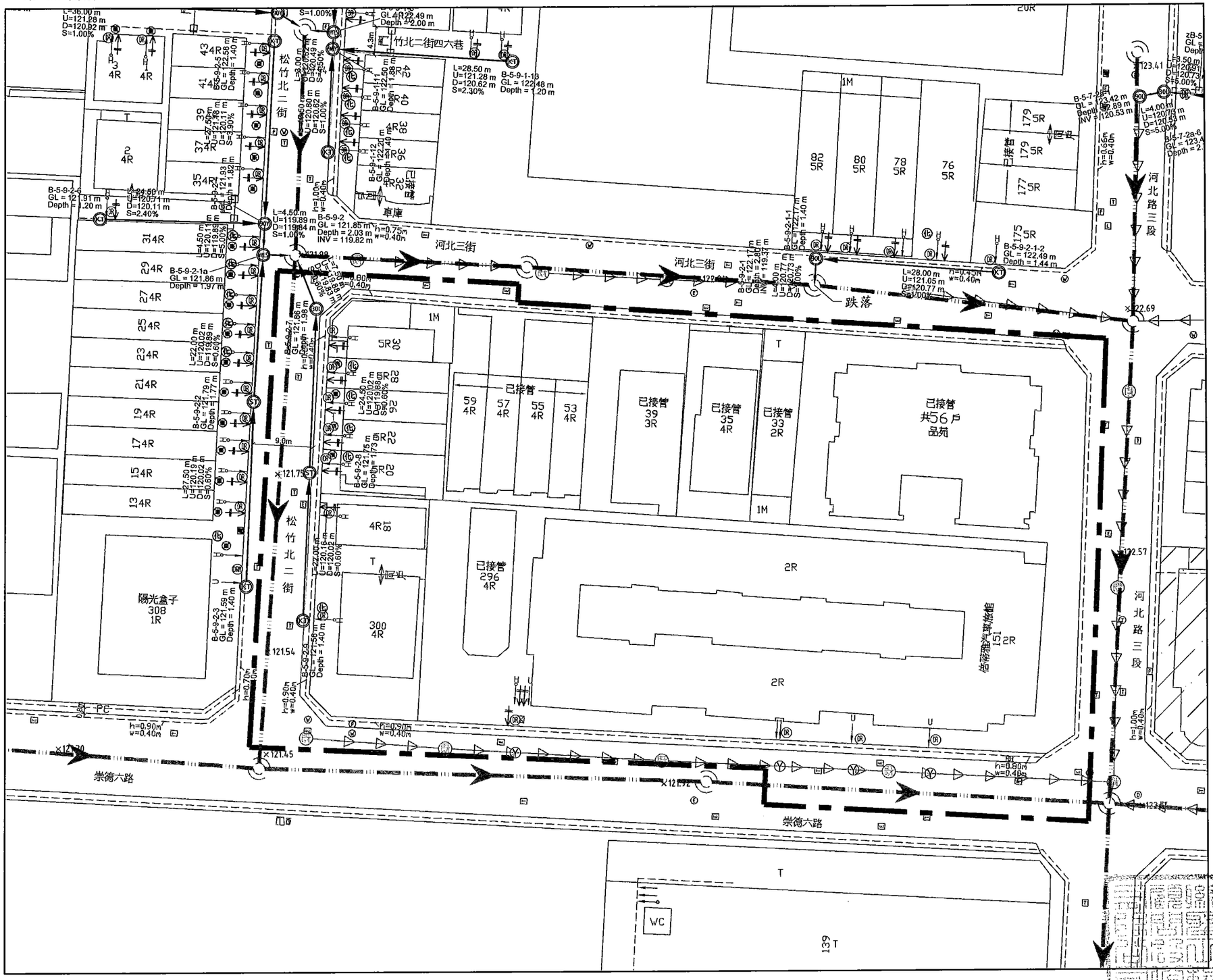

北

A1 Scale: 1:300
A3 Scale: 1:600

施工範圍索引圖

NTS

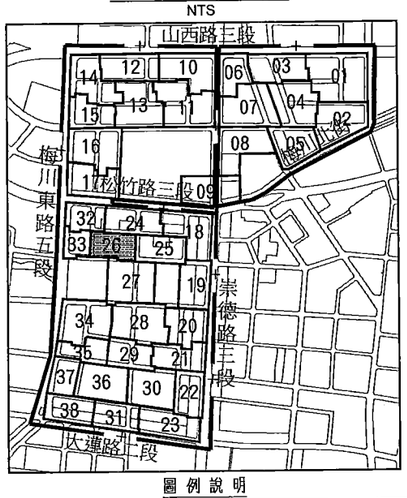

圖例說明

圖示	地物名稱	圖示	地物名稱
	第三標工程範圍	S	坡度(%)
	水溝線	U	上游管底高程(m)
	UT接法	D	下游管底高程(m)
	HYS接法	DR	單側高差調整暨流接頭
	UTW接法	DRW	雙側高差調整暨流接頭
	45YS-UT接法	Ⓡ	既設陰井
	P接法	Ⓒ	他標陰井
	R接法	Ⓡ	RC陰井
	Z接法	900	P900人孔
	現有用戶污水雜排水出口	SU	起點連接井(Ø300mm連接井鑄鐵蓋)
	現有用戶污水糞管出口	ST	直型連接井(Ø300mm連接井鑄鐵蓋)
	雨排	30	30度彎管連接井(Ø300mm連接井鑄鐵蓋)
	雨污混接	90	90度彎管連接井(Ø300mm連接井鑄鐵蓋)
	既設污水陰井、自設陰井	OR	單接側通連接井(Ø300mm連接井鑄鐵蓋)
	化糞池	OW	雙接兩側通連接井(Ø300mm陰井鑄鐵蓋)
	油脂截留器	DS	兩側合流連接井(Ø300mm連接井鑄鐵蓋)
	既設連接管	DA	單側跌落連接井 (Ø300mm連接井井蓋)
	他標連接管	KU	起點連接井(Ø300mm連接井井蓋)
	新設連接管	ST	直型連接井(Ø300mm連接井井蓋)
	新設連接管(拆除後施作)	30	30度彎管連接井(Ø300mm連接井井蓋)
	新設連接管(預留施作)	90	90度彎管連接井(Ø300mm連接井井蓋)
GL	地面高程(m)	OR	單接側通連接井(Ø300mm連接井井蓋)
INV	管底高程(m)	DS	兩側合流連接井(Ø300mm連接井井蓋)
Depth	設施深度(m)	Y	Y型接頭(§200mm*§100mm)
L	管線中心長度(m)		數量計算線

工程數量統計表

街廓	巷道連接管			設施			總戶數	設計接管戶數
	巷巷	後巷	人行道	RC陰井	連接管陰井	P900人孔		
26	(M)	(M)	(M)	(座)	(座)	(座)	(戶)	(戶)
小計	46	0	0	0	2	0	71	6

街廓	道路側	道路側	退縮或後巷寬度＜1.5m	後巷寬度≧1.5m	未設計戶數	已接管戶數
	DR	DRW	DR (DRW)	DR (DRW)		
0	(處)	(處)	(處)	(處)	(戶)	(戶)
小計	7	0	0	0	0	65

街廓	圓流管件							
	單管雜排	雙管雜排	糞管	1糞1雜排	機械排放	R接法	Z接法	Y型接頭
	UT	UTW	HYS	45YS-UT	P	R	Z	Y
0	(處)	(處)	(處)	(處)	(處)	(處)	(處)	(處)
小計	0	0	7	0	0	0	0	4

內政部國土管理署下水道工程分署 SEWER ENGINEERING BRANCH , NATIONAL LAND MANAGEMNET AGENCY , MINISTRY OF THE INTERIOR	臺中市11期重劃區及四張犁地區 污水下水道系統工程- 第3分標(河北路及后庄路等區域)	連接管設計平面圖(二十六)	工程編號	112-4000-0102-6600-1560	利望工程顧問股份有限公司 LAYDEN Engineering Consultants CO.,LTD.

繪圖	林靜慧	複核	方彥勝	圖號	L-085
設計	李冠毅	核准	黃俊榮	共	183 張
初核	紀政祥	日期	112.6		

工程顧問技師簽章

黃俊榮 技師

內政部國土管理署下水道工程分署 工程顧問技師簽章 內政部字第007098號

本分署簽證並不免除合約廠商及本圖簽認技師之責任

第 27 街廓

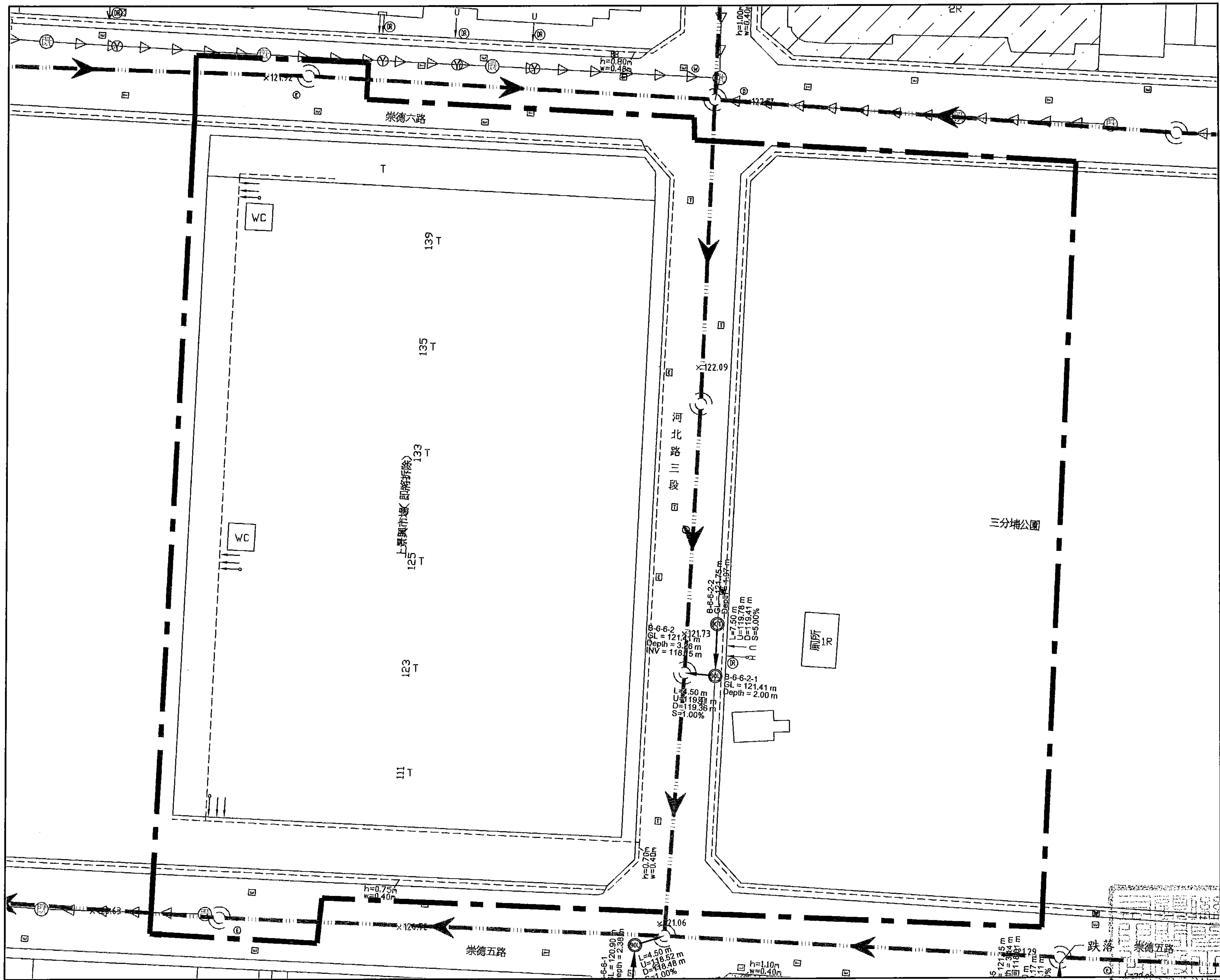

A1 Scale: 1:300
A3 Scale: 1:600

施工範圍索引圖

NTS

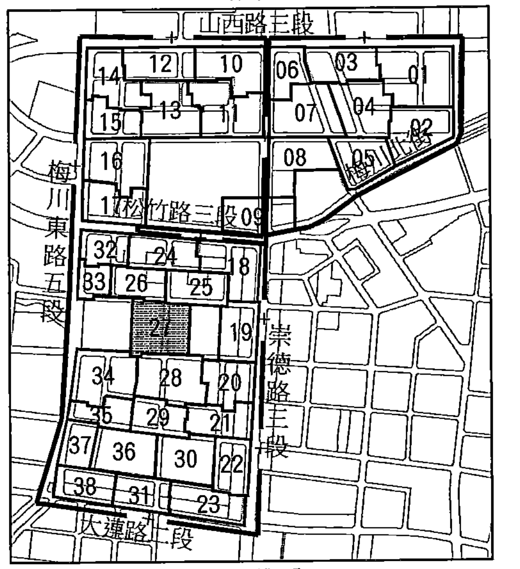

圖例說明

圖示	地物名稱	圖示	地物名稱
	第三標工程範圍	S	坡度(%)
	水溝線	U	上游管底高程(m)
	UT接法	D	下游管底高程(m)
	HYS接法		單側高差調整匯流接頭
	UTW接法		雙側高差調整匯流接頭
	45YS-UT接法		既設陰井
	P接法		他標陰井
	R接法		RC陰井
	Z接法		P900人孔
	現有用戶污水雜排水出口		起點連接井(Ø300mm連接井鑄鐵蓋)
	現有用戶污水糞管出口		直型連接井(Ø300mm連接井鑄鐵蓋)
	雨排		30度彎管連接井(Ø300mm連接井鑄鐵蓋)
	雨污混接		90度彎管連接井(Ø300mm連接井鑄鐵蓋)
	既設污水陰井、自設陰井		單接側通連接井(Ø300mm連接井鑄鐵蓋)
	化糞池		雙接兩側通連接井(Ø300mm陰井鑄鐵蓋)
	油脂截留器		兩側合流連接井(Ø300mm連接井鑄鐵蓋)
	既設連接管		單側跌落連接井 (Ø300mm連接井井蓋)
	他標連接管		起點連接井(Ø300mm連接井井蓋)
	新設連接管		直型連接井(Ø300mm連接井井蓋)
	新設連接管(拆除後施作)		30度彎管連接井(Ø300mm連接井井蓋)
	新設連接管(預留施作)		90度彎管連接井(Ø300mm連接井井蓋)
GL	地面高程(m)		單接側通連接井(Ø300mm連接井井蓋)
INV	管底高程(m)		兩側合流連接井(Ø300mm連接井井蓋)
Depth	設施深度(m)	Ⓨ	Y型接頭(ϕ200mm*ϕ100mm)
L	管線中心長度(m)		數量計算線

工程數量統計表

街廓	巷道連接管			設施			總戶數	設計接管戶數
	前巷	後巷	人行道	RC陰井	連接管陰井	P900人孔		
27	(M)	(M)	(M)	(座)	(座)	(座)	(戶)	(戶)
小計	11	0	0	0	2	0	6	0

街廓	道路側	道路側	退縮或後巷寬度<1.5m	後巷寬度≧1.5m	未設計戶數	已接管戶數
	DR	DRW	DR(DRW)	DR(DRW)		
0	(處)	(處)	(處)	(處)	(戶)	(戶)
小計	1	0	0	0	6	0

街廓	匯流管件							
	單管雜排	雙管雜排	糞管	1糞1雜排	機械排放	R接法	Z接法	Y型接頭
	UT	UTW	HYS	45YS-UT	P	R	Z	Y
0	(處)	(處)	(處)	(處)	(處)	(處)	(處)	(處)
小計	1	0	1	0	0	[illegible]	[illegible]	[illegible]

內政部國土管理署下水道工程分署
SEWER ENGINEERING BRANCH , NATIONAL LAND MANAGEMNET AGENCY , MINISTRY OF THE INTERIOR

臺中市11期重劃區及四張犁地區
污水下水道系統工程-
第3分標(河北路及后庄路等區域)

連接管設計平面圖(二十七)

工程編號 112-4000-0102-6600-1560

聯興工程顧問股份有限公司
LANDSEN Engineering Consultants CO.,LTD

繪圖	林靜慧	複核	方彥凱
設計	李冠毅	核准	黃俊銘
初核	紀政祥	日期	112.09

圖號 L-86

技師簽證

本分署簽證並不免除合約廠商及本圖簽認技師之責任

第 28 街廓

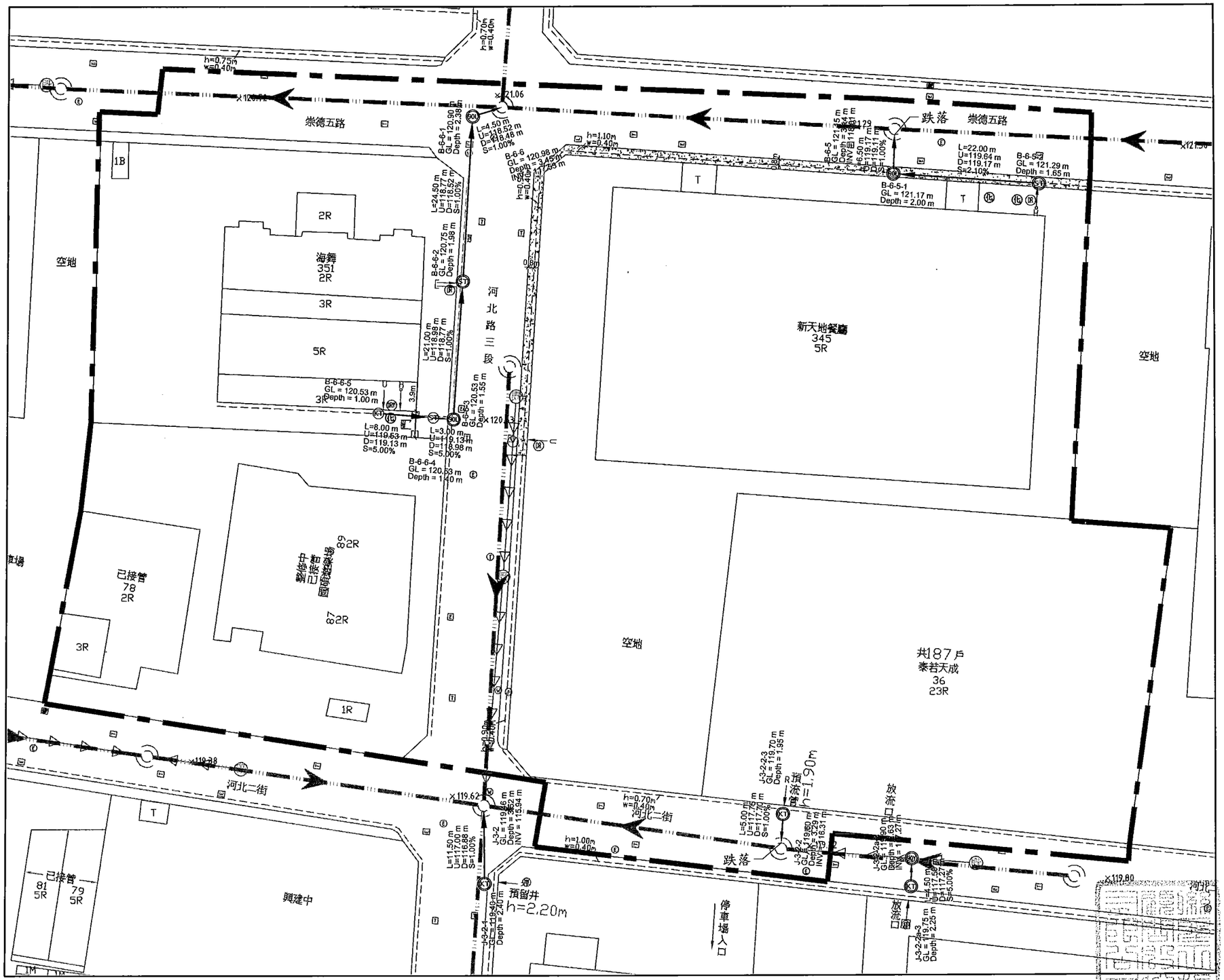

北

A1 Scale: 1:300
A3 Scale: 1:600

施工範圍索引圖

NTS

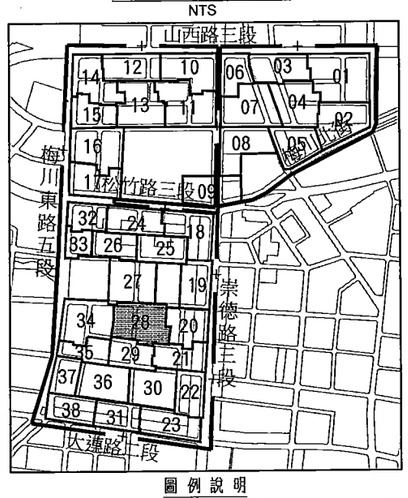

圖例說明

圖示	地物名稱	圖示	地物名稱
	第三標工程範圍	S	坡度(%)
	水溝蓋	U	上游管底高程(m)
	UT接法	D	下游管底高程(m)
	HYS接法		單側高差調整匯流接頭
	UTW接法		雙側高差調整匯流接頭
	45YS-UT接法		既設陰井
	P接法		他棟陰井
	R接法		RC陰井
	Z接法		P900人孔
	現有用戶污水雜排水出口		起點連接井(Ø300mm連接井鑄鐵蓋)
	現有用戶污水真管出口		直型連接井(Ø300mm連接井鑄鐵蓋)
	雨排		30度彎管連接井(Ø300mm連接井鑄鐵蓋)
	兩污混接		90度彎管連接井(Ø300mm連接井鑄鐵蓋)
	既設污水陰井、自設陰井		單接側通連接井(Ø300mm連接井鑄鐵蓋)
	化糞池		雙接兩側通連接井(Ø300mm陰井鑄鐵蓋)
	油脂截留器		兩側合流連接井(Ø300mm連接井鑄鐵蓋)
	既設連接管		單側跌落連接井 (Ø300mm連接井井蓋)
	他側連接管		起點連接井(Ø300mm連接井井蓋)
	新設連接管		直型連接井(Ø300mm連接井井蓋)
	新設連接管(拆除後施作)		30度彎管連接井(Ø300mm連接井井蓋)
	新設連接管(預留施作)		90度彎管連接井(Ø300mm連接井井蓋)
GL	地面高程(m)		單接側通連接井(Ø300mm連接井井蓋)
INV	管底高程(m)		兩側合流連接井(Ø300mm連接井井蓋)
Depth	設施深度(m)		Y型接頭(φ200mm*φ100mm)
L	管線中心長度(m)		數量計算線

工程數量統計表

街廓	巷道連接管			設施			總戶數	設計接管戶數
	前巷	後巷	人行道	RC陰井	連接管陰井	P900人孔		
28	(M)	(M)	(M)	(個)	(個)	(個)	(戶)	(戶)
小計	77	8	6	0	8	0	193	189

街廓	道路側	道路側	退縮或後巷寬度<1.5m	後巷寬度≧1.5m	未設計戶數	已接管戶數
	DR	DRW	DR(DRW)	DR(DRW)		
0	(處)	(處)	(處)	(處)	(戶)	(戶)
小計	2	0	0	1	0	4

街廓	匯流管件							
	單管雜排	雙管雜排	真管	1真1雜排	機械排放	R接法	Z接法	Y型接頭
	UT	UTW	HYS	45YS-UT	P	R	Z	Y
0	(處)	(處)	(處)	(處)	(處)	(處)	(處)	(處)
小計	1	1	2	0				

內政部國土管理署下水道工程分署 SEWER ENGINEERING BRANCH , NATIONAL LAND MANAGEMNET AGENCY , MINISTRY OF THE INTERIOR	臺中市11期重劃區及四張犁地區 污水下水道系統工程- 第3分標(河北路及后庄路等區域)	連接管設計平面圖(二十八)	工程編號	112-4000-0102-6600-1560

聯盟工程顧問股份有限公司 LIANMEN Engineering Consultants CO.,LTD			
繪圖	林靜慧	複核	方彥凱
設計	李冠毅	核准	黃俊銘
初核	紀政祥	日期	112.09

技師簽章

黃俊銘 第007600號 大地工程技師

本分署簽證並不免除合約廠商及本圖簽認技師之責任

第 29 街廓

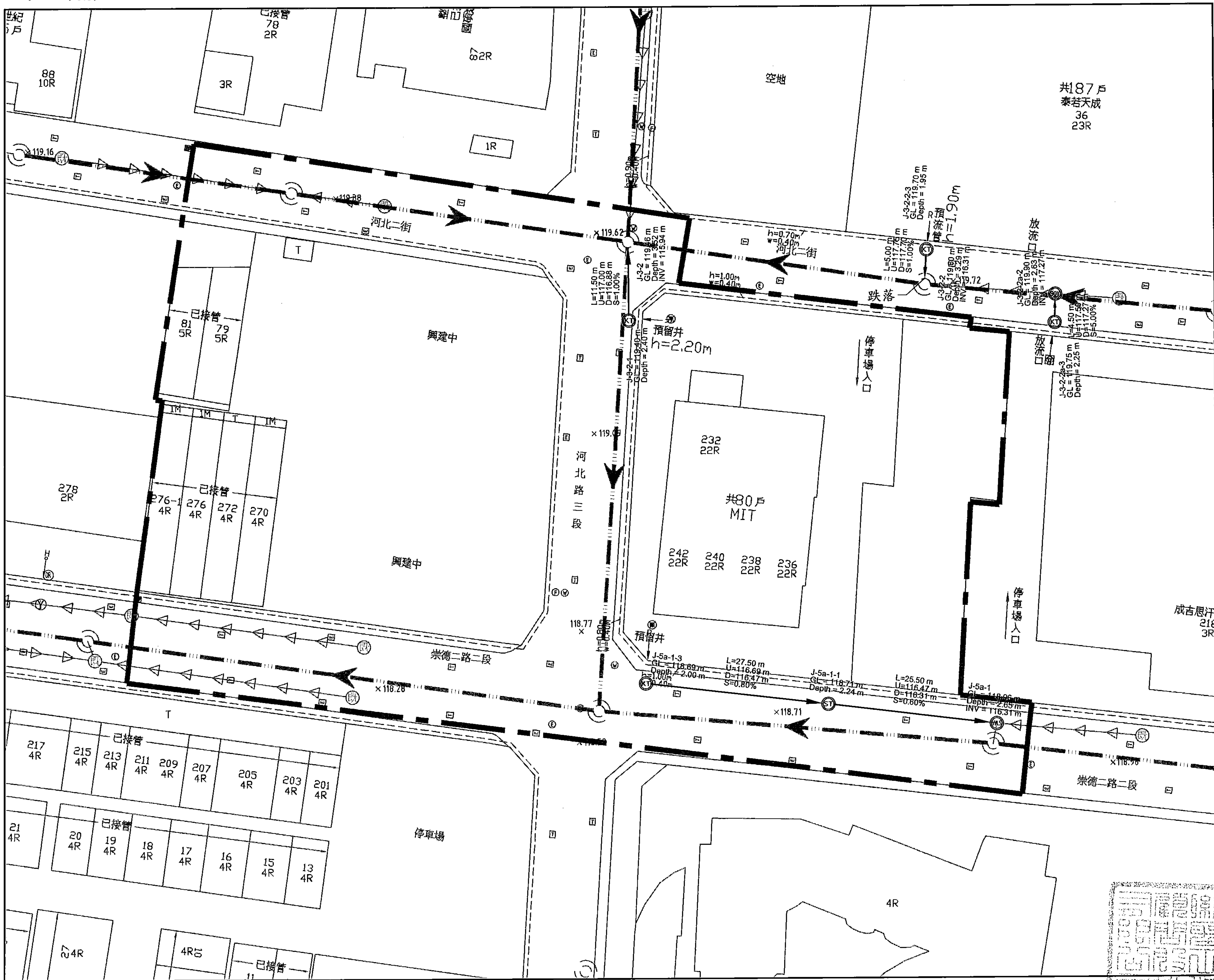

北

A1 Scale: 1:300
A3 Scale: 1:600

施工範圍索引圖

NTS

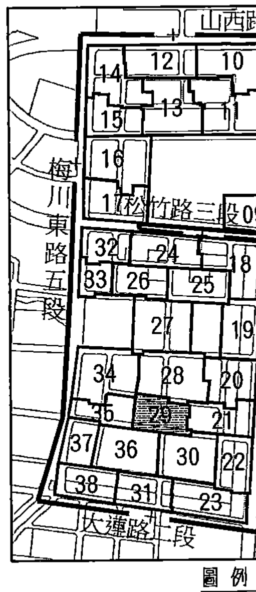

圖例說明

圖示	地物名稱	圖示	地物名稱
—·—	第三標工程範圍	S	坡度(%)
----	水溝線	U	上游管底高程(m)
⊃→	UT接法	D	下游管底高程(m)
	HYS接法	DR	單側高差調整匯流接頭
	UTW接法	DRW	雙側高差調整匯流接頭
	45YS-UT接法	既	既設陰井
	P接法	他	他標陰井
	R接法	R	RC陰井
	Z接法	900	P900人孔
	現有用戶污水雜排水出口	KT	起點連接井(Ø300mm連接井鑄鐵蓋)
	現有用戶污水糞管出口	ST	直型連接井(Ø300mm連接井鑄鐵蓋)
	雨排	30	30度彎管連接井(Ø300mm連接井鑄鐵蓋)
	雨污混接	90	90度彎管連接井(Ø300mm連接井鑄鐵蓋)
	既設污水陰井、自設陰井	90T	單接側通連接井(Ø300mm連接井鑄鐵蓋)
	化糞池		雙接兩側通連接井(Ø300mm陰井鑄鐵蓋)
	油脂截留器	WLS	兩側合流連接井(Ø300mm連接井鑄鐵蓋)
	既設連接管	DR	單側跌落連接井 (Ø300mm連接井井蓋)
	他標連接管	KT	起點連接井(Ø300mm連接井井蓋)
	新設連接管	ST	直型連接井(Ø300mm連接井井蓋)
	新設連接管(拆除後施作)	30	30度彎管連接井(Ø300mm連接井井蓋)
	新設連接管(預留施作)	90	90度彎管連接井(Ø300mm連接井井蓋)
GL	地面高程(m)	90T	單接側通連接井(Ø300mm連接井井蓋)
INV	管底高程(m)	WLS	兩側合流連接井(Ø300mm連接井井蓋)
Depth	設施深度(m)	Y	Y型接頭(∮200mm*∮100mm)
L	管線中心長度(m)	— - —	數量計算線

工程數量統計表

街廓	巷道連接管 前巷	巷道連接管 後巷	巷道連接管 人行道	設施 RC陰井	設施 連接管陰井	設施 P900人孔	總戶數	設計接管戶數
29	(M)	(M)	(M)	(座)	(座)	(座)	(戶)	(戶)
小計	68	0	0	0	5	0	86	80

街廓	道路側	道路側	退縮或後巷寬度<1.5m	後巷寬度≧1.5m	未設計戶數	已接管戶數
	DR	DRW	DR(DRW)	DR(DRW)		
0	(處)	(處)	(處)	(處)	(戶)	(戶)
小計	0	0	0	0	0	6

街廓	匯流管件 單管雜排	雙管雜排	糞管	1糞1雜排	機械排放	R接法	Z接法	Y型接頭
	UT	UTW	HYS	45YS-UT	P	R	Z	Y
0	(處)	(處)	(處)	(處)	(處)	(處)	(處)	(處)
小計	0	0	0	0	0	[illegible]	[illegible]	[illegible]

內政部國土管理署下水道工程分署
SEWER ENGINEERING BRANCH, NATIONAL LAND MANAGEMNET AGENCY, MINISTRY OF THE INTERIOR

臺中市11期重劃區及四張犁地區
污水下水道系統工程-
第3分標(河北路及后庄路等區域)

連接管設計平面圖(二十九)

工程編號	112-4000-0102-6600-1560

聯聖工程顧問股份有限公司
LANDSEN Engineering Consultants CO.,LTD

繪圖	林靜慧	複核	方彥凱
設計	李冠毅	核准	黃俊銘
初核	紀政祥	日期	112.09

技師簽認

圖號 L-29

黃俊銘

本分署簽證並不免除合約廠商及本圖簽認技師之責任

第 30 街廓

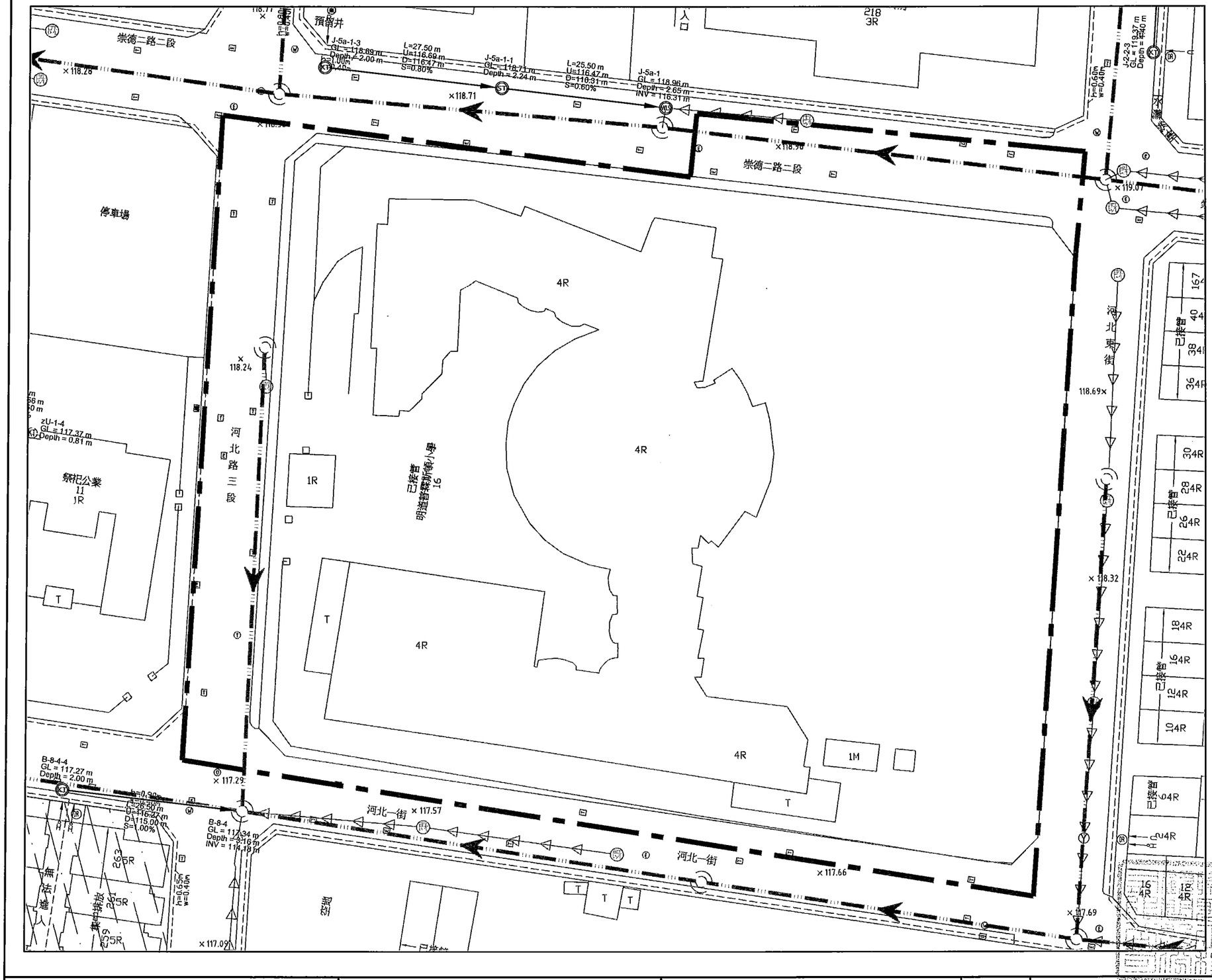

北

A1 Scale: 1:300
A3 Scale: 1:600

施工範圍索引圖

NTS

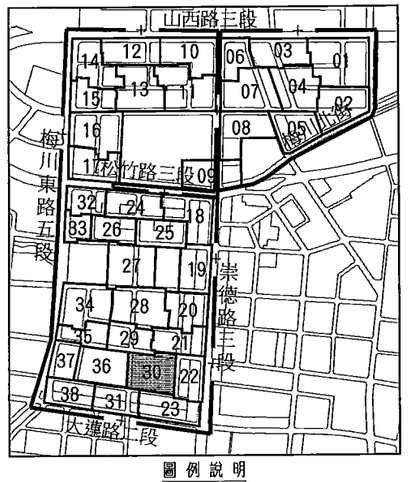

圖 例 說 明

圖示	地物名稱	圖示	地物名稱
	第三標工程範圍	S	坡度(%)
	水溝線	U	上游管底高程(m)
	UT接法	D	下游管底高程(m)
	HYS接法		單側高差調整匯流接頭
	UTW接法		雙側高差調整匯流接頭
	45YS-UT接法		既設陰井
	P接法		他標陰井
	R接法		RC陰井
	Z接法		P900人孔
	現有用戶污水雜排水出口		起點連接井(Ø300mm連接井鑄鐵蓋)
	現有用戶污水糞管出口		直型連接井(Ø300mm連接井鑄鐵蓋)
	雨排		30度彎管連接井(Ø300mm連接井鑄鐵蓋)
	雨污混接		90度彎管連接井(Ø300mm連接井鑄鐵蓋)
	既設污水陰井、自設陰井		單接側邊連接井(Ø300mm連接井鑄鐵蓋)
	化糞池		雙接兩側邊連接井(Ø300mm陰井鑄鐵蓋)
	油脂截留器		兩側合流連接井(Ø300mm連接井鑄鐵蓋)
	既設連接管		單側跌落連接井 (Ø300mm連接井井蓋)
	他標連接管		起點連接井(Ø300mm連接井片蓋)
	新設連接管		直型連接井(Ø300mm連接井片蓋)
	新設連接管(拆除後施作)		30度彎管連接井(Ø300mm連接井井蓋)
	新設連接管(預留施作)		90度彎管連接井(Ø300mm連接井井蓋)
GL	地面高程(m)		單接側邊連接井(Ø300mm連接井井蓋)
INV	管底高程(m)		兩側合流連接井(Ø300mm連接井井蓋)
Depth	設置深度(m)		Y型接頭(φ200mm*φ100mm)
L	管線中心長度(m)		數量計算線

工程數量統計表

街廓	巷道連接管			設備			戶數	設計接管戶數
	靜巷	後巷	人行道	RC陰井	連接管陰井	P900人孔		
30	(M)	(M)	(M)	(座)	(座)	(座)	(戶)	(戶)
小計	0	0	0	0	0	0	1	0

街廓	道路側	道路側	調節成後巷寬度<1.5m		後巷寬度≧1.5m		未設計戶數	已接管戶數
	DR	DRW	DR(DRW)		DR(DRW)			
0	(處)	(處)	(處)		(處)		(戶)	(戶)
小計	0	0	0		0		0	1

街廓	雜管雜排	雙管雜排	糞管	雨污雜排	機械排放	R接法	Z接法	Y型接頭
	UT	UTW	HYS	45YS-UT	P	R	Z	Y
0	(處)	(處)	(處)	(處)	(處)	(處)	(處)	(處)
小計	0	0	0	0				

內政部國土管理署下水道工程分署 SEWER ENGINEERING BRANCH , NATIONAL LAND MANAGEMNET AGENCY , MINISTRY OF THE INTERIOR	臺中市11期重劃區及四張犁地區 污水下水道系統工程- 第3分標(河北路及后庄路等區域)	連接管設計平面圖(三十)	工程編號	112-4000-0102-6600-1560

聯盟工程顧問股份有限公司 LANDSEN Engineering Consultants CO.,LTD			
繪 圖	林靜慈	複 核	方彥凱
設 計	李冠毅	核 准	黃俊銘
初 核	紀政祥	日 期	112.09

技 師 簽 章

圖 號 L 08

黃俊銘 第007639號 土木工程技師

本分署簽證並不免除合約廠商及本圖簽認技師之責任

第 31 街廓

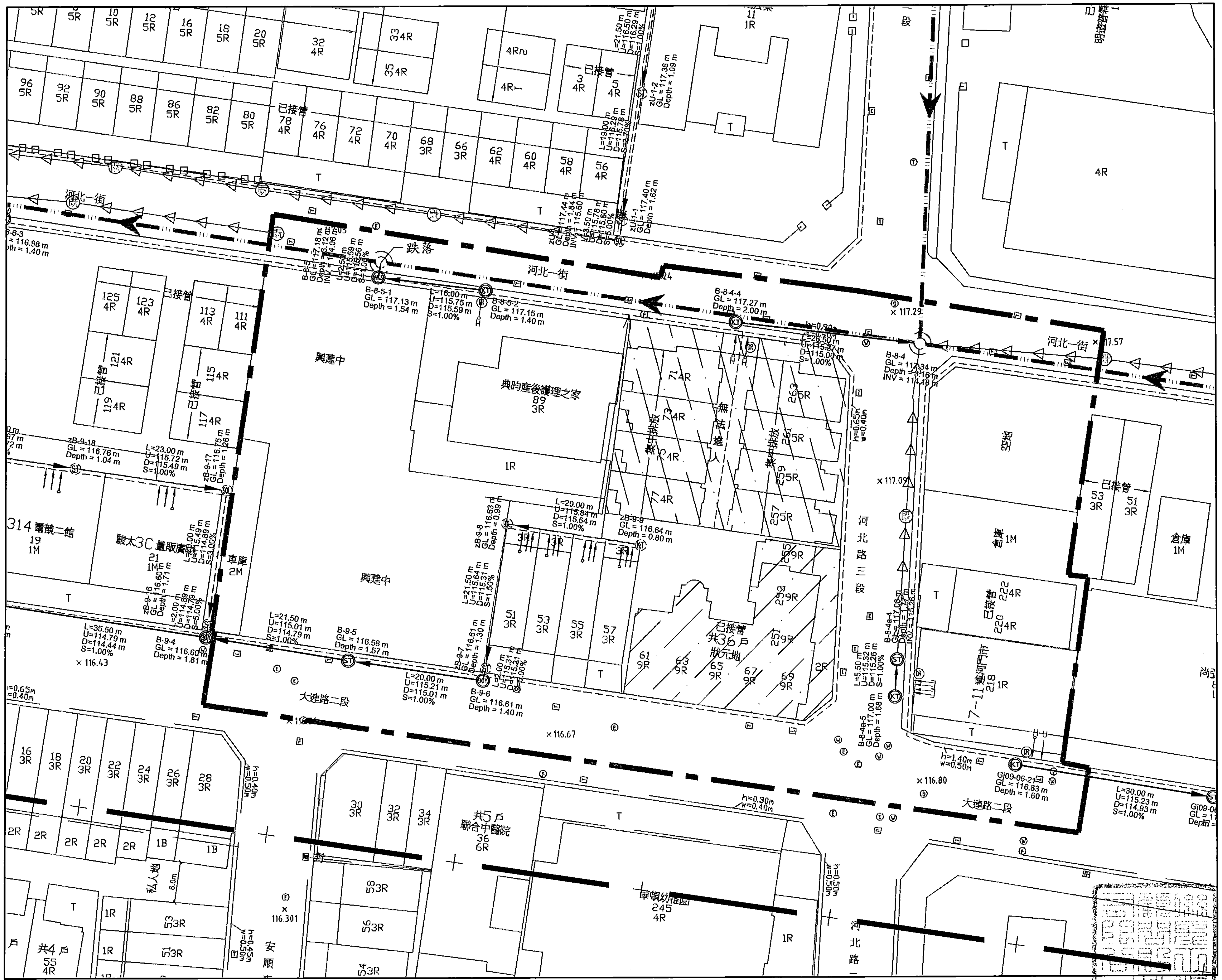

A1 Scale: 1:300
A3 Scale: 1:600

施工範圍索引圖

NTS

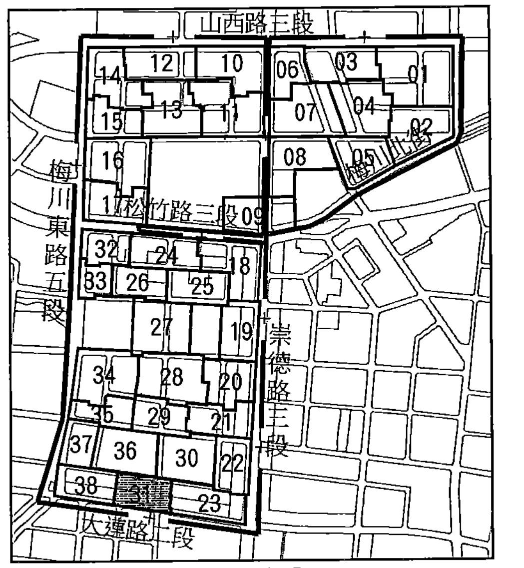

圖例說明

圖示	地物名稱	圖示	地物名稱
	第三標工程範圍	S	坡度(%)
	水溝線	U	上游管底高程(m)
	UT接法	D	下游管底高程(m)
	HYS接法		單側高差調整匯流接頭
	UTW接法		雙側高差調整匯流接頭
	45YS-UT接法		既設陰井
	P接法		他標陰井
	R接法		RC陰井
	Z接法		P900人孔
	現有用戶污水雜排水出口		起點連接井(Ø300mm連接井鑄鐵蓋)
	現有用戶污水糞管出口		直型連接井(Ø300mm連接井鑄鐵蓋)
	雨排		30度彎管連接井(Ø300mm連接井鑄鐵蓋)
	雨污混接		90度彎管連接井(Ø300mm連接井鑄鐵蓋)
	既設污水陰井、自設陰井		單接側通連接井(Ø300mm連接井鑄鐵蓋)
	化糞池		雙接兩側通連接井(Ø300mm陰井鑄鐵蓋)
	油脂截留器		兩側合流連接井(Ø300mm連接井鑄鐵蓋)
	既設連接管		單側跌落連接井 (Ø300mm連接井井蓋)
	他標連接管		起點連接井(Ø300mm連接井井蓋)
	新設連接管		直型連接井(Ø300mm連接井井蓋)
	新設連接管(拆除後施作)		30度彎管連接井(Ø300mm連接井井蓋)
	新設連接管(預留施作)		90度彎管連接井(Ø300mm連接井井蓋)
GL	地面高程(m)		單接側通連接井(Ø300mm連接井井蓋)
INV	管底高程(m)		兩側合流連接井(Ø300mm連接井井蓋)
Depth	設施深度(m)	Ⓨ	Y型接頭(∮200mm*∮100mm)
L	管線中心長度(m)		數量計算線

工程數量統計表

街廓	巷道連接管			設施			總戶數	設計接管戶數
	前巷	後巷	人行道	RC陰井	連接管陰井	P900人孔		
31	(M)	(M)	(M)	(座)	(座)	(座)	(戶)	(戶)
小計	90	0	0	0	7	0	52	10

街廓	道路側	道路側	退縮或後巷寬度＜1.5m	後巷寬度≧1.5m	未設計戶數	已接管戶數
	DR	DRW	DR (DRW)	DR (DRW)		
0	(處)	(處)	(處)	(處)	(戶)	(戶)
小計	3	0	0	0	4	38

街廓	匯流管件							
	單管雜排	雙管雜排	糞管	1糞1雜排	機械排放	R接法	Z接法	Y型接頭
	UT	UTW	HYS	45YS-UT	P	R		
0	(處)	(處)	(處)	(處)	(處)	(處)	(處)	(處)
小計	0	2	3	0	0	0	[illegible]	0

技師簽證

內政部國土管理署下水道工程分署 SEWER ENGINEERING BRANCH , NATIONAL LAND MANAGEMNET AGENCY , MINISTRY OF THE INTERIOR	臺中市11期重劃區及四張犁地區 污水下水道系統工程- 第3分標(河北路及后庄路等區域)	連接管設計平面圖(三十一)	工程編號	112-4000-0102-6600-1560

聯聖工程顧問股份有限公司
LANDSEN Engineering Consultants CO.,LTD

繪圖	林靜慧	複核	方彥凱
設計	李冠毅	核准	黃俊銘
初核	紀政祥	日期	112.09

圖號 3F 183

本分署簽證並不免除合約廠商及本圖簽認技師之責任

第 32 街廓

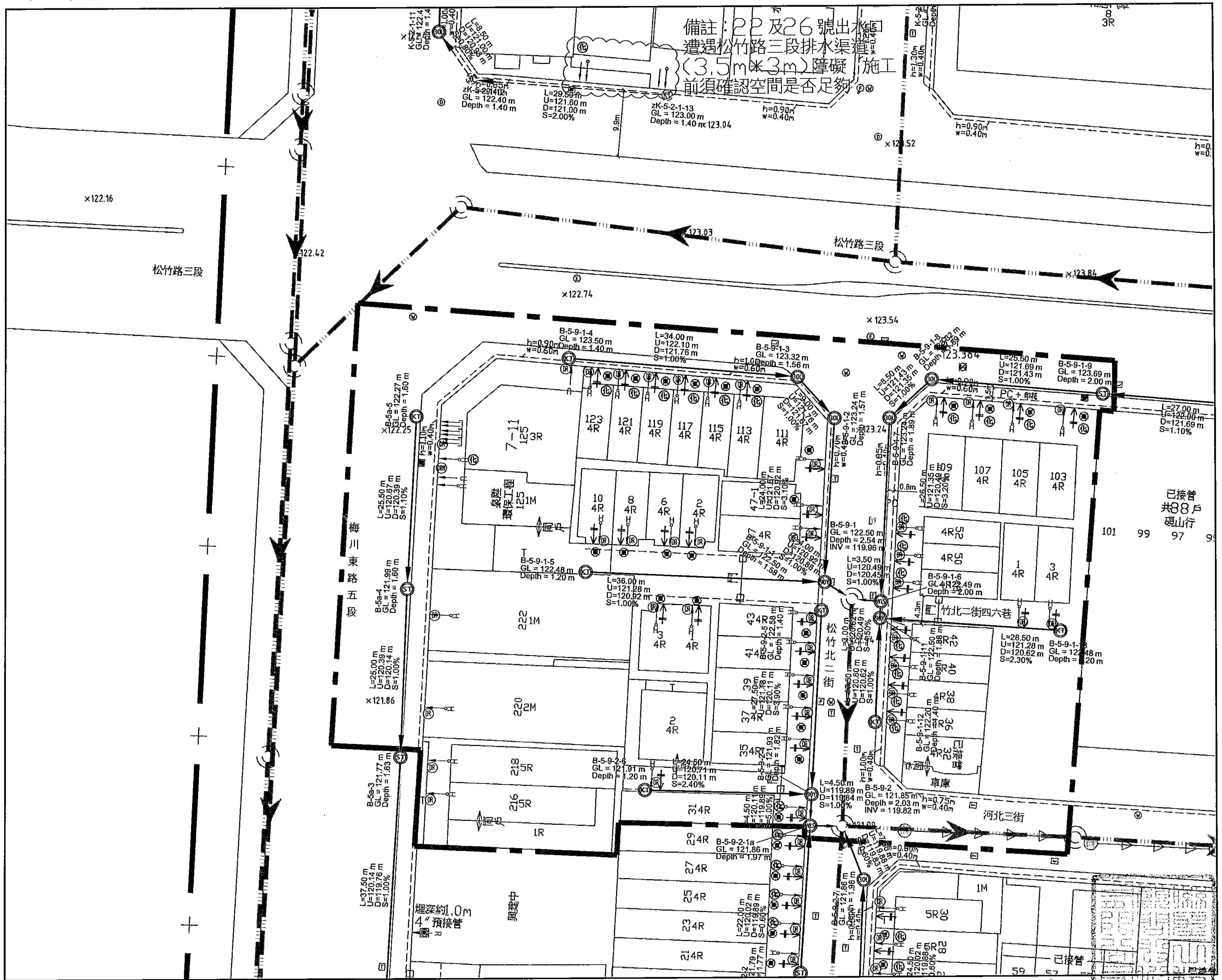

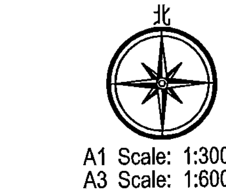

施工範圍索引圖

NTS

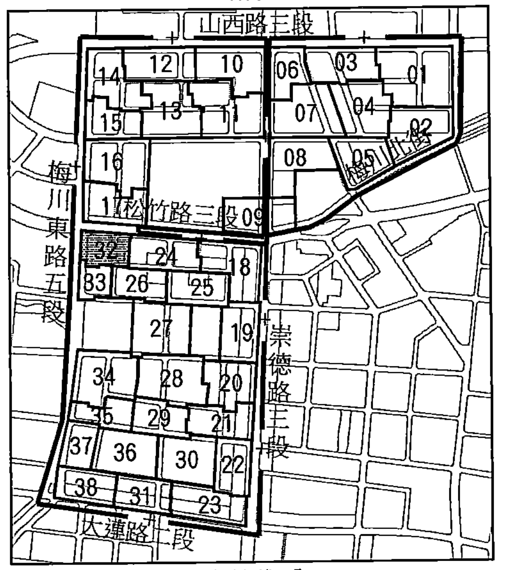

圖例說明

圖示	地物名稱	圖示	地物名稱
—·—	第三標工程範圍	S	坡度(%)
----	水溝線	U	上游管底高程(m)
⊃—	UT接法	D	下游管底高程(m)
I○—	HYS接法	DR	單側高差調整匯流接頭
⊏═	UTW接法	DRW	雙側高差調整匯流接頭
⊏═	45YS-UT接法	既	既設陰井
⊖—	P接法	他	他標陰井
α—	R接法	R	RC陰井
N—	Z接法	900	P900人孔
—→	現有用戶污水雜排水出口	KT	起點連接井(Ø300mm連接井鑄鐵蓋)
○→	現有用戶污水糞管出口	ST	直型連接井(Ø300mm連接井鑄鐵蓋)
○→	雨排	30L	30度彎管連接井(Ø300mm連接井鑄鐵蓋)
╋>	雨污混接	90L	90度彎管連接井(Ø300mm連接井鑄鐵蓋)
◉ ▣	既設污水陰井、自設陰井	WY	單接側通連接井(Ø300mm連接井鑄鐵蓋)
化	化糞池	WD	雙接兩側通連接井(Ø300mm陰井鑄鐵蓋)
○=○	油脂截留器	WLS	兩側合流連接井(Ø300mm連接井鑄鐵蓋)
→→	既設連接管	DR	單側跌落連接井 (Ø300mm連接井井蓋)
—>—	他標連接管	KT	起點連接井(Ø300mm連接井井蓋)
—→	新設連接管	ST	直型連接井(Ø300mm連接井井蓋)
—▷	新設連接管(拆除後施作)	30	30度彎管連接井(Ø300mm連接井井蓋)
---→	新設連接管(預留施作)	90	90度彎管連接井(Ø300mm連接井井蓋)
GL	地面高程(m)	WY	單接側通連接井(Ø300mm連接井井蓋)
INV	管底高程(m)	WLS	兩側合流連接井(Ø300mm連接井井蓋)
Depth	設施深度(m)	Y	Y型接頭(∮200mm*∮100mm)
L	管線中心長度(m)	—·—	數量計算線

工程數量統計表

街廓	巷道連接管 前巷	巷道連接管 後巷	巷道連接管 人行道	設施 RC陰井	設施 連接管陰井	設施 P900人孔	總戶數	設計接管戶數
32	(M)	(M)	(M)	(座)	(座)	(座)	(戶)	(戶)
小計	332	0	0	0	19	0	41	40

街廓	道路側 DR	道路側 DRW	退縮或後巷寬度＜1.5m DR(DRW)	後巷寬度≧1.5m DR(DRW)	未設計戶數	已接管戶數
0	(處)	(處)	(處)	(處)	(戶)	(戶)
小計	39	1	0	0	0	1

街廓	匯流管件 單管雜排 UT	雙管雜排 UTW	糞管 HYS	1糞1雜排 45YS-UT	機械排放 P	R接法 R	Z接法 Z	Y型接頭 Y
0	(處)	(處)	(處)	(處)	(處)	(處)	(處)	(處)
小計	2	3	39	0	0	0	0	0

內政部國土管理署下水道工程分署 SEWER ENGINEERING BRANCH, NATIONAL LAND MANAGEMNET AGENCY, MINISTRY OF THE INTERIOR	臺中市11期重劃區及四張犁地區 污水下水道系統工程- 第3分標(河北路及后庄路等區域)	連接管設計平面圖(三十二)	工程編號	112-4000-0102-6600-1560

聯昇工程顧問股份有限公司 LANDSEN Engineering Consultants CO.,LTD			
繪圖	林靜慧	複核	方彥凱
設計	李冠毅	核准	黃俊銘
初核	紀政祥	日期	112.09

圖號 L-32 091/183

技師簽證 黃俊銘 土木工程技師 技字第007638號 聯昇工程顧問股份有限公司

第 33 街廓

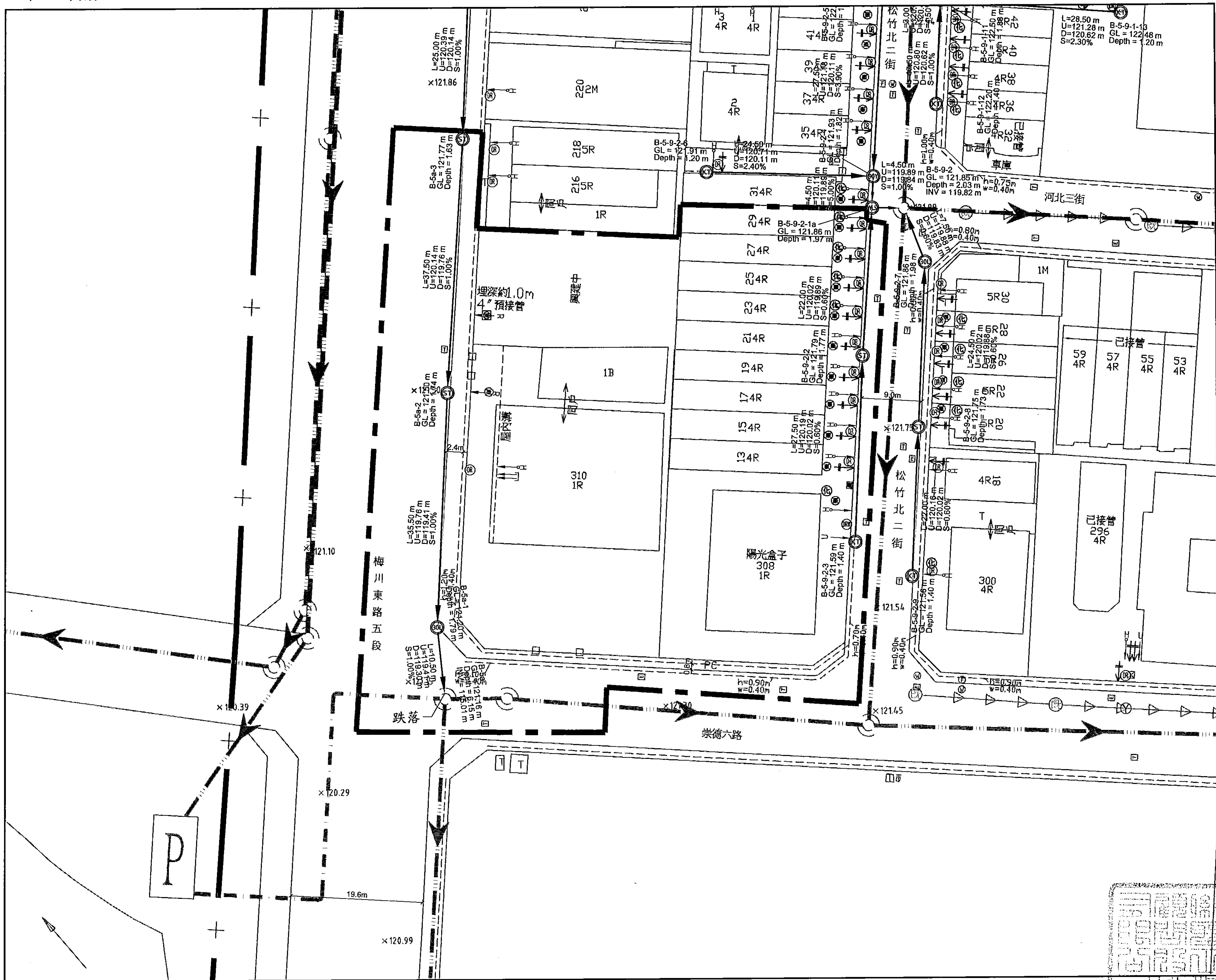

A1 Scale: 1:300
A3 Scale: 1:600

施工範圍索引圖

NTS

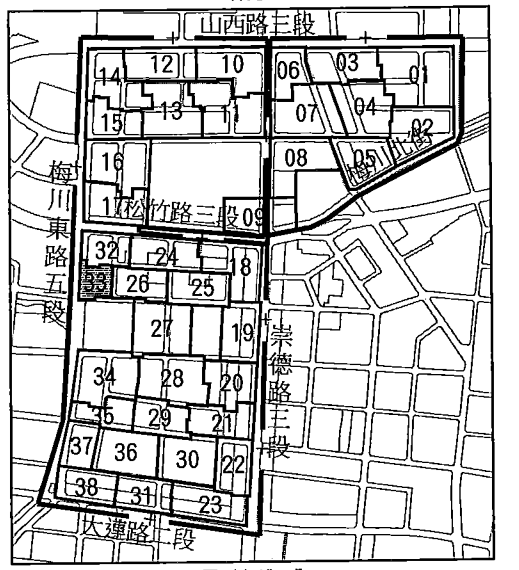

圖例說明

圖示	地物名稱	圖示	地物名稱
	第三標工程範圍	S	坡度(%)
	水溝線	U	上游管底高程(m)
	UT接法	D	下游管底高程(m)
	HYS接法		單側高差調整匯流接頭
	UTW接法		雙側高差調整匯流接頭
	45YS-UT接法		既設陰井
	P接法		他標陰井
	R接法		RC陰井
	Z接法		P900人孔
	現有用戶污水雜排水出口		起點連接井(Ø300mm連接井鑄鐵蓋)
	現有用戶污水糞管出口		直型連接井(Ø300mm連接井鑄鐵蓋)
	雨排		30度彎管連接井(Ø300mm連接井鑄鐵蓋)
	雨污混接		90度彎管連接井(Ø300mm連接井鑄鐵蓋)
	既設污水陰井、自設陰井		單接側通連接井(Ø300mm連接井鑄鐵蓋)
	化糞池		雙接兩側通連接井(Ø300mm陰井鑄鐵蓋)
	油脂截留器		兩側合流連接井(Ø300mm連接井鑄鐵蓋)
	既設連接管		單側跌落連接井(Ø300mm連接井井蓋)
	他標連接管		起點連接井(Ø300mm連接井井蓋)
	新設連接管		直型連接井(Ø300mm連接井井蓋)
	新設連接管(拆除後施作)		30度彎管連接井(Ø300mm連接井井蓋)
	新設連接管(預留施作)		90度彎管連接井(Ø300mm連接井井蓋)
GL	地面高程(m)		單接側通連接井(Ø300mm連接井井蓋)
INV	管底高程(m)		兩側合流連接井(Ø300mm連接井井蓋)
Depth	設施深度(m)	Y	Y型接頭(∮200mm*∮100mm)
L	管線中心長度(m)		數量計算線

工程數量統計表

街廓	巷道連接管 前巷	巷道連接管 後巷	巷道連接管 人行道	設施 RC陰井	設施 連接管陰井	設施 P900人孔	總戶數	設計接管戶數
33	(M)	(M)	(M)	(座)	(座)	(座)	(戶)	(戶)
小計	130	0	0	0	5	0	11	11
街廓	道路側 DR	道路側 DRW	退縮或後巷寬度<1.5m DR(DRW)		後巷寬度≧1.5m DR(DRW)		未設計戶數	已接管戶數
0	(處)	(處)	(處)		(處)		(戶)	(戶)
小計	12	1	0		0		0	0
街廓	匯流管件 單管雜排 UT	雙管雜排 UTW	糞管 HYS	1糞1雜排 45YS-UT	機械排放 P	R接法 R	Z接法 Z	Y型接頭 Y
0	(處)	(處)	(處)	(處)	(處)	(處)	(處)	(處)
小計	1	1	13	0	0	2	0	0

內政部國土管理署下水道工程分署 SEWER ENGINEERING BRANCH , NATIONAL LAND MANAGEMNET AGENCY , MINISTRY OF THE INTERIOR	臺中市11期重劃區及四張犁地區 污水下水道系統工程- 第3分標(河北路及后庄路等區域)	連接管設計平面圖(三十三)	工程編號	112-4000-0102-6600-1560

稜聖工程顧問股份有限公司
LANDSEN Engineering Consultants CO.,LTD

繪 圖	林靜慧	複 核	方彥凱
設 計	李冠毅	核 准	黃俊銘
初 核	紀政祥	日 期	112.09

圖 號	
L 33	092

技師簽證

本分署簽證並不免除合約廠商及本圖簽認技師之責任

第 34 街廓

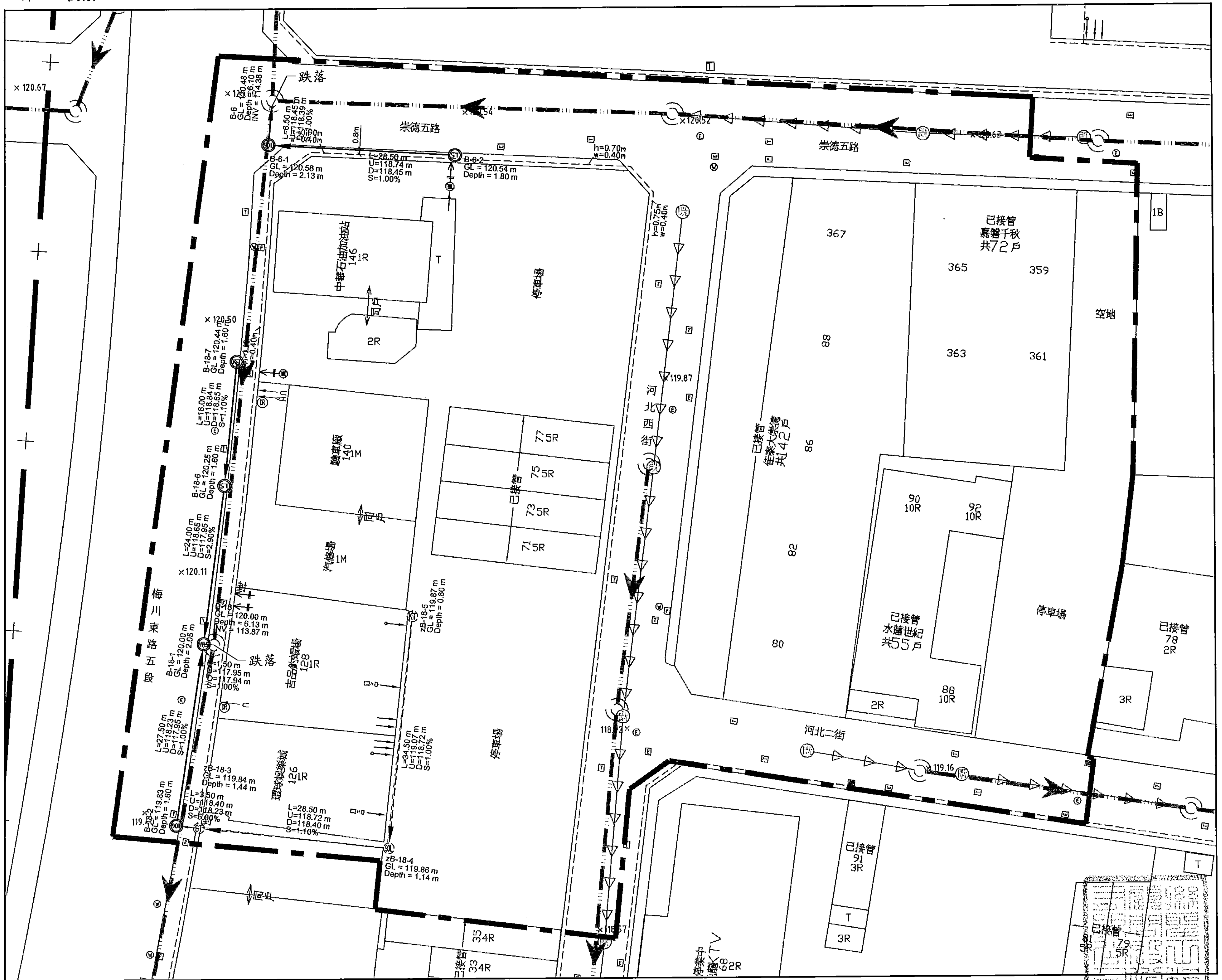

A1 Scale: 1:300
A3 Scale: 1:600

施工範圍索引圖

NTS

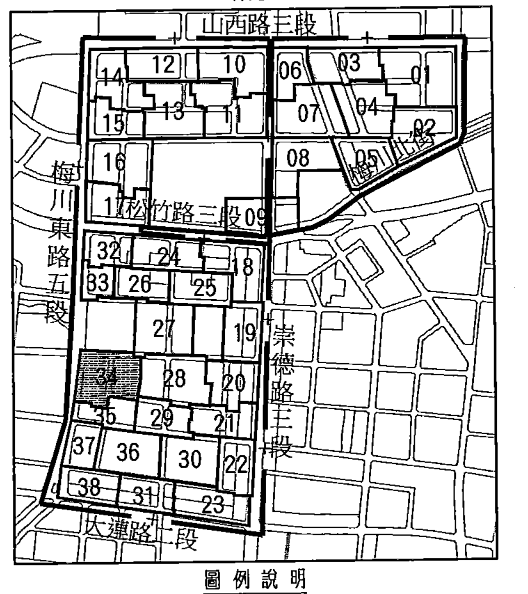

圖例說明

圖示	地物名稱	圖示	地物名稱
—·—	第三標工程範圍	S	坡度(%)
----	水溝線	U	上游管底高程(m)
	UT接法	D	下游管底高程(m)
	HYS接法	DR	單側高差調整匯流接頭
	UTW接法	DRW	雙側高差調整匯流接頭
	45YS-UT接法		既設陰井
	P接法		他標陰井
	R接法	R	RC陰井
	Z接法		P900人孔
	現有用戶污水雜排水出口	KT	起點連接井(Ø300mm連接井鑄鐵蓋)
	現有用戶污水糞管出口	ST	直型連接井(Ø300mm連接井鑄鐵蓋)
	雨排		30度彎管連接井(Ø300mm連接井鑄鐵蓋)
	雨污混接		90度彎管連接井(Ø300mm連接井鑄鐵蓋)
	既設污水陰井、自設陰井		單接側通連接井(Ø300mm連接井鑄鐵蓋)
	化糞池		雙接兩側通連接井(Ø300mm陰井鑄鐵蓋)
	油脂截留器		兩側合流連接井(Ø300mm連接井鑄鐵蓋)
	既設連接管		單側跌落連接井 (Ø300mm連接井井蓋)
	他標連接管	KT	起點連接井(Ø300mm連接井井蓋)
	新設連接管	ST	直型連接井(Ø300mm連接井井蓋)
	新設連接管(拆除後施作)		30度彎管連接井(Ø300mm連接井井蓋)
	新設連接管(預留施作)		90度彎管連接井(Ø300mm連接井井蓋)
GL	地面高程(m)		單接側通連接井(Ø300mm連接井井蓋)
INV	管底高程(m)		兩側合流連接井(Ø300mm連接井井蓋)
Depth	設施深度(m)	Y	Y型接頭(∮200mm*∮100mm)
L	管線中心長度(m)	— —	數量計算線

工程數量統計表

街廓	巷道連接管			設施			總戶數	設計接管戶數
	前巷	後巷	人行道	RC陰井	連接管陰井	P900人孔		
34	(M)	(M)	(M)	(座)	(座)	(座)	(戶)	(戶)
小計	103	0	0	0	6	0	277	2
街廓	道路側	道路側	退縮或後巷寬度<1.5m		後巷寬度≧1.5m		未設計戶數	已接管戶數
	DR	DRW	DR(DRW)		DR(DRW)			
0	(處)	(處)	(處)		(處)		(戶)	(戶)
小計	3	0	0		0		2	273
街廓	匯流管件							
	單管雜排	雙管雜排	糞管	1糞1雜排	機械排放	R接法	Z接法	Y型接頭
	UT	UTW	HYS	45YS-UT	P	R	Z	Y
0	(處)	(處)	(處)	(處)	(處)	(處)	(處)	(處)
小計	3	0	1	0	0	[illegible]	[illegible]	[illegible]

內政部國土管理署下水道工程分署 SEWER ENGINEERING BRANCH , NATIONAL LAND MANAGEMNET AGENCY , MINISTRY OF THE INTERIOR	臺中市11期重劃區及四張犁地區 污水下水道系統工程- 第3分標(河北路及后庄路等區域)	連接管設計平面圖(三十四)	工程編號	112-4000-0102-6600-1560

聯聖工程顧問股份有限公司
LANDSEN Engineering Consultants CO.,LTD

繪圖	林靜慧	複核	方彥凱
設計	李冠毅	核准	黃俊銘
初核	紀政祥	日期	112.09

圖號 L 84

技師簽證

聯聖工程顧問股份有限公司 黃俊銘 土木工程技師 技字第007638號

本分署簽證並不免除合約廠商及本圖簽認技師之責任

第 35 街廓

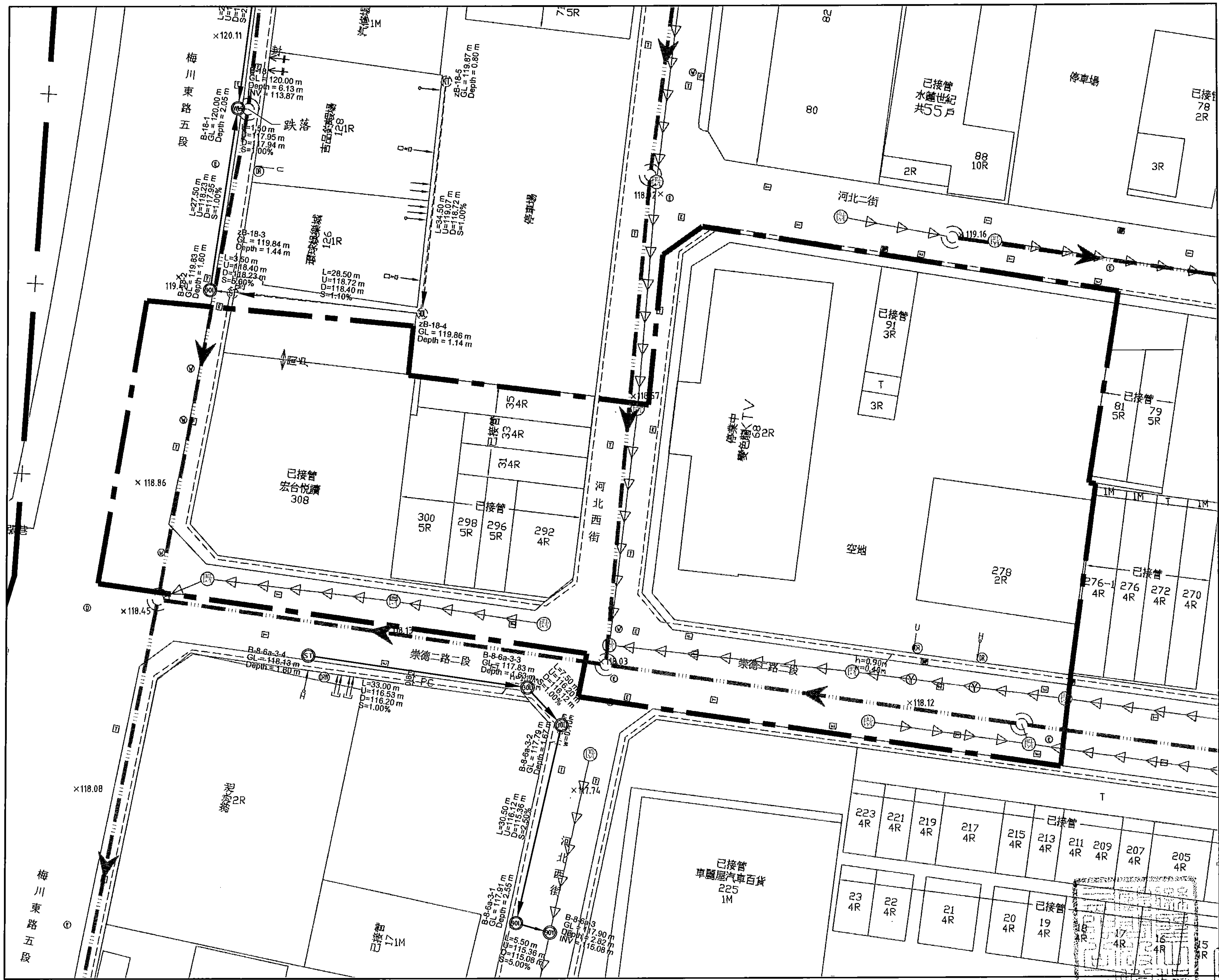

施工範圍索引圖

A1 Scale: 1:300
A3 Scale: 1:600
NTS

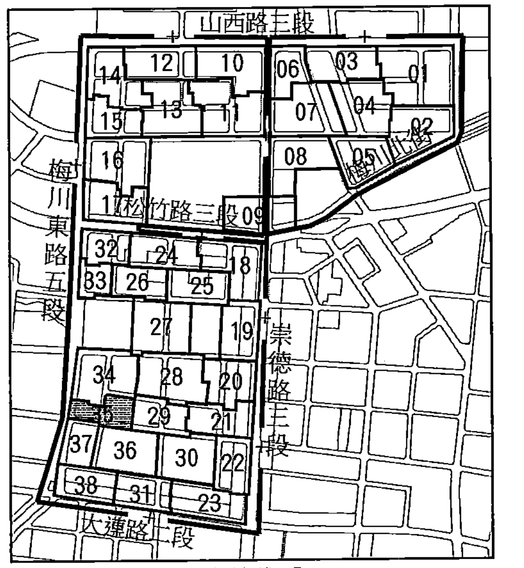

圖例說明

圖示	地物名稱	圖示	地物名稱
	第三標工程範圍	S	坡度(%)
	水溝線	U	上游管底高程(m)
	UT接法	D	下游管底高程(m)
	HYS接法		單側高差調整匯流接頭
	UTW接法		雙側高差調整匯流接頭
	45YS-UT接法		既設陰井
	P接法		他標陰井
	R接法		RC陰井
	Z接法		P900人孔
	現有用戶污水雜排水出口		起點連接井(Ø300mm連接井鑄鐵蓋)
	現有用戶污水糞管出口		直型連接井(Ø300mm連接井鑄鐵蓋)
	雨排		30度彎管連接井(Ø300mm連接井鑄鐵蓋)
	雨污混接		90度彎管連接井(Ø300mm連接井鑄鐵蓋)
	既設污水陰井、自設陰井		單接側通連接井(Ø300mm連接井鑄鐵蓋)
	化糞池		雙接兩側通連接井(Ø300mm陰井鑄鐵蓋)
	油脂截留器		兩側合流連接井(Ø300mm連接井鑄鐵蓋)
	既設連接管		單側跌落連接井 (Ø300mm連接井井蓋)
	他標連接管		起點連接井(Ø300mm連接井井蓋)
	新設連接管		直型連接井(Ø300mm連接井井蓋)
	新設連接管(拆除後施作)		30度彎管連接井(Ø300mm連接井井蓋)
	新設連接管(預留施作)		90度彎管連接井(Ø300mm連接井井蓋)
GL	地面高程(m)		單接側通連接井(Ø300mm連接井井蓋)
INV	管底高程(m)		兩側合流連接井(Ø300mm連接井井蓋)
Depth	設施深度(m)		Y型接頭(∮200mm*∮100mm)
L	管線中心長度(m)		數量計算線

工程數量統計表

街廓	巷道連接管			設施			總戶數	設計接管戶數
	前巷	後巷	人行道	RC陰井	連接管陰井	P900人孔		
35	(M)	(M)	(M)	(座)	(座)	(座)	(戶)	(戶)
小計	0	0	0	0	0	0	67	1

街廓	道路側	道路側	退縮或後巷寬度<1.5m	後巷寬度≧1.5m	未設計戶數	已接管戶數
	DR	DRW	DR(DRW)	DR(DRW)		
0	(處)	(處)	(處)	(處)	(戶)	(戶)
小計	0	0	0	0	1	65

街廓	匯流管件							
	單管雜排	雙管雜排	糞管	1糞1雜排	機械排放	R接法	Z接法	Y型接頭
	UT	UTW	HYS	45YS-UT	P	R		Y
0	(處)	(處)	(處)	(處)	(處)	(處)		(處)
小計	0	0	0	0				

內政部國土管理署下水道工程分署 SEWER ENGINEERING BRANCH , NATIONAL LAND MANAGEMNET AGENCY , MINISTRY OF THE INTERIOR	臺中市11期重劃區及四張犁地區 污水下水道系統工程- 第3分標(河北路及后庄路等區域)	連接管設計平面圖(三十五)	工程編號	112-4000-0102-6600-1560

聯聖工程顧問股份有限公司
LANDSEN Engineering Consultants CO.,LTD

繪圖	林靜慧	複核	方彥凱
設計	李冠毅	核准	黃俊銘
初核	紀政祥	日期	112.09

圖號 L 094 35 / 183

技師簽證

本分署簽證並不免除合約廠商及本圖簽認技師之責任

第 36 街廓

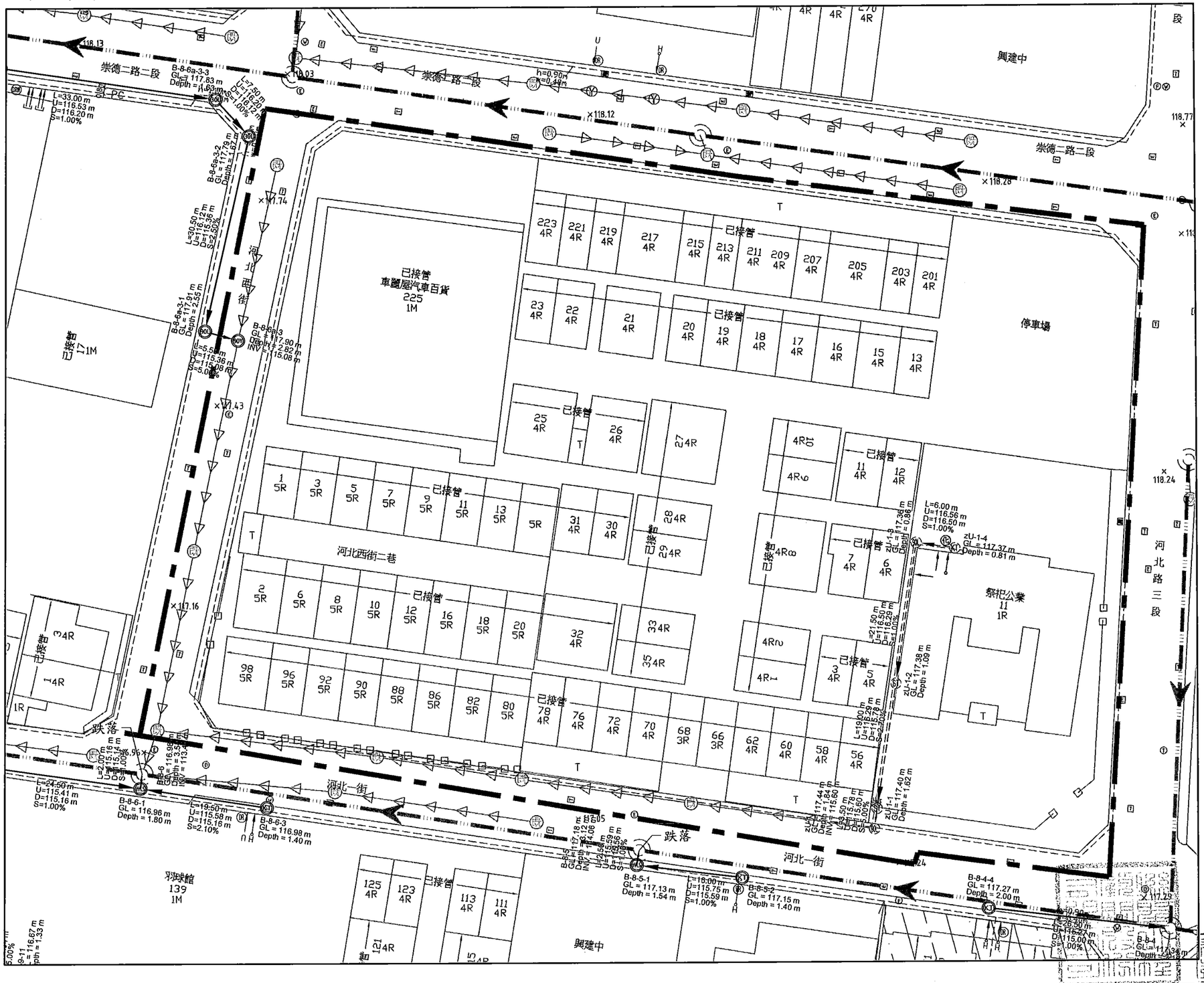

A1 Scale: 1:300
A3 Scale: 1:600

施工範圍索引圖

NTS

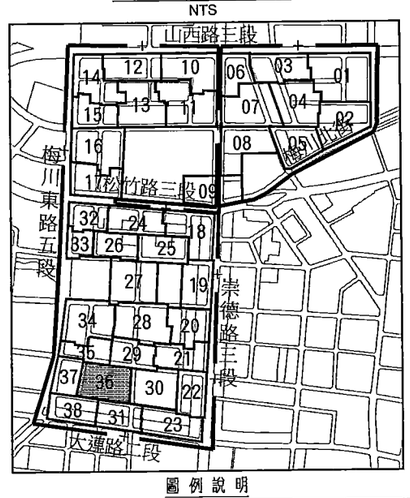

圖例說明

圖示	地物名稱	圖示	地物名稱
	第三標工程範圍	S	坡度(%)
	水溝線	U	上游管底高程(m)
	UT接法	D	下游管底高程(m)
	HYS接法		單側高差調整匯流接頭
	UTW接法		雙側高差調整匯流接頭
	45YS-UT接法		既設陰井
	P接法		他標陰井
	R接法		RC陰井
	Z接法		P900人孔
	現有用戶污水雜排水出口		起點連接井(Ø300mm連接井鑄鐵蓋)
	現有用戶污水翼管出口		直型連接井(Ø300mm連接井鑄鐵蓋)
	雨排		30度彎管連接井(Ø300mm連接井鑄鐵蓋)
	雨污混接		90度彎管連接井(Ø300mm連接井鑄鐵蓋)
	既設污水陰井、自設陰井		單接側通連接井(Ø300mm連接井鑄鐵蓋)
	化糞池		雙接兩側通連接井(Ø300mm陰井鑄鐵蓋)
	油脂截留器		兩側合流連接井(Ø300mm連接井鑄鐵蓋)
	既設連接管		單側跌落連接井 (Ø300mm連接井井蓋)
	他標連接管		起點連接井(Ø300mm連接井井蓋)
	新設連接管		直型連接井(Ø300mm連接井井蓋)
	新設連接管(拆除後施作)		30度彎管連接井(Ø300mm連接井井蓋)
	新設連接管(預留施作)		90度彎管連接井(Ø300mm連接井井蓋)
GL	地面高程(m)		單接側通連接井(Ø300mm連接井井蓋)
INV	管底高程(m)		兩側合流連接井(Ø300mm連接井井蓋)
Depth	設施深度(m)		Y型接頭(§200mm*§100mm)
L	管線中心長度(m)		數量計算線

工程數量統計表

街廓	巷道連接管			設施			總戶數	設計接管戶數
	前巷	後巷	人行道	RC陰井	連接管陰井	P900人孔		
36	(M)	(M)	(M)	(座)	(座)	(座)	(戶)	(戶)
小計	0	0	0	0	0	0	76	0

街廓	道路側	道路側	退縮或後巷寬度<1.5m	後巷寬度≧1.5m	未設計戶數	已接管戶數
	DR	DRW	DR(DRW)	DR(DRW)		
0	(處)	(處)	(處)	(處)	(戶)	(戶)
小計	0	0	0	0	1	75

街廓	雜流管件							
	單管雜排	雙管雜排	翼管	1翼1雜排	機械排放	R接法	Z接法	Y型接頭
	UT	UTW	HYS	45YS-UT	P	R	Z	Y
0	(處)	(處)	(處)	(處)	(處)	(處)	(處)	(處)
小計	0	0	0	0	0	0	0	0

內政部國土管理署下水道工程分署 SEWER ENGINEERING BRANCH , NATIONAL LAND MANAGEMNET AGENCY , MINISTRY OF THE INTERIOR	臺中市11期重劃區及四張犁地區 污水下水道系統工程- 第3分標(河北路及后庄路等區域)	連接管設計平面圖(三十六)	工程編號	112-4000-0102-6600-1560

聯盟工程顧問股份有限公司 LANDSEN Engineering Consultants CO.,LTD			
繪圖	林靜慧	複核	方彥凱
設計	李冠毅	核准	黃俊銘
初核	紀政祥	日期	112.09

技師簽證

圖號

黃俊銘

本分署簽證並不免除合約廠商及本圖簽認技師之責任

第 37 街廓

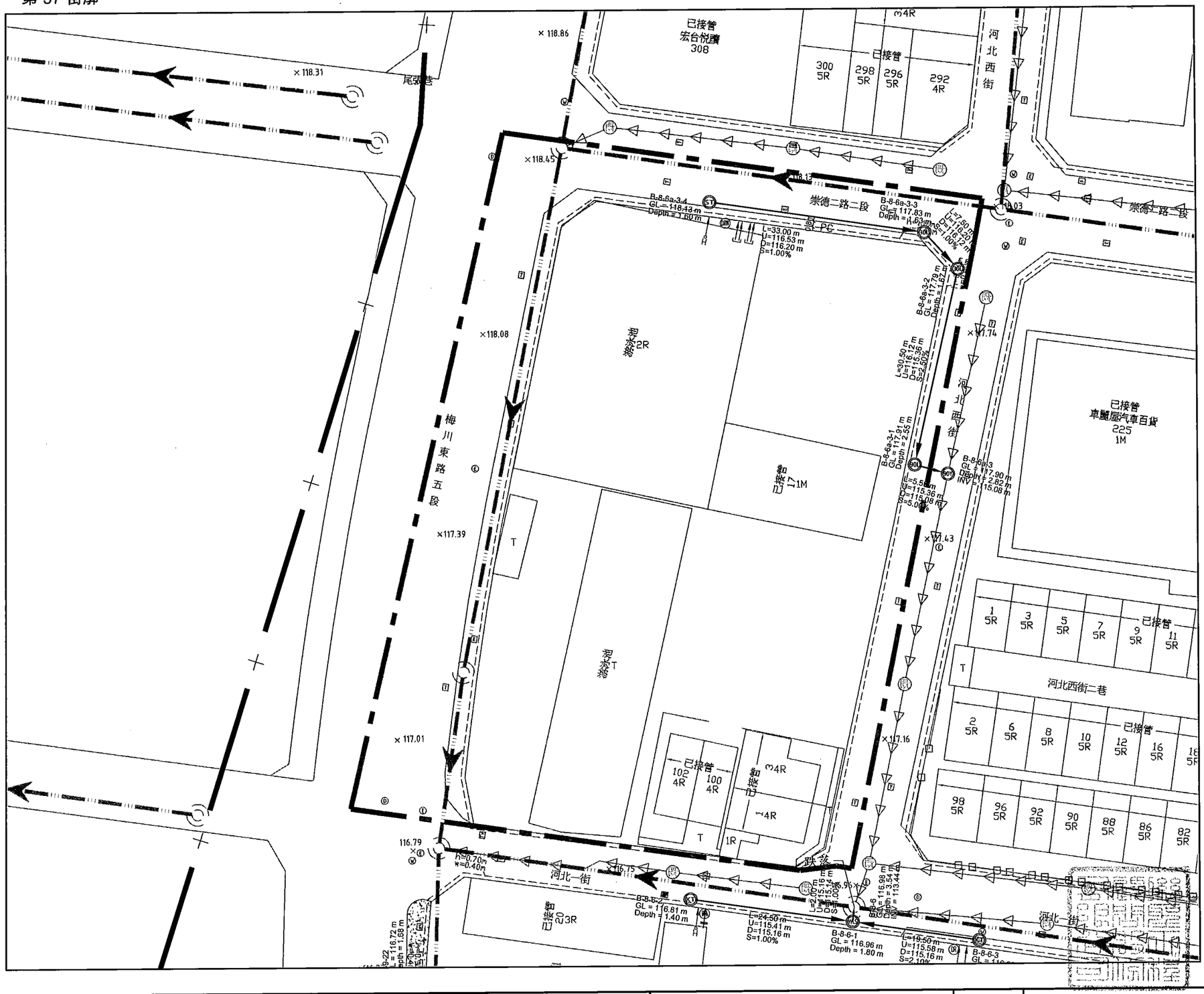

北

A1 Scale: 1:300
A3 Scale: 1:600

施工範圍索引圖

NTS

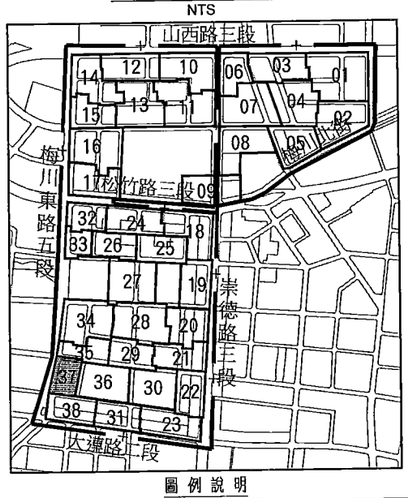

圖 例 說 明

圖示	地物名稱	圖示	地物名稱
	第三標工程範圍	S	坡度(%)
	水溝線	U	上游管底高程(m)
	UT接法	D	下游管底高程(m)
	HYS接法		單側高差調整匯流接頭
	UTW接法		雙側高差調整匯流接頭
	45YS-UT接法		既設陰井
	P接法		他標陰井
	R接法	R	RC陰井
	Z接法		P900人孔
	現有用戶污水雜排水出口		起點連接井(Ø300mm連接井鑄鐵蓋)
	現有用戶污水糞管出口		直型連接井(Ø300mm連接井鑄鐵蓋)
	雨排		30度彎管連接井(Ø300mm連接井鑄鐵蓋)
	雨污混接		90度彎管連接井(Ø300mm連接井鑄鐵蓋)
	既設污水陰井、自設陰井		單接側通連接井(Ø300mm連接井鑄鐵蓋)
	化糞池		雙接兩側通連接井(Ø300mm陰井鑄鐵蓋)
	油脂殘留器		兩側合流連接井(Ø300mm連接井鑄鐵蓋)
	既設連接管		單側跌落連接井 (Ø300mm連接井井蓋)
	他標連接管		起點連接井(Ø300mm連接井井蓋)
	新設連接管		直型連接井(Ø300mm連接井井蓋)
	新設連接管(拆除後施作)		30度彎管連接井(Ø300mm連接井井蓋)
	新設連接管(預留施作)		90度彎管連接井(Ø300mm連接井井蓋)
GL	地面高程(m)		單接側通連接井(Ø300mm連接井井蓋)
INV	管底高程(m)		兩側合流連接井(Ø300mm連接井井蓋)
Depth	設施深度(m)		Y型接頭(§200mm*§100mm)
L	管線中心長度(m)		數量計算線

工程數量統計表

街廓	巷道雜接管			設施			總戶數	設計接管戶數
	前巷	後巷	人行道	RC陰井	連接管陰井	P900人孔		
37	(M)	(M)	(M)	(個)	(個)	(個)	(戶)	(戶)
小計	75	0	0	0	5	0	5	0
街廓	道路側	道路側	退縮或後巷寬度＜1.5m		後巷寬度≧1.5m		未設計戶數	已接管戶數
	DR	DRW	DR (DRW)		DR (DRW)			
0	(處)	(處)	(處)		(處)		(戶)	(戶)
小計	0	1	0		0		0	5

街廓	匯流管件								
	單管雜排	雙管雜排	糞管	1戶1雜排	機械排放	R接法	雜排法	Y型接頭
	UT	UTW	HYS	45YS-UT	P	R	Z	
0	(處)	(處)	(處)	(處)	(處)	(處)	(處)	(處)
小計	0	2	1	0				

內政部國土管理署下水道工程分署 SEWER ENGINEERING BRANCH , NATIONAL LAND MANAGEMENT AGENCY , MINISTRY OF THE INTERIOR	臺中市11期重劃區及四張犁地區 污水下水道系統工程- 第3分標(河北路及后庄路等區域)	連接管設計平面圖(三十七)	工程編號 112-4000-0102-6600-1560

裕豐工程顧問股份有限公司 LANDSEN Engineering Consultants CO.,LTD					
繪圖	林靜慧	複核	方彥凱	技師簽證	葉俊銘
設計	李冠毅	核准	黃俊銘		
初核	紀政祥	日期	112.09		

工程	頁	第	頁
37	183		

本分署簽證並不免除合約廠商及本圖簽認技師之責任

第 38 街廓

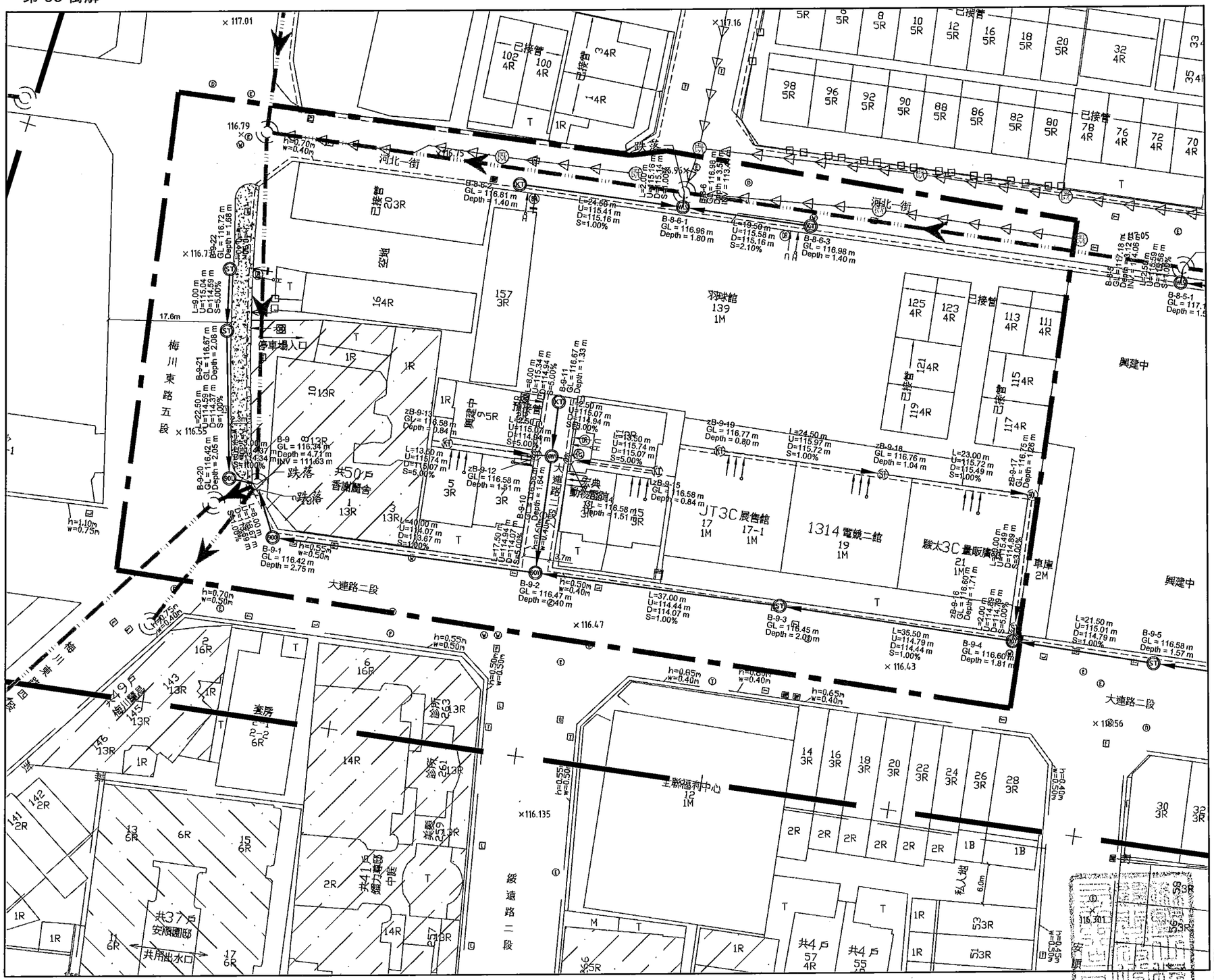

北

A1 Scale: 1:300
A3 Scale: 1:600

施工範圍索引圖

NTS

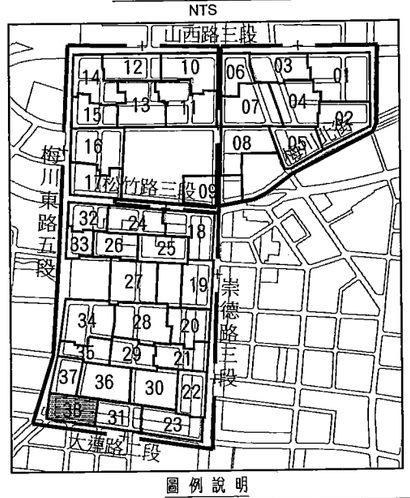

圖例說明

圖示	地物名稱	圖示	地物名稱
	第三標工程範圍	S	坡度(%)
	水溝線	U	上游管底高程(m)
	UT接法	D	下游管底高程(m)
	HYS接法	(M)	單側高差調整匯流接頭
	UTW接法	(W)	雙側高差調整匯流接頭
	45YS-UT接法	(E)	既設陰井
	P接法	(P)	他標陰井
	R接法	(R)	RC陰井
	Z接法	(O)	P900人孔
	現有用戶污水雜排水出口	(U)	起點連接井(Ø300mm連接井鑄鐵蓋)
	現有用戶污水糞管出口	(S)	直型連接井(Ø300mm連接井鑄鐵蓋)
	溢排	(3)	30度彎管連接井(Ø300mm連接井鑄鐵蓋)
	溢污混接	(9)	90度彎管連接井(Ø300mm連接井鑄鐵蓋)
	既設污水陰井、自設陰井	(M)	單接側通連接井(Ø300mm連接井鑄鐵蓋)
	化糞池	(W)	雙接兩側通連接井(Ø300mm陰井鑄鐵蓋)
	油脂截留器	(B)	兩側合流連接井(Ø300mm連接井鑄鐵蓋)
	既設連接管	(A)	單側跌落連接井 (Ø300mm連接井井蓋)
	他標連接管	(U)	起點連接井(Ø300mm連接井井蓋)
	新設連接管	(S)	直型連接井(Ø300mm連接井井蓋)
	新設連接管(拆除後施作)	(3)	30度彎管連接井(Ø300mm連接井井蓋)
	新設連接管(預留施作)	(9)	90度彎管連接井(Ø300mm連接井井蓋)
GL	地面高程(m)	(M)	單接側通連接井(Ø300mm連接井井蓋)
INV	管底高程(m)	(B)	兩側合流連接井(Ø300mm連接井井蓋)
Depth	設施深度(m)	(Y)	Y型接頭(§200mm*§100mm)
L	管線中心長度(m)		數量計算線

工程數量統計表

街廓	特過連接管 前巷	特過連接管 後巷	特過連接管 人行道	設施 RC陰井	設施 連接管陰井	設施 P900人孔	總戶數	設計接管戶數
38	(M)	(M)	(M)	(個)	(個)	(個)	(戶)	(戶)
小計	221	0	0	0	11	1	71	55

街廓	道路側 DR	道路側 DRW	退縮或後巷寬度<1.5m DR (DRW)	後巷寬度≥1.5m DR (DRW)	未設計戶數	已接管戶數
0	(處)	(處)	(處)	(處)	(戶)	(戶)
小計	5	0	0	0	6	10

街廓	匯流管件 單管雜排 UT	雙管雜排 UTW	糞管 HYS	1糞1雜排 45YS-UT	機械排放 P	R接法 R	Z接法 Z	Y型接頭 Y
0	(處)	(處)	(處)	(處)	(處)	(處)	(處)	(處)
小計	2	1	5	0	0	0	0	0

內政部國土管理署下水道工程分署 SEWER ENGINEERING BRANCH , NATIONAL LAND MANAGEMNET AGENCY , MINISTRY OF THE INTERIOR	臺中市11期重劃區及四張犁地區 污水下水道系統工程- 第3分標(河北路及后庄路等區域)	連接管設計平面圖(三十八)	工程編號 112-4000-0102-6600-1560

聯盟工程顧問股份有限公司
LANDSEN Engineering Consultants CO.,LTD

繪圖	林靜慧	複核	方彥凱
設計	李冠毅	核准	黃俊銘
初核	紀政祥	日期	112.09

圖號 L 097 38 85

技師 黃俊銘 簽名及章 字第007608號

本工程技師

本分署簽證並不免除合約廠商及本圖簽認技師之責任

第 39 街廓

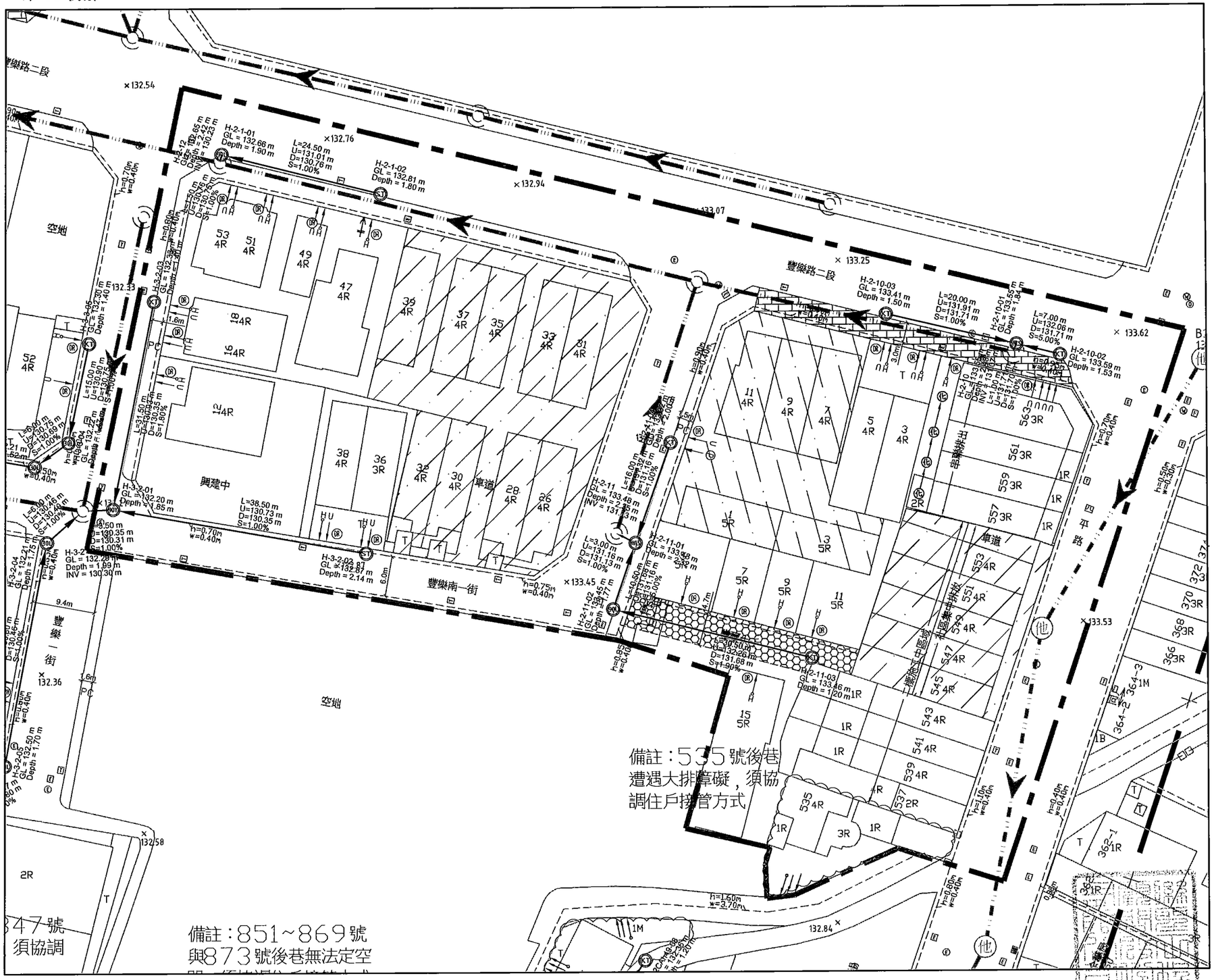

北

A1 Scale: 1:300
A3 Scale: 1:600

施工範圍索引圖

NTS

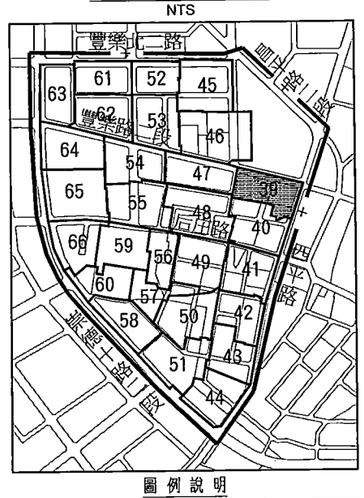

圖例說明

圖示	地物名稱	圖示	地物名稱
	第三標工程範圍	S	坡度(%)
	水溝線	U	上游管底高程(m)
	UT接法	D	下游管底高程(m)
	HYS接法		單側高差調整匯流接頭
	UTW接法		雙側高差調整匯流接頭
	45YS-UT接法		既設陰井
	P接法		他標陰井
	R接法	R	RC陰井
	Z接法		P900人孔
	現有用戶污水雜排水出口		起點連接井(Ø300mm連接井鑄鐵蓋)
	現有用戶污水糞管出口		直型連接井(Ø300mm連接井鑄鐵蓋)
	雨排		30度彎管連接井(Ø300mm連接井鑄鐵蓋)
	雨污混接		90度彎管連接井(Ø300mm連接井鑄鐵蓋)
	既設污水陰井、自設陰井		單接側通連接井(Ø300mm連接井鑄鐵蓋)
	化糞池		雙接兩側通連接井(Ø300mm陰井鑄鐵蓋)
	油脂截留器		兩側合流連接井(Ø300mm連接井鑄鐵蓋)
	既設連接管		單側跌落連接井 (Ø300mm連接井井蓋)
	他標連接管		起點連接井(Ø300mm連接井井蓋)
	新設連接管		直型連接井(Ø300mm連接井井蓋)
	新設連接管(拆除後施作)		30度彎管連接井(Ø300mm連接井井蓋)
	新設連接管(預留施作)		90度彎管連接井(Ø300mm連接井井蓋)
GL	地面高程(m)		單接側通連接井(Ø300mm連接井井蓋)
INV	管底高程(m)		兩側合流連接井(Ø300mm連接井井蓋)
Depth	設施深度(m)		Y型接頭(∮200mm*∮100mm)
L	管線中心長度(m)		數量計算線

工程數量統計表

街廓	巷道連接管			設施			總戶數	設計接管戶數
	前巷	後巷	人行道	RC陰井	連接管陰井	P900人孔		
39	(M)	(M)	(M)	(座)	(座)	(座)	(戶)	(戶)
小計	183	0	0	0	12	0	26	25

街廓	道路側	道路側	退縮或後巷寬度<1.5m	後巷寬度≧1.5m	未設計戶數	已接管戶數
	DR	DRW	DR(DRW)	DR(DRW)		
0	(處)	(處)	(處)	(處)	(戶)	(戶)
小計	19	0	0	0	1	0

街廓	圖添管件							
	單管雜排	雙管雜排	糞管	1糞1雜排	機械排放	R接法	Z接法	Y型接頭
	UT	UTW	HYS	45YS-UT	P	R	Z	Y
0	(處)	(處)	(處)	(處)	(處)	(處)	(處)	(處)
小計	15	0	17	0				

內政部國土管理署下水道工程分署 SEWER ENGINEERING BRANCH , NATIONAL LAND MANAGEMNET AGENCY , MINISTRY OF THE INTERIOR	臺中市11期重劃區及四張犁地區 污水下水道系統工程- 第3分標(河北路及后庄路等區域)	連接管設計平面圖(三十九)	工程編號	112-4000-0102-6600-1560

和聖工程顧問股份有限公司 LANDSEN Engineering Consultants CO.,LTD			
繪圖	林靜慧	複核	方彥凱
設計	李冠毅	核准	黃俊銘
初核	紀政祥	日期	112.09

技師簽證

黃俊銘

本分署簽證並不免除合約廠商及本圖簽認技師之責任

第 40 街廓

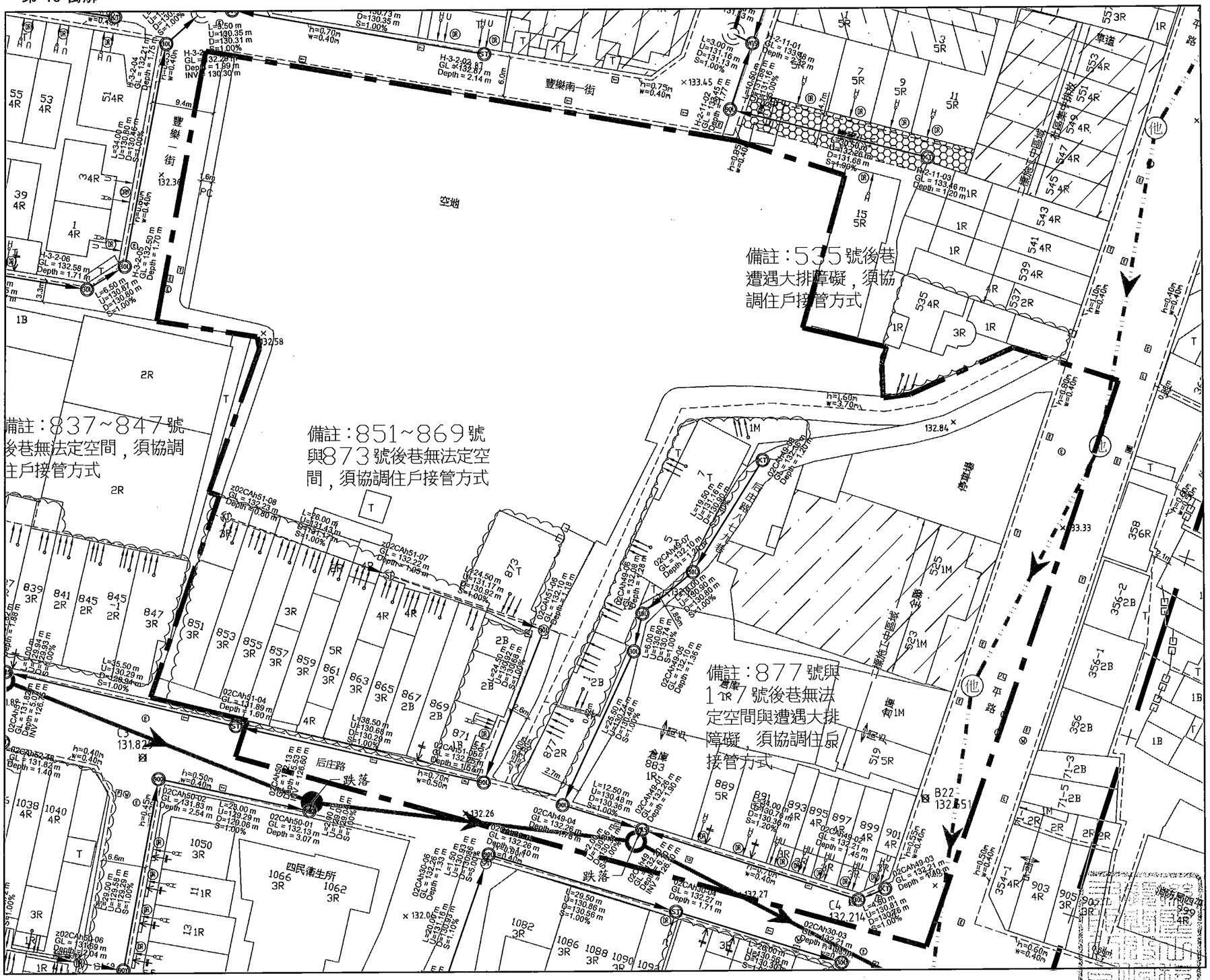

北

A1 Scale: 1:300
A3 Scale: 1:600

施工範圍索引圖

NTS

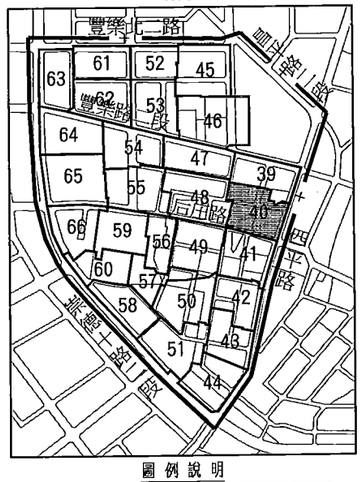

圖例說明

圖示	地物名稱	圖示	地物名稱
	第三標工程範圍	S	坡度(%)
	水溝線	U	上游管底高程(m)
	UT接法	D	下游管底高程(m)
	HYS接法		單側高差調整匯流接頭
	UTW接法		雙側高差調整匯流接頭
	45YS-UT接法		既設陰井
	P接法		他標陰井
	R接法		RC陰井
	Z接法		P900人孔
	現有用戶污水雜排水出口		起點連接井(Ø300mm連接井鑄鐵蓋)
	現有用戶污水糞管出口		直型連接井(Ø300mm連接井鑄鐵蓋)
	雨排		30度彎管連接井(Ø300mm連接井鑄鐵蓋)
	雨污混接		90度彎管連接井(Ø300mm連接井鑄鐵蓋)
	既設污水陰井、自設陰井		單接側涵連接井(Ø300mm連接井鑄鐵蓋)
	化糞池		雙接兩側涵連接井(Ø300mm陰井鑄鐵蓋)
	油脂截留器		兩側合流連接井(Ø300mm連接井鑄鐵蓋)
	既設連接管		單側跌落連接井 (Ø300mm連接井井蓋)
	他標連接管		起點連接井(Ø300mm連接井井蓋)
	新設連接管		直型連接井(Ø300mm連接井井蓋)
	新設連接管(拆除後施作)		30度彎管連接井(Ø300mm連接井井蓋)
	新設連接管(預留施作)		90度彎管連接井(Ø300mm連接井井蓋)
GL	地面高程(m)		單接側涵連接井(Ø300mm連接井井蓋)
INV	管底高程(m)		兩側合流連接井(Ø300mm連接井井蓋)
Depth	設施深度(m)		Y型接頭(∮200mm*∮100mm)
L	管線中心長度(m)		數量計算線

工程數量統計表

街廓	特選連接管 前巷	特選連接管 後巷	特選連接管 人行道	設施 RC陰井	設施 連接管陰井	設施 P900人孔	總戶數	設計接管戶數
40	(4)	(4)	(4)	(個)	(個)	(個)	(戶)	(戶)
小計	149	24	0	0	10	0	23	8

街廓	道路側 DR	道路側 DRW	巷弄或後巷寬度<1.5m DR (DRW)	後巷寬度≧1.5m DR (DRW)	未設計戶數	已接管戶數
0	(處)	(處)	(處)	(處)	(戶)	(戶)
小計	8	0	0	0	15	0

匯流管件

街廓	單管雜排 UT	雙管雜排 UTW	糞管 HYS	1員1雜排 45YS-UT	機械排放 P	R接法 R	Z接法 Z	Y型接頭 Y
0	(處)	(處)	(處)	(處)	(處)	(處)	(處)	(處)
小計	5	1	8	0	0	0	0	0

內政部國土管理署下水道工程分署 SEWER ENGINEERING BRANCH , NATIONAL LAND MANAGEMNET AGENCY , MINISTRY OF THE INTERIOR	臺中市11期重劃區及四張犁地區 污水下水道系統工程- 第3分標(河北路及后庄路等區域)	連接管設計平面圖(四十)	工程編號 112-4000-0102-6600-1560

聯盟工程顧問股份有限公司
LIANMENG Engineering Consultants CO.,LTD

繪圖	林靜慧	複核	方彥凱	圖號	099
設計	李冠毅	核准	黃俊銘	40	83
初核	紀政祥	日期	112.09		

技師簽章

中華民國第007938號

本工程技師

本分署簽證並不免除合約廠商及本圖簽認技師之責任

第 41 街廓

北

A1 Scale: 1:300
A3 Scale: 1:600

施工範圍索引圖

NTS

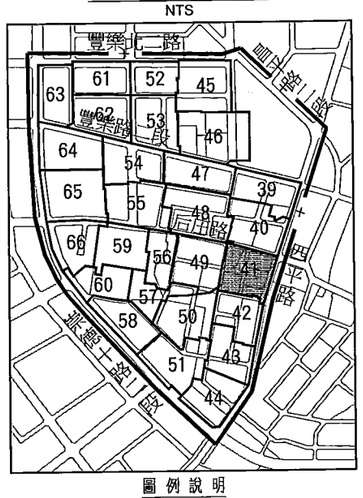

圖例說明

圖示	地物名稱	圖示	地物名稱
	第三標工程範圍	S	坡度(%)
	水溝線	U	上游管底高程(m)
	UT接法	D	下游管底高程(m)
	HYS接法		單側高差調整匯流接頭
	UTW接法		雙側高差調整匯流接頭
	4SYS-UT接法		既設陰井
	P接法		他標陰井
	R接法		RC陰井
	Z接法		P900人孔
	現有用戶污水雜排水出口		起點連接井(Ø300mm連接井鑄鐵蓋)
	現有用戶污水糞管出口		直型連接井(Ø300mm連接井鑄鐵蓋)
	雨排		30度彎管連接井(Ø300mm連接井鑄鐵蓋)
	雨污混接		90度彎管連接井(Ø300mm連接井鑄鐵蓋)
	既設污水陰井、自設陰井		單接側通連接井(Ø300mm連接井鑄鐵蓋)
	化糞池		雙接兩側通連接井(Ø300mm陰井鑄鐵蓋)
	油脂截留器		兩側合流連接井(Ø300mm連接井鑄鐵蓋)
	既設連接管		單側跌落連接井 (Ø300mm連接井井蓋)
	他標連接管		起點連接井(Ø300mm連接井片蓋)
	新設連接管		直型連接井(Ø300mm連接井片蓋)
	新設連接管(拆除後施作)		30度彎管連接井(Ø300mm連接井井蓋)
	新設連接管(預留施作)		90度彎管連接井(Ø300mm連接井井蓋)
GL	地面高程(m)		單接側通連接井(Ø300mm連接井井蓋)
INV	管底高程(m)		兩側合流連接井(Ø300mm連接井井蓋)
Depth	設施深度(m)		Y型接頭(§200mm*§100mm)
L	管線中心長度(m)		數量計算線

工程數量統計表

街廓	巷道連接管 前巷	巷道連接管 後巷	巷道連接管 人行道	設施 RC陰井	設施 連接管陰井	設施 P900人孔	總戶數	設計接管戶數
41	(M)	(M)	(M)	(個)	(個)	(個)	(戶)	(戶)
小計	272	49	0	0	14	2	26	11

街廓	道路側 DR	道路側 DRW	混縮或後巷寬度<1.5m DR	混縮或後巷寬度<1.5m DR(DRW)	後巷寬度≥1.5m DR	後巷寬度≥1.5m DR(DRW)	未設計戶數	已接管戶數
0	(處)	(處)	(處)	(處)	(處)	(處)	(戶)	(戶)
小計	6	0	5		0		15	0

街廓	匯流管件 單管雜排 UT	雙管雜排 UTW	糞管 HYS	1與1雜排 4SYS-UT	機械排放 P	R接法 R	Z接法 Z	Y型接頭 Y
0	(處)	(處)	(處)	(處)	(處)	(處)	(處)	(處)
小計	12	0	9	0				

內政部國土管理署下水道工程分署 SEWER ENGINEERING BRANCH , NATIONAL LAND MANAGEMNET AGENCY , MINISTRY OF THE INTERIOR	臺中市11期重劃區及四張犁地區 污水下水道系統工程- 第3分標(河北路及后庄路等區域)	連接管設計平面圖(四十一)	工程編號 112-4000-0102-6600-1560

聯盟工程顧問股份有限公司
LANDSEN Engineering Consultants CO.,LTD

繪圖	林靜慧	複核	方彥凱
設計	李冠毅	核准	黃俊銘
初核	紀政祥	日期	112.09

技師 黃俊銘 簽證 第007638號

圖號 L 100

比例 1/600

水工程技師

本分署簽證並不免除合約廠商及本圖簽認技師之責任

第 42 街廓

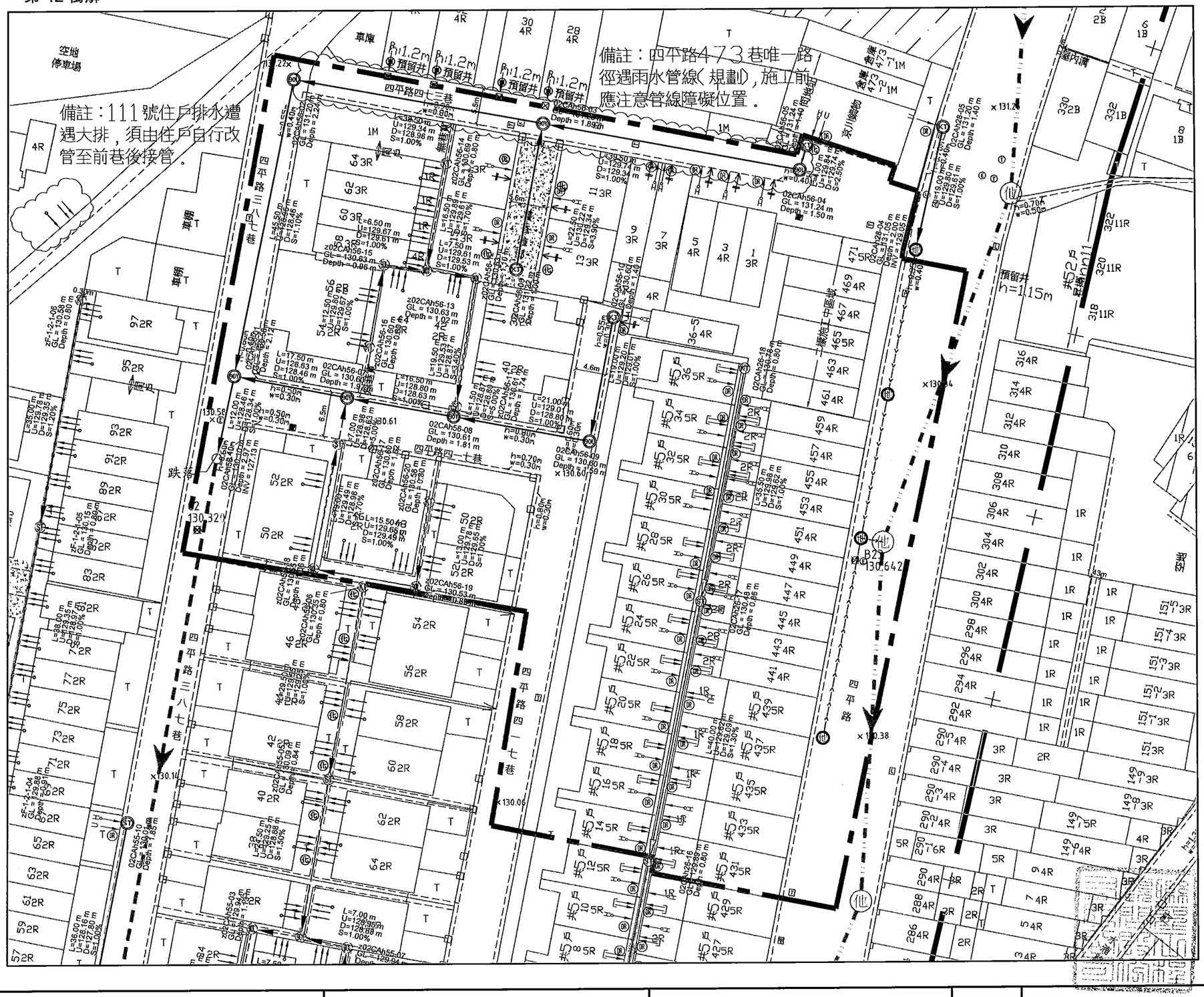

A1 Scale: 1:300
A3 Scale: 1:600

施工範圍索引圖

NTS

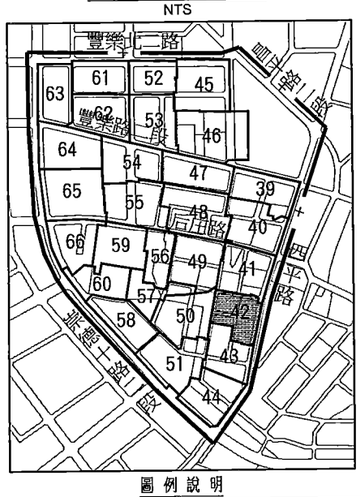

圖例說明

圖示	地物名稱	圖示	地物名稱
	第三標工程範圍	S	坡度(%)
	水溝線	U	上游管底高程(m)
	UT接法	D	下游管底高程(m)
	HYS接法	(UR)	單側高差調整匯流接頭
	UTW接法	(UW)	雙側高差調整匯流接頭
	45YS-UT接法	(B)	既設陰井
	P接法	(P)	他標陰井
	R接法	(R)	RC陰井
	Z接法	(P)	P900人孔
	現有用戶污水雜排水出口	(XT)	起點連接井(Ø300mm連接井鑄鐵蓋)
	現有用戶污水真管出口	(ST)	直型連接井(Ø300mm連接井鑄鐵蓋)
	雨排	(30)	30度彎管連接井(Ø300mm連接井鑄鐵蓋)
	雨污混接	(90)	90度彎管連接井(Ø300mm連接井鑄鐵蓋)
	既設污水陰井、自設陰井	(SP)	單接側通連接井(Ø300mm連接井鑄鐵蓋)
	化糞池	(Z)	雙接兩側通連接井(Ø300mm陰井鑄鐵蓋)
	油脂截留器	(LS)	兩側合流連接井(Ø300mm連接井鑄鐵蓋)
	既設連接管	(DK)	單側跌落連接井 (Ø300mm連接井井蓋)
	他標連接管	(KT)	起點連接井(Ø300mm連接井井蓋)
	新設連接管	(ST)	直型連接井(Ø300mm連接井井蓋)
	新設連接管(拆除後施作)	(30)	30度彎管連接井(Ø300mm連接井井蓋)
	新設連接管(預留施作)	(90)	90度彎管連接井(Ø300mm連接井井蓋)
GL	地面高程(m)	(SP)	單接側通連接井(Ø300mm連接井井蓋)
INV	管底高程(m)	(LS)	兩側合流連接井(Ø300mm連接井井蓋)
Depth	設施深度(m)	(Y)	Y型接頭(§200mm*§100mm)
L	管線中心長度(m)		數量計算線

工程數量統計表

街廓	巷道連接管			設施			總戶數	設計接管戶數
	前巷	後巷	人行道	RC陰井	連接管陰井	P900人孔		
42	(M)	(M)	(M)	(座)	(座)	(座)	(戶)	(戶)
小計	233	75	0	0	12	0	120	104

街廓	道路側	道路側	退縮或後巷寬度<1.5m	後巷寬度≧1.5m	未設計戶數	已接管戶數
	DR	DRW	DR(DRW)	DR(DRW)		
0	(處)	(處)	(處)	(處)	(戶)	(戶)
小計	11	0	26	0	16	0

街廓	匯流管件							
	單管雜排	雙管雜排	真管	1異1雜排	機械排放	R接法	Z接法	Y型接頭
	UT	UTW	HYS	45YS-UT	P	R	Z	Y
0	(處)	(處)	(處)	(處)	(處)	(處)	(處)	(處)
小計	2	25	37	0	0	0	0	0

內政部國土管理署下水道工程分署 SEWER ENGINEERING BRANCH , NATIONAL LAND MANAGEMNET AGENCY , MINISTRY OF THE INTERIOR	臺中市11期重劃區及四張犁地區 污水下水道系統工程- 第3分標(河北路及后庄路等區域)	連接管設計平面圖(四十二)	工程編號	112-4000-0102-6600-1560

聯盟工程顧問股份有限公司 LANDSEN Engineering Consultants CO.,LTD			
繪圖	林靜慧	複核	方彥凱
設計	李冠毅	核准	黃俊銘
初核	紀政祥	日期	112.09

技師簽章

圖號 L 42

黃俊銘 字第007631號 水工程技師

本分署簽證並不免除合約廠商及本圖簽認技師之責任

第 43 街廓

北

A1 Scale: 1:300
A3 Scale: 1:600

施工範圍索引圖

NTS

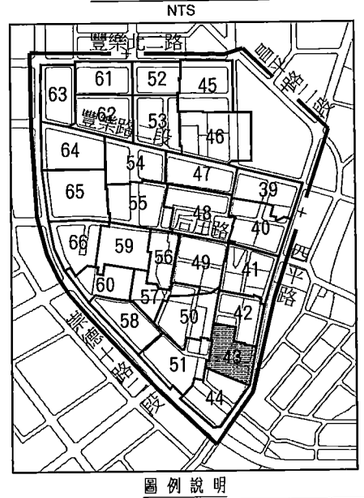

圖例說明

圖示	地物名稱	圖示	地物名稱
	第三標工程範圍	S	坡度(%)
	水溝蓋	U	上游管底高程(m)
	UT接法	D	下游管底高程(m)
	HYS接法		單側高差調整匯流接頭
	UTW接法		雙側高差調整匯流接頭
	45YS-UT接法		既設陰井
	P接法		他標陰井
	R接法		RC陰井
	Z接法		P900人孔
	現有用戶污水雜排水出口		起點連接井(Ø300mm連接井鑄鐵蓋)
	現有用戶污水糞管出口		直型連接井(Ø300mm連接井鑄鐵蓋)
	雨排		30度彎管連接井(Ø300mm連接井鑄鐵蓋)
	雨污混接		90度彎管連接井(Ø300mm連接井鑄鐵蓋)
	既設污水陰井、自設陰井		單接側涵連接井(Ø300mm連接井鑄鐵蓋)
	化糞池		雙接兩側涵連接井(Ø300mm陰井鑄鐵蓋)
	油脂截留器		兩側合流連接井(Ø300mm連接井鑄鐵蓋)
	既設連接管		單側跌落連接井 (Ø300mm連接井井蓋)
	他標連接管		起點連接井(Ø300mm連接井井蓋)
	新設連接管		直型連接井(Ø300mm連接井井蓋)
	新設連接管(拆除後施作)		30度彎管連接井(Ø300mm連接井井蓋)
	新設連接管(預留施作)		90度彎管連接井(Ø300mm連接井井蓋)
GL	地面高程(m)		單接側涵連接井(Ø300mm連接井井蓋)
INV	管底高程(m)		兩側合流連接井(Ø300mm連接井井蓋)
Depth	設施深度(m)	Y	Y型接頭(§200mm*§100mm)
L	管線中心長度(m)		數量計算線

工程數量統計表

街廓	巷道連接管			設施			總戶數	設計接管戶數
	前巷	後巷	人行道	RC陰井	連接管陰井	P900人孔		
43	(M)	(M)	(M)	(個)	(個)	(個)	(戶)	(戶)
小計	102	40	0	0	9	0	107	64

街廓	道路側	道路側	退縮或後巷寬度＜1.5m	後巷寬度≧1.5m	未設計戶數	已接管戶數
	DR	DRW	DR (DRW)	DR (DRW)		
0	(處)	(處)	(處)	(處)	(戶)	(戶)
小計	0	0	13	0	43	0

街廓	匯流管件							
	單管雜排	雙管雜排	糞管	1糞1雜排	機械接放	R接法	Z接法	Y型接頭
	UT	UTW	HYS	45YS-UT	P	R	Z	Y
0	(處)	(處)	(處)	(處)	(處)	(處)	(處)	(處)
小計	0	13	13	0	0	0	0	0

內政部國土管理署下水道工程分署 SEWER ENGINEERING BRANCH , NATIONAL LAND MANAGEMNET AGENCY , MINISTRY OF THE INTERIOR	臺中市11期重劃區及四張犁地區 污水下水道系統工程- 第3分標(河北路及后庄路等區域)	連接管設計平面圖(四十三)	工程編號 112-4000-0102-6600-1560

利盟工程顧問股份有限公司
LAUSEN Engineering Consultants CO.,LTD

繪圖	林靜瑟	複核	方彥凱
設計	李冠毅	核准	黃俊銘
初核	紀政祥	日期	112.09

圖號 102-43

審查通過
第007638號
工程科

本分署簽證並不免除合約廠商及本圖簽認技師之責任

第 44 街廓

北

A1 Scale: 1:300
A3 Scale: 1:600

施工範圍索引圖

NTS

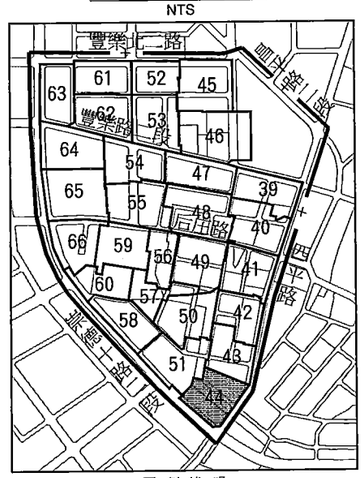

圖例說明

圖示	地物名稱	圖示	地物名稱
	第三標工程範圍	S	坡度(%)
	水溝線	U	上游管底高程(m)
	UT接法	D	下游管底高程(m)
	HYS接法	(W)	單側高差調整匯流接頭
	UTW接法	(W)	雙側高差調整匯流接頭
	45YS-UT接法	(B)	既設陰井
	P接法	(B)	他標陰井
	R接法	(R)	RC陰井
	Z接法	(P)	P900人孔
	現有用戶污水雜排水出口	(U)	起點連接井(Ø300mm連接井蓋鐵蓋)
	現有用戶污水糞管出口	(S)	直型連接井(Ø300mm連接井蓋鐵蓋)
	雨排	(Q)	30度彎管連接井(Ø300mm連接井蓋鐵蓋)
	雨污混接	(Q)	90度彎管連接井(Ø300mm連接井蓋鐵蓋)
	既設污水陰井、自設陰井	(W)	單接側邊連接井(Ø300mm連接井蓋鐵蓋)
	化糞池	(W)	雙接兩側邊連接井(Ø300mm陰井蓋鐵蓋)
	油脂截留器	(W)	兩側合流連接井(Ø300mm連接井蓋鐵蓋)
	既設連接管	(B)	單側跌落連接井 (Ø300mm連接井井蓋)
	他標連接管	(U)	起點連接井(Ø300mm連接井井蓋)
	新設連接管	(S)	直型連接井(Ø300mm連接井井蓋)
	新設連接管(拆除後施作)	(Q)	30度彎管連接井(Ø300mm連接井井蓋)
	新設連接管(預留施作)	(Q)	90度彎管連接井(Ø300mm連接井井蓋)
GL	地面高程(m)	(W)	單接側邊連接井(Ø300mm連接井井蓋)
INV	管底高程(m)	(W)	兩側合流連接井(Ø300mm連接井井蓋)
Depth	設置深度(m)	(Y)	Y型接頭(φ200mm*φ100mm)
L	管線中心長度(m)		數量計算線

工程數量統計表

街廓	巷道連接管			設施			總戶數	設計接管戶數
	前巷	後巷	人行道	RC陰井	連接管陰井	P900人孔		
44	(M)	(M)	(M)	(座)	(座)	(座)	(戶)	(戶)
小計	195	19	0	0	14	0	95	13

街廓	道路側	道路側	巷弄或後巷寬度＜1.5m	後巷寬度≧1.5m	未設計戶數	已接管戶數
	DR	DRW	DR(DRW)	DR(DRW)		
0	(處)	(處)	(處)	(處)	(戶)	(戶)
小計	12	3	4	0	82	0

街廓	匯流管件							
	單管雜排	雙管雜排	糞管	1糞1雜排	機械排放	R接法	Z接法	Y型接頭
	UT	UTW	HYS	45YS-UT	P			Y
0	(處)	(處)	(處)	(處)	(處)	(處)	(處)	(處)
小計	7	4	13	0				

技師簽章

內政部國土管理署下水道工程分署 SEWER ENGINEERING BRANCH , NATIONAL LAND MANAGEMNET AGENCY , MINISTRY OF THE INTERIOR	臺中市11期重劃區及四張犁地區 污水下水道系統工程- 第3分標(河北路及后庄路等區域)	連接管設計平面圖(四十四)	工程編號	112-4000-0102-6600-1560

利聖工程顧問股份有限公司 LANSHEN Engineering Consultants CO.,LTD				圖號	
繪圖	林靜慧	複核	方彥凱	L	195
設計	李冠毅	核准	黃俊銘	44	37
初核	紀政祥	日期	112.09		

黃俊銘 內政部營建署 執業證照字第0076號 水工程技師

本分署簽證並不免除合約廠商及本圖簽認技師之責任

第 45 街廓

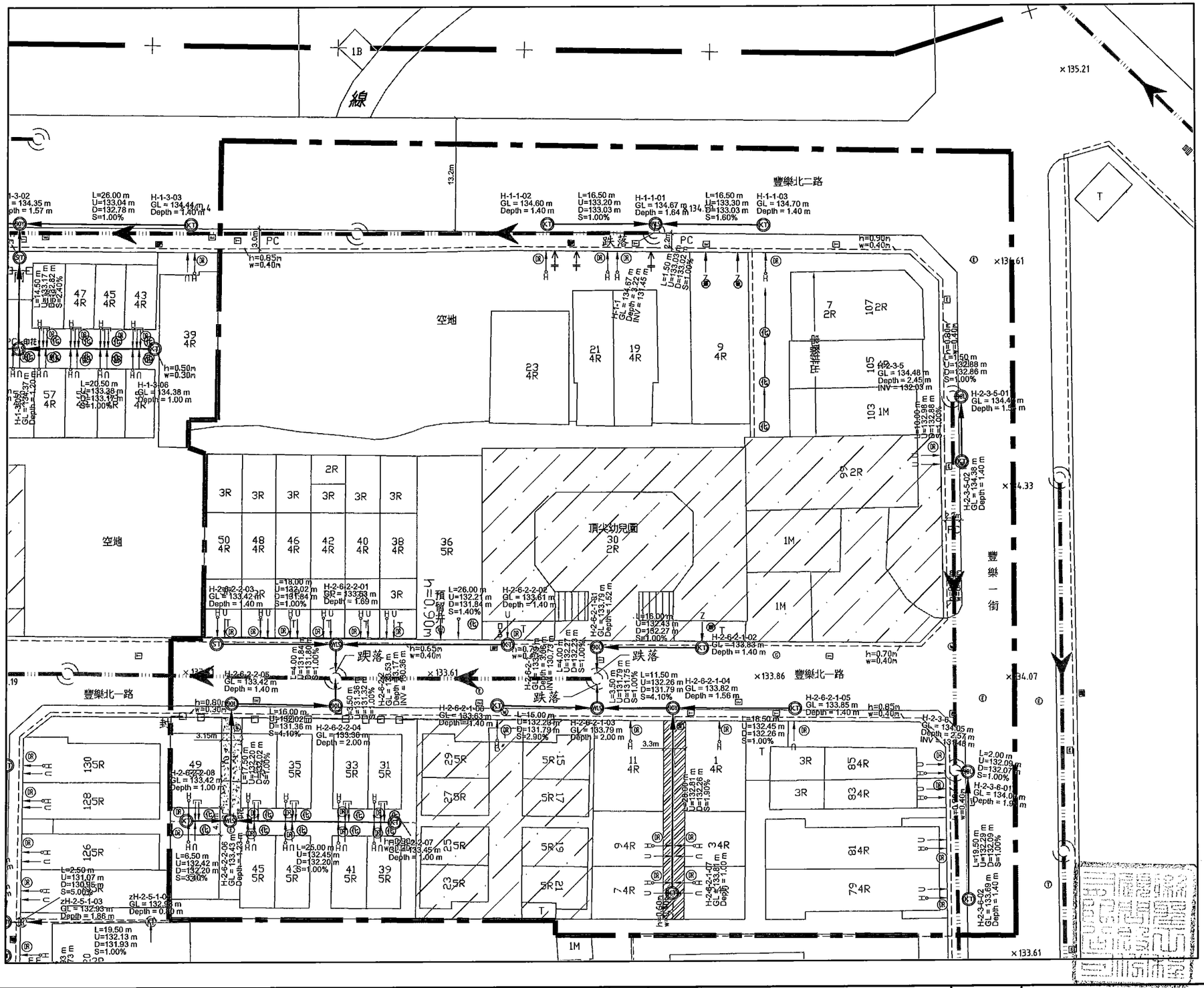

A1 Scale: 1:300
A3 Scale: 1:600

施工範圍索引圖

NTS

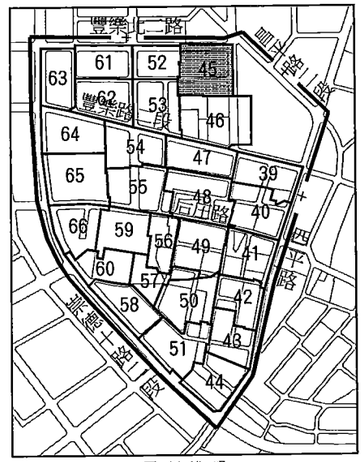

圖例說明

圖示	地物名稱	圖示	地物名稱
	第三標工程範圍	S	坡度(%)
	水溝蓋	U	上游管底高程(m)
	UT接法	D	下游管底高程(m)
	HYS接法	(R)	單側高差調整匯流接頭
	UTW接法	(R)	雙側高差調整匯流接頭
	45YS-UT接法	(P)	既設陰井
	P接法	(P)	他種陰井
	R接法	(R)	RC陰井
	Z接法	(P)	P900人孔
	現有用戶污水雜排水出口	(S)	起點連接井(Ø300mm連接井鑄鐵蓋)
	現有用戶污水糞管出口	(S)	直型連接井(Ø300mm連接井鑄鐵蓋)
	雨排	(S)	30度彎管連接井(Ø300mm連接井鑄鐵蓋)
	雨污混接	(S)	90度彎管連接井(Ø300mm連接井鑄鐵蓋)
(R) (R)	既設污水陰井、自設陰井	(S)	單接側通連接井(Ø300mm連接井鑄鐵蓋)
(C)	化糞池	(S)	雙接兩側透連接井(Ø300mm陰井鑄鐵蓋)
	油脂截留器	(S)	兩側合流連接井(Ø300mm連接井鑄鐵蓋)
	既設連接管	(S)	單側跌落連接井 (Ø300mm連接井井蓋)
	他標連接管	(S)	起點連接井(Ø300mm連接井井蓋)
	新設連接管	(S)	直型連接井(Ø300mm連接井井蓋)
	新設連接管(拆除後施作)	(S)	30度彎管連接井(Ø300mm連接井井蓋)
	新設連接管(預留施作)	(S)	90度彎管連接井(Ø300mm連接井井蓋)
GL	地面高程(m)	(S)	單接側透連接井(Ø300mm連接井井蓋)
INV	管底高程(m)	(S)	兩側合流連接井(Ø300mm連接井井蓋)
Depth	設施深度(m)	(Y)	Y型接頭(≒200mm*≒100mm)
L	管線中心長度(m)		數量計算線

工程數量統計表

街廓	巷道連接管 前巷	巷道連接管 後巷	巷道連接管 人行道	設施 RC陰井	設施 連接管陰井	設施 P900人孔	總戶數	設計接管戶數
45	(M)	(M)	(M)	(個)	(個)	(個)	(戶)	(戶)
小計	272	0	0	0	22	0	44	44

街廓	道路側 DR	道路側 DRW	退縮或後巷寬度<1.5m DR (DRW)	後巷寬度≧1.5m DR (DRW)	未設計戶數	已接管戶數
0	(處)	(處)	(處)	(處)	(戶)	(戶)
小計	34	0	0	0	0	0

街廓	匯流管件 單管雜排 UT	雙管雜排 UTW	糞管 HYS	1糞1雜排 45YS-UT	機械排放 P	R接法 R	Z接法 Z	Y型接頭 Y
0	(處)	(處)	(處)	(處)	(處)	(處)	(處)	(處)
小計	23	5	31	0				

內政部國土管理署下水道工程分署 SEWER ENGINEERING BRANCH , NATIONAL LAND MANAGEMNET AGENCY , MINISTRY OF THE INTERIOR	臺中市11期重劃區及四張犁地區 污水下水道系統工程- 第3分標(河北路及后庄路等區域)	連接管設計平面圖(四十五)	工程編號	112-4000-0102-6600-1560	聯盟工程顧問股份有限公司 LANDSEN Engineering Consultants CO.,LTD

繪圖	林靜慧	複核	方彥賢	比例	1:300	張數	104
設計	李冠毅	核准	黃俊銘	日期	112.09	張次	45
初核	紀政祥	日期	112.09				

黃俊銘 第007098號 技師 本工程技師

本分署簽證並不免除合約廠商及本圖簽認技師之責任

第 46 街廓

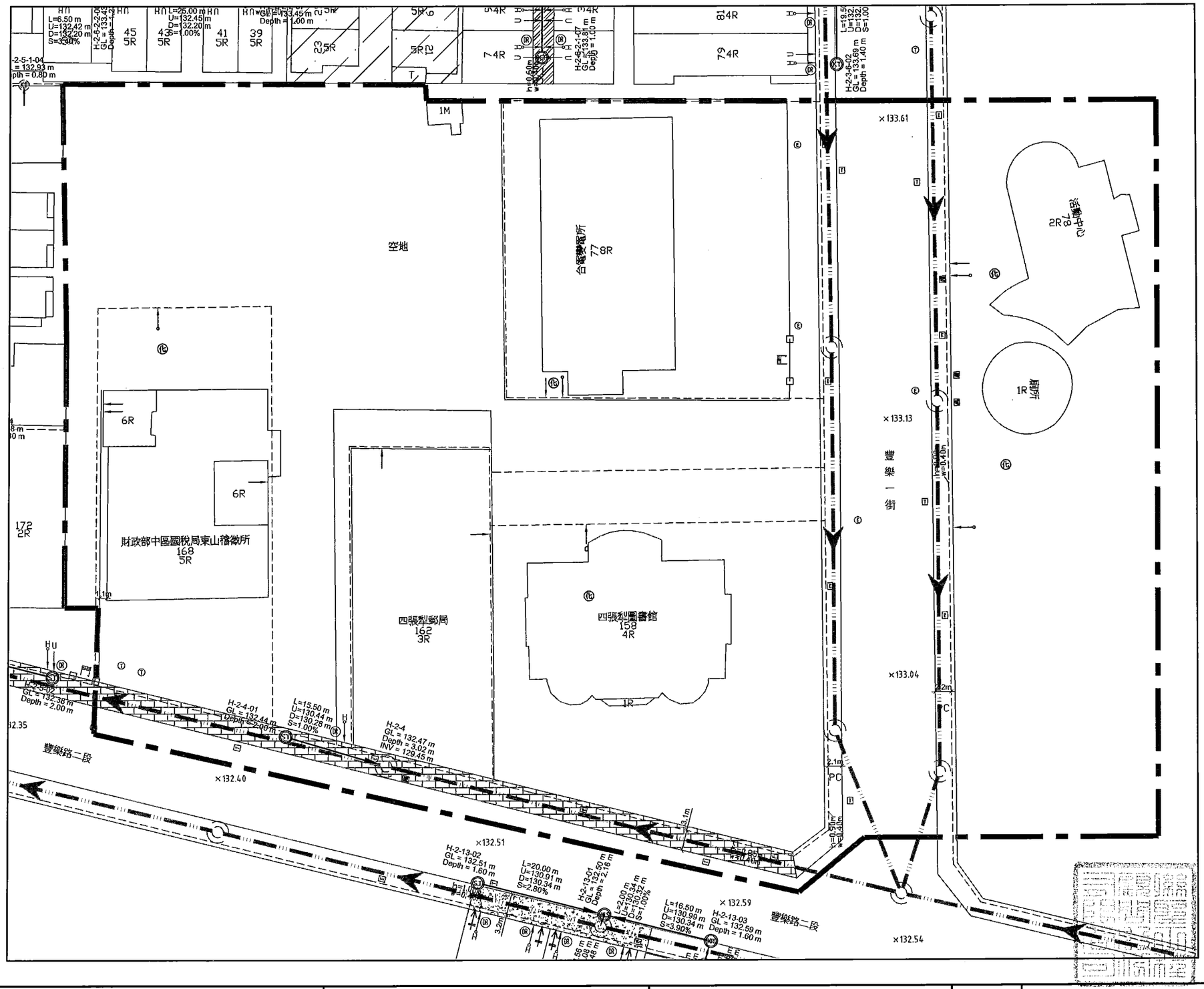

北

A1 Scale: 1:300
A3 Scale: 1:600

施工範圍索引圖

NTS

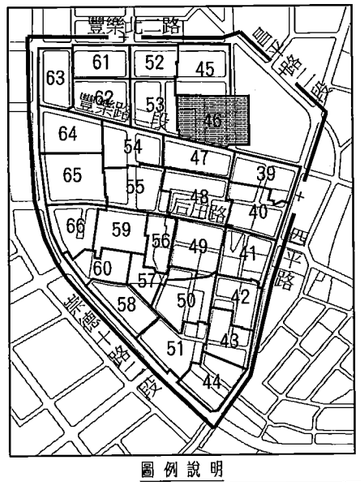

圖例說明

圖示	地物名稱	圖示	地物名稱
—·—·—	第三標工程範圍	S	坡度(%)
— — —	水溝線	U	上游管底高程(m)
⊃——	UT接法	D	下游管底高程(m)
⊏⊐——	HYS接法	(SR)	單側高差調整匯流接頭
⊏⊐——	UTW接法	(SR)	雙側高差調整匯流接頭
⊏⊐——	45YS-UT接法	(EX)	既設陰井
⊖——	P接法	(OP)	他標陰井
⊂——	R接法	(R)	RC陰井
⊢——	Z接法	(P)	P900人孔
—→	現有用戶污水雜排水出口	(NT)	起點連接井(Ø300mm連接井鑄鐵蓋)
—→	現有用戶污水糞管出口	(ST)	直型連接井(Ø300mm連接井鑄鐵蓋)
⊂——	雨排	(30)	30度彎管連接井(Ø300mm連接井鑄鐵蓋)
—+→	兩污混接	(90)	90度彎管連接井(Ø300mm連接井鑄鐵蓋)
(M) (M)	既設污水陰井、自設陰井	(SW)	單接側通連接井(Ø300mm連接井鑄鐵蓋)
(H)	化糞池	(DW)	雙接兩側通接井(Ø300mm陰井鑄鐵蓋)
⊂=⊃	油脂截留器	(CW)	兩側合流連接井(Ø300mm連接井鑄鐵蓋)
—▸—	既設連接管	(SX)	單側跌落連接井 (Ø300mm連接井井蓋)
—>—	他標連接管	(NT)	起點連接井(Ø300mm連接井芋蓋)
—▸—	新設連接管	(ST)	直型連接井(Ø300mm連接井芋蓋)
—▷—	新設連接管(拆除後施作)	(30)	30度彎管連接井(Ø300mm連接井井蓋)
—▸—	新設連接管(預留施作)	(90)	90度彎管連接井(Ø300mm連接井井蓋)
GL	地面高程(m)	(SW)	單接側通連接井(Ø300mm連接井井蓋)
INV	管底高程(m)	(CW)	兩側合流連接井(Ø300mm連接井井蓋)
Depth	設置深度(m)	(Y)	Y型接頭(φ200mm*φ100mm)
L	管線中心長度(m)	—·—·—	數量計算線

工程數量統計表

街廓	特殊連接管			設施			總戶數	設計接管戶數
	巷巷	後巷	人行道	RC陰井	連接管陰井	P900人孔		
46	(M)	(M)	(M)	(座)	(座)	(座)	(戶)	(戶)
小計	0	0	15	0	1	0	5	0

街廓	道路側	道路側	選擇或後巷寬度<1.5m		後巷寬度≥1.5m		未設計戶數	已接管戶數
	DR	DRW	DR(DRW)		DR(DRW)			
0	(處)	(處)	(處)		(處)		(戶)	(戶)
小計	1	0	0		0		5	0

街廓	匯流管件							
	單管雜排	雙管雜排	糞管	1與1雜排	機械排放	R接法	Z接法	Y型接頭
	UT	UTW	HYS	45YS-UT	P			Y
0	(處)	(處)	(處)	(處)	(處)	(處)	(處)	(個)
小計	0	0	1	0				

內政部國土管理署下水道工程分署 SEWER ENGINEERING BRANCH , NATIONAL LAND MANAGEMNET AGENCY , MINISTRY OF THE INTERIOR	臺中市11期重劃區及四張犁地區 污水下水道系統工程- 第3分標(河北路及后庄路等區域)	連接管設計平面圖(四十六)	工程編號	112-4000-0102-6600-1560

帝恩工程顧問股份有限公司 LANDIEN Engineering Consultants CO.,LTD					
繪圖	林靜慈	複核	方彥凱	技師	黃俊銘
設計	李冠毅	核准	黃俊銘	圖號	
初核	紀政祥	日期	112.09	L	

技師簽章 黃俊銘 鄭俊銘 第001763號 水工程技師

本分署簽證並不免除合約廠商及本圖簽認技師之責任

第 47 街廓

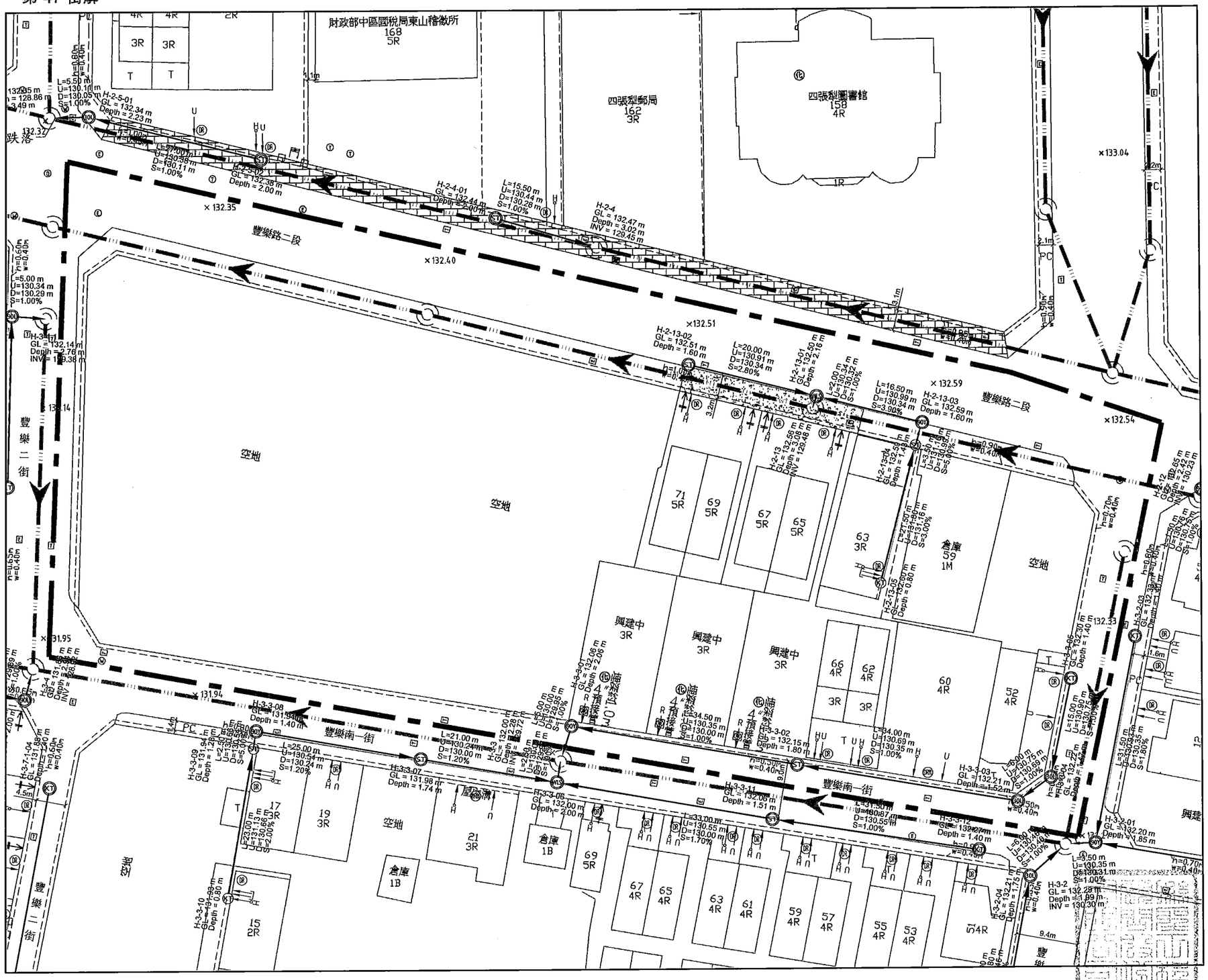

北

A1 Scale: 1:300
A3 Scale: 1:600

施工範圍索引圖

NTS

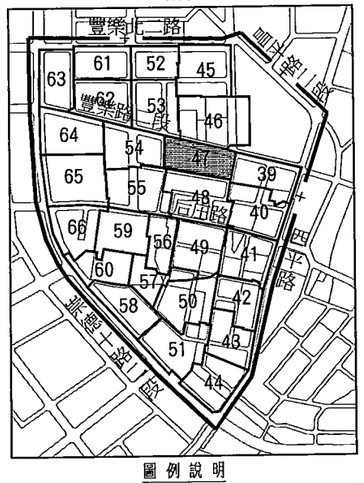

圖例說明

圖示	地物名稱	圖示	地物名稱
	第三標工程範圍	S	坡度(%)
	水溝線	U	上游管底高程(m)
	UTJ接法	D	下游管底高程(m)
	HYS接法		單側高差調整匯流接頭
	UTW接法		雙側高差調整匯流接頭
	45YS-UTJ接法		既設陰井
	P接法		他關陰井
	R接法	R	RC陰井
	Z接法		P900人孔
	現有用戶污水雜排水出口		起點連接井(Ø300mm連接井鑄鐵蓋)
	現有用戶污水糞管出口		直型連接井(Ø300mm連接井鑄鐵蓋)
	雨排		30度彎管連接井(Ø300mm連接井鑄鐵蓋)
	雨污混接		90度彎管連接井(Ø300mm連接井鑄鐵蓋)
	既設污水陰井、自設除井		單接側通連接井(Ø300mm連接井鑄鐵蓋)
	化糞池		雙接兩側通連接井(Ø300mm陰井鑄鐵蓋)
	油脂截留器		兩側合流連接井(Ø300mm連接井鑄鐵蓋)
	既設連接管		單側跌落連接井(Ø300mm連接井井蓋)
	他關連接管		起點連接井(Ø300mm連接井片蓋)
	新設連接管		直型連接井(Ø300mm連接井片蓋)
	新設連接管(拆除後施作)		30度彎管連接井(Ø300mm連接井井蓋)
	新設連接管(預留施作)		90度彎管連接井(Ø300mm連接井井蓋)
GL	地面高程(m)		單接側通連接井(Ø300mm連接井井蓋)
INV	管底高程(m)		兩側合流連接井(Ø300mm連接井井蓋)
Depth	設施深度(m)		Y型接頭(§200mm*§100mm)
L	管線中心長度(m)		數量計算線

工程數量統計表

街廓	巷道連接管			設施			總戶數	設計接管戶數
	前巷	後巷	人行道	RC陰井	連接管陰井	P900人孔		
47	(M)	(M)	(M)	(座)	(座)	(座)	(戶)	(戶)
小計	133	21	0	0	10	0	9	9

街廓	道路銲	道路銲	設置或後巷寬度＜1.5m		後巷寬度≧1.5m		未設計戶數	已接管戶數
	DR	DRW	DR (DRW)		DR (DRW)			
0	(處)	(處)	(處)		(處)		(戶)	(戶)
小計	8	1	1		0		0	0

街廓	區域管件							
	無管雜排	雙管雜排	糞管	1與1雜排	機械排放	R接法	Z接法	Y型接頭
	UT	UTW	HYS	45YS-UT	P	R	Z	Y
0	(處)	(處)	(處)	(處)	(處)	(處)	(處)	(處)
小計	4	1	9	0	[illegible]	[illegible]	[illegible]	[illegible]

內政部國土管理署下水道工程分署 SEWER ENGINEERING BRANCH , NATIONAL LAND MANAGEMNET AGENCY , MINISTRY OF THE INTERIOR	臺中市11期重劃區及四張犁地區 污水下水道系統工程- 第3分標(河北路及后庄路等區域)	連接管設計平面圖(四十七)	工程編號 112-4000-0102-6600-1560

利盟工程顧問股份有限公司 LANDSEN Engineering Consultants CO.,LTD				技師簽章	
繪圖	林靜慧	複核	方[illegible]	圖號	106
設計	李冠毅	核准	黃俊銘		
初核	紀政祥	日期	112.09.[illegible]		

黃俊銘 [illegible]字第00763號 [illegible]工程技師

本分署簽證並不免除合約廠商及本圖簽認技師之責任

第 48 街廓

北

A1 Scale: 1:300
A3 Scale: 1:600

施工範圍索引圖

NTS

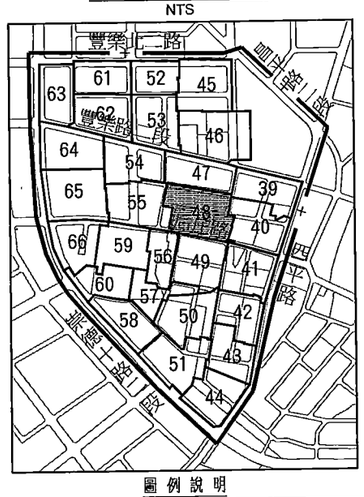

圖例說明

圖示	地物名稱	圖示	地物名稱
	第三標工程範圍	S	坡度(%)
	水溝線	U	上游管底高程(m)
	UT接法	D	下游管底高程(m)
	HYS接法	(R)	單側高差調整匯流接頭
	UTW接法	(R)	雙側高差調整匯流接頭
	45YS-UT接法	(E)	既設陰井
	P接法	(E)	他標陰井
	R接法	(R)	RC陰井
	Z接法	(P)	P900人孔
	現有用戶污水雜排水出口	(M)	起點連接井(Ø300mm連接井鑄鐵蓋)
	現有用戶污水糞管出口	(S)	直型連接井(Ø300mm連接井鑄鐵蓋)
	雨排	(Q)	30度彎管連接井(Ø300mm連接井鑄鐵蓋)
	雨污混接	(Q)	90度彎管連接井(Ø300mm連接井鑄鐵蓋)
(R) (R)	既設污水陰井、自設陰井	(Q)	單接側通連接井(Ø300mm連接井鑄鐵蓋)
(T)	化糞池	(Q)	雙接兩側通連接井(Ø300mm陰井鑄鐵蓋)
	油脂截留器	(R)	兩側合流連接井(Ø300mm連接井鑄鐵蓋)
	既設連接管	(R)	單側跌落連接井 (Ø300mm連接井井蓋)
	他標連接管	(M)	起點連接井(Ø300mm連接井井蓋)
	新設連接管	(S)	直型連接井(Ø300mm連接井井蓋)
	新設連接管(拆除後施作)	(Q)	30度彎管連接井(Ø300mm連接井井蓋)
	新設連接管(預留既作)	(Q)	90度彎管連接井(Ø300mm連接井井蓋)
GL	地面高程(m)	(R)	單接側通連接井(Ø300mm連接井井蓋)
INV	管底高程(m)	(R)	兩側合流連接井(Ø300mm連接井井蓋)
Depth	設計深度(m)	(Y)	Y型接頭(φ200mm*φ100mm)
L	管線中心長度(m)		數量計算線

工程數量統計表

街廓	巷道連接管 前巷	巷道連接管 後巷	巷道連接管 人行道	設施 RC陰井	設施 連接管陰井	設施 P900人孔	總戶數	設計接管戶數
48	(M)	(M)	(M)	(E)(R)	(E)(R)	(E)(R)	(戶)	(戶)
小計	403	38	2	0	21	0	47	41

街廓	道路側 DR	道路側 DRW	巷道寬度≤1.5m DR(DRW)	巷道寬度≥1.5m DR(DRW)	未設計戶數	已接管戶數
0	(S)(Q)	(S)(Q)	(S)(Q)	(S)(Q)	(戶)	(戶)
小計	34	2	4	0	6	0

街廓	單管雜排 UT	雙管雜排 UTW	黃管 HYS	1與1雜排 45YS-UT	機械排放 P	R接法	Z接法	Y型接頭 Y
0	(S)(Q)	(S)(Q)	(S)(Q)	(S)(Q)	(S)(Q)	(S)(Q)	(S)(Q)	(S)(Q)
小計	17	2	38	0	0	0	0	0

技師簽證

黃俊銘 建字第007632號

內政部國土管理署下水道工程分署

SEWER ENGINEERING BRANCH , NATIONAL LAND MANAGEMNET AGENCY , MINISTRY OF THE INTERIOR

臺中市11期重劃區及四張犁地區
污水下水道系統工程-
第3分標(河北路及后庄路等區域)

連接管設計平面圖(四十八)

工程編號 112-4000-0102-6600-1560

聯盟工程顧問股份有限公司
LANDSEN Engineering Consultants CO.,LTD

繪圖	林靜慧	複核	方彥凱
設計	李冠毅	核准	黃俊銘
初核	紀政祥	日期	112.09

比例尺 1:300

48 / 184 張

本分署簽證並不免除合約廠商及本圖簽認技師之責任

第 49 街廓

北

A1 Scale: 1:300
A3 Scale: 1:600

施工範圍索引圖

NTS

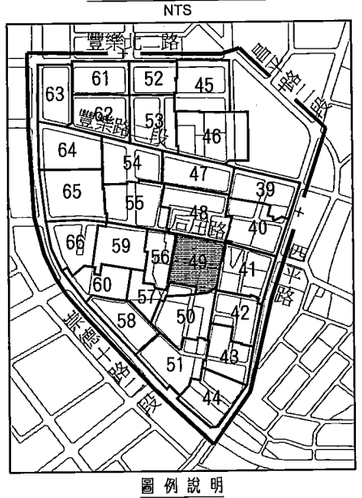

圖例說明

圖示	地物名稱	圖示	地物名稱
—·—·—	第三標工程範圍	S	坡度(%)
— — —	水溝線	U	上游管底高程(m)
⊃	UT接法	D	下游管底高程(m)
	HYS接法		單側高差調整匯流接頭
	UTW接法		雙側高差調整匯流接頭
	45YS-UT接法		既設除井
	P接法		他標除井
	R接法		RC除井
	Z接法		P900人孔
	現有用戶污水雜排水出口		起點連接井(Ø300mm連接井鑄鐵蓋)
	現有用戶污水糞管出口		直型連接井(Ø300mm連接井鑄鐵蓋)
	雨排		30度彎管連接井(Ø300mm連接井鑄鐵蓋)
	雨污混接		90度彎管連接井(Ø300mm連接井鑄鐵蓋)
	既設污水除井、自設除井		單接側通連接井(Ø300mm連接井鑄鐵蓋)
	化糞池		雙接兩側通連接井(Ø300mm除井鑄鐵蓋)
	油脂截留器		兩側合流連接井(Ø300mm連接井鑄鐵蓋)
	既設連接管		單側跌落連接井 (Ø300mm連接井井蓋)
	他標連接管		起點連接井(Ø300mm連接井井蓋)
	新設連接管		直型連接井(Ø300mm連接井井蓋)
	新設連接管(拆除後施作)		30度彎管連接井(Ø300mm連接井井蓋)
	新設連接管(預留施作)		90度彎管連接井(Ø300mm連接井井蓋)
GL	地面高程(m)		單接側通連接井(Ø300mm連接井井蓋)
INV	管底高程(m)		兩側合流連接井(Ø300mm連接井井蓋)
Depth	設施深度(m)		Y型接頭(φ200mm*φ100mm)
L	管線中心長度(m)		數量計算線

工程數量統計表

街廓	巷道連接管 前巷	巷道連接管 後巷	巷道連接管 人行道	設施 RC除井	設施 連接管檢井	設施 P900人孔	總戶數	設計接管戶數
49	(0)	(0)	(0)	(個)	(個)	(個)	(戶)	(戶)
小計	302	0	0	0	11	2	48	9

街廓	巷道側 DR	巷道側 DRW	退縮或後巷寬度＜1.5m DR(DRW)	後巷寬度≧1.5m DR(DRW)	未設計戶數	已接管戶數
0	(處)	(處)	(處)	(處)	(戶)	(戶)
小計	9	0	0	0	39	0

街廓	匯流管件 單管雜排 UT	雙管雜排 UTW	糞管 HYS	1與1雜排 45YS-UT	機械排放 P	R接法	Z接法	Y型接頭
0	(處)	(處)	(處)	(處)	(處)	(處)	(處)	(處)
小計	7	0	8	0	0	0	0	0

內政部國土管理署下水道工程分署 SEWER ENGINEERING BRANCH , NATIONAL LAND MANAGEMNET AGENCY , MINISTRY OF THE INTERIOR	臺中市11期重劃區及四張犁地區 污水下水道系統工程- 第3分標(河北路及后庄路等區域)	連接管設計平面圖(四十九)	工程編號 112-4000-0102-6600-1560

柳盟工程顧問股份有限公司 LAUDSEN Engineering Consultants CO.,LTD				技師簽證	黃俊銘
繪圖	林靜慧	複核	方彥凱	圖號	
設計	李冠毅	核准	黃俊銘	L	
初核	紀政祥	日期	112.09	90	

本分署簽證並不免除合約廠商及本圖簽認技師之責任

第 50 街廓

北

A1 Scale: 1:300
A3 Scale: 1:600

施工範圍索引圖

NTS

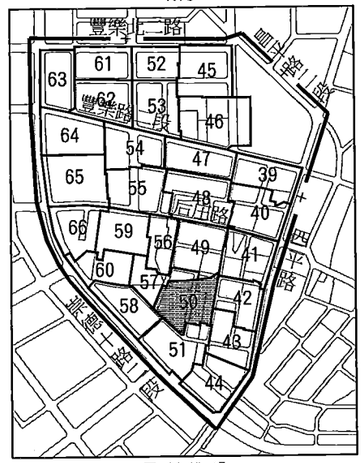

圖例說明

圖示	地物名稱	圖示	地物名稱
	第三標工程範圍	S	坡度(%)
	水溝線	U	上游管底高程(m)
	UT接法	D	下游管底高程(m)
	HYS接法		單側高差調整銜接頭
	UTW接法		雙側高差調整銜接頭
	45YS-UT接法		既設陰井
	P接法		他標陰井
	R接法		RC陰井
	Z接法		P900人孔
	現有用戶污水雜排水出口		起點連接井(Ø300mm連接井鑄鐵蓋)
	現有用戶污水冥管出口		直型連接井(Ø300mm連接井鑄鐵蓋)
	雨排		30度彎管連接井(Ø300mm連接井鑄鐵蓋)
	雨污混接		90度彎管連接井(Ø300mm連接井鑄鐵蓋)
	既設污水陰井、自設陰井		單接側通連接井(Ø300mm連接井鑄鐵蓋)
	化糞池		雙接兩側通連接井(Ø300mm陰井鑄鐵蓋)
	油脂截留器		兩側合流連接井(Ø300mm連接井鑄鐵蓋)
	既設連接管		單側跌落連接井 (Ø300mm連接井井蓋)
	他標連接管		起點連接井(Ø300mm連接井井蓋)
	新設連接管		直型連接井(Ø300mm連接井井蓋)
	新設連接管(拆除後統作)		30度彎管連接井(Ø300mm連接井井蓋)
	新設連接管(預留統作)		90度彎管連接井(Ø300mm連接井井蓋)
GL	地面高程(m)		單接側通連接井(Ø300mm連接井井蓋)
INV	管底高程(m)		兩側合流連接井(Ø300mm連接井井蓋)
Depth	設施深度(m)		Y型接頭(§200mm*§100mm)
L	管線中心長度(m)		數量計算線

工程數量統計表

街廓	巷弄連接管 前巷	巷弄連接管 後巷	巷弄連接管 人行道	設施 RC陰井	設施 連接管陰井	設施 P900人孔	總戶數	設計接管戶數
50	(M)	(M)	(M)	(個)	(個)	(個)	(戶)	(戶)
小計	274	0	0	0	14	0	50	32

街廓	道路側 DR	道路側 DRW	退縮或後巷寬度<1.5m DR (DRW)	後巷寬度≧1.5m DR (DRW)	未設計戶數	已接管戶數
0	(處)	(處)	(處)	(處)	(戶)	(戶)
小計	22	1	0	0	18	0

街廓	雜管雜排 UT	雙管雜排 UTW	冥管 HYS	1貫1雜排 45YS-UT	機械接放 P	R接法 R	Z接法 Z	Y型接頭 Y
0	(處)	(處)	(處)	(處)	(處)	(處)	(處)	(處)
小計	14	0	24	0	0	0	0	0

內政部國土管理署下水道工程分署 SEWER ENGINEERING BRANCH , NATIONAL LAND MANAGEMNET AGENCY , MINISTRY OF THE INTERIOR	臺中市11期重劃區及四張犁地區 污水下水道系統工程- 第3分標(河北路及后庄路等區域)	連接管設計平面圖(五十)	工程編號 112-4000-0102-6600-1560

山墾工程顧問股份有限公司 LANDSEN Engineering Consultants CO.,LTD

繪圖	林靜慧	複核	方彥凱
設計	李冠毅	核准	黃俊銘
初核	紀政祥	日期	112.09

圖號 09

技師簽章

黃俊銘 方彥凱

內政部營建署 字第0076 號 土木工程技師

本分署簽證並不免除合約廠商及本圖簽認技師之責任

第 51 街廓

備註：崇德十路二段220巷，310巷與310巷65弄等路段遭遇雨水管線（4m*1.5m）障礙，施工前須確認空間是否足夠．

備註：1～31號側後巷排水出口遭遇無法定空間，須協調住戶接管方式

北

A1 Scale: 1:300
A3 Scale: 1:600

施工範圍索引圖

NTS

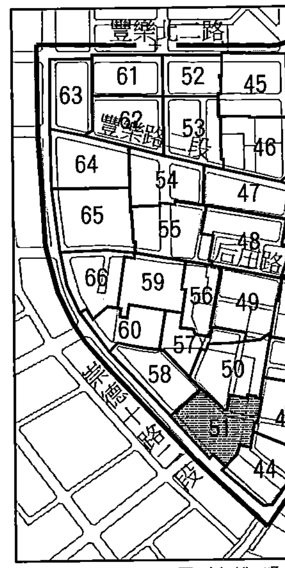

圖例說明

圖示	地物名稱	圖示	地物名稱
	第三標工程範圍	S	坡度(%)
	水溝線	U	上游管底高程(m)
	UT接法	D	下游管底高程(m)
	HYS接法		單側高差調整匯流接頭
	UTW接法		雙側高差調整匯流接頭
	45YS-UT接法		既設陰井
	P接法		他標陰井
	R接法		RC陰井
	Z接法		P900人孔
	現有用戶污水雜排水出口		起點連接井(Ø300mm連接井鑄鐵蓋)
	現有用戶污水糞管出口		直型連接井(Ø300mm連接井鑄鐵蓋)
	雨排		30度彎管連接井(Ø300mm連接井鑄鐵蓋)
	雨污混接		90度彎管連接井(Ø300mm連接井鑄鐵蓋)
	既設污水陰井、自設陰井		單接側通連接井(Ø300mm連接井鑄鐵蓋)
	化糞池		雙接兩側通連接井(Ø300mm陰井鑄鐵蓋)
	油脂截留器		兩側合流連接井(Ø300mm連接井鑄鐵蓋)
	既設連接管		單側跌落連接井 (Ø300mm連接井井蓋)
	他標連接管		起點連接井(Ø300mm連接井井蓋)
	新設連接管		直型連接井(Ø300mm連接井井蓋)
	新設連接管(拆除後施作)		30度彎管連接井(Ø300mm連接井井蓋)
	新設連接管(預留施作)		90度彎管連接井(Ø300mm連接井井蓋)
GL	地面高程(m)		單接側通連接井(Ø300mm連接井井蓋)
INV	管底高程(m)		兩側合流連接井(Ø300mm連接井井蓋)
Depth	設施深度(m)		Y型接頭(∮200mm*∮100mm)
L	管線中心長度(m)		數量計算線

工程數量統計表

街廓	巷道連接管			設施			總戶數	設計接管戶數
	前巷	後巷	人行道	RC陰井	連接管陰井	P900人孔		
51	(M)	(M)	(M)	(座)	(座)	(座)	(戶)	(戶)
小計	266	17	0	0	20	0	59	38

街廓	道路側	道路側	退縮或後巷寬度＜1.5m	後巷寬度≧1.5m	未設計戶數	已接管戶數
	DR	DRW	DR (DRW)	DR (DRW)		
0	(處)	(處)	(處)	(處)	(戶)	(戶)
小計	13	0	1	0	21	0

街廓	匯流管件							
	單管雜排	雙管雜排	糞管	1糞1雜排	機械排放	R接法	Z接法	Y型接頭
	UT	UTW	HYS	45YS-UT	P	R	Z	Y
0	(處)	(處)	(處)	(處)	(處)	(處)	(處)	(處)
小計	9	1	13	0	1	0	0	0

技師簽證

內政部國土管理署下水道工程分署 SEWER ENGINEERING BRANCH, NATIONAL LAND MANAGEMNET AGENCY, MINISTRY OF THE INTERIOR	臺中市11期重劃區及四張犁地區 污水下水道系統工程－ 第3分標(河北路及后庄路等區域)	連接管設計平面圖(五十一)	工程編號	112-4000-0102-6600-1560

聯聖工程顧問股份有限公司
LANDSEN Engineering Consultants CO.,LTD

繪圖	林靜慧	複核	方彥凱
設計	李冠毅	核准	黃俊銘
初核	紀政祥	日期	112.09

圖號	
L / 51	110 / 183

本分署簽證並不免除合約廠商及本圖簽認技師之責任

第 52 街廓

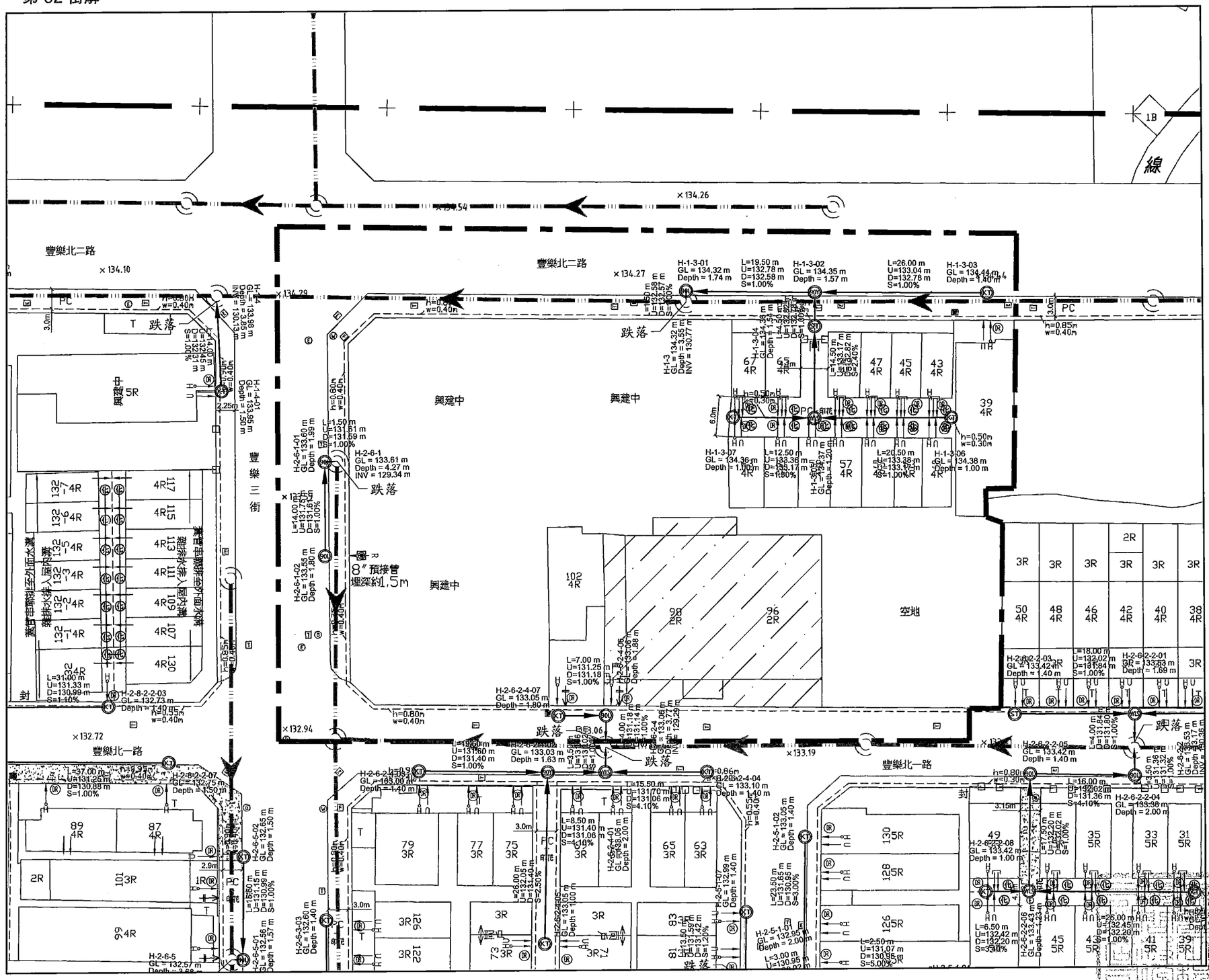

北

A1 Scale: 1:300
A3 Scale: 1:600

施工範圍索引圖

NTS

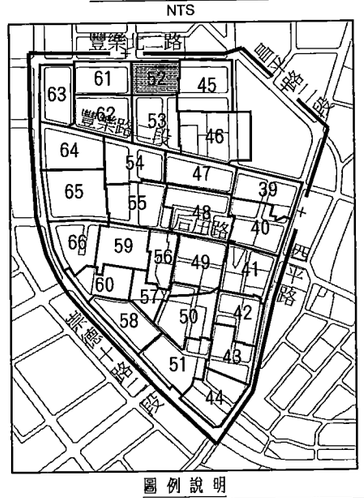

圖例說明

圖示	地物名稱	圖示	地物名稱
	第三標工程範圍	S	坡度(%)
	水溝線	U	上游管底高程(m)
	UT接法	D	下游管底高程(m)
	HYS接法		單側高差調整匯流接頭
	UTW接法		雙側高差調整匯流接頭
	45YS-UT接法		既設陰井
	P接法		他標陰井
	R接法	R	RC陰井
	Z接法		P900人孔
	現有用戶污水雜排水出口		起點連接井(Ø300mm連接井鑄鐵蓋)
	現有用戶污水糞管出口		直型連接井(Ø300mm連接井鑄鐵蓋)
	雨排		30度彎管連接井(Ø300mm連接井鑄鐵蓋)
	雨污混接		90度彎管連接井(Ø300mm連接井鑄鐵蓋)
	既設污水陰井、自設陰井		單接側邊連接井(Ø300mm連接井鑄鐵蓋)
	化糞池		雙接兩側邊連接井(Ø300mm陰井鑄鐵蓋)
	油脂截留器		兩側合流連接井(Ø300mm連接井鑄鐵蓋)
	既設連接管		單側跌落連接井(Ø300mm連接井井蓋)
	他標連接管		起點連接井(Ø300mm連接井井蓋)
	新設連接管		直型連接井(Ø300mm連接井井蓋)
	新設連接管(拆除後施作)		30度彎管連接井(Ø300mm連接井井蓋)
	新設連接管(預留施作)		90度彎管連接井(Ø300mm連接井井蓋)
GL	地面高程(m)		單接側邊連接井(Ø300mm連接井井蓋)
INV	管底高程(m)		兩側合流連接井(Ø300mm連接井井蓋)
Depth	設施深度(m)	Y	Y型接頭(φ200mm*φ100mm)
L	管線中心長度(m)		數量計算線

工程數量統計表

街廓	巷道連接管 前巷	後巷	人行道	設施 RC陰井	連接管陰井	P900人孔	總戶數	設計接管戶數
52	(M)	(M)	(M)	(個)	(個)	(個)	(戶)	(戶)
小計	117	0	4	0	11	0	17	17

街廓	道路側	道路側	退縮或後巷寬度<1.5m	後巷寬度≥1.5m	未設計戶數	已接管戶數
	DR	DRW	DR (DRW)	DR (DRW)		
0	(處)	(處)	(處)	(處)	(戶)	(戶)
小計	17	0	0	0	0	0

街廓	雜管雜排 UT	雙管雜排 UTW	糞管 HYS	1號1雜排 45YS-UT	機械排放 P	R接法 R	Z接法 Z	Y型接頭 Y
	(處)	(處)	(處)	(處)	(處)	(處)	(處)	(處)
0	9	8	17	0	0	0	0	0

內政部國土管理署下水道工程分署 SEWER ENGINEERING BRANCH , NATIONAL LAND MANAGEMNET AGENCY , MINISTRY OF THE INTERIOR	臺中市11期重劃區及四張犁地區 污水下水道系統工程- 第3分標(河北路及后庄路等區域)	連接管設計平面圖(五十二)	工程編號 112-4000-0102-6600-1560

利豐工程顧問股份有限公司 LeyFENG Engineering Consultants Co.,LTD			
繪圖	林靜慧	複核	方彥凱
設計	李冠毅	核准	黃俊銘
初核	紀政祥	日期	112.09

接部會證			
轉號			
第	117		
52			

本工程 字第0176395號

本分署簽證並不免除合約廠商及本圖簽認技師之責任

第 53 街廓

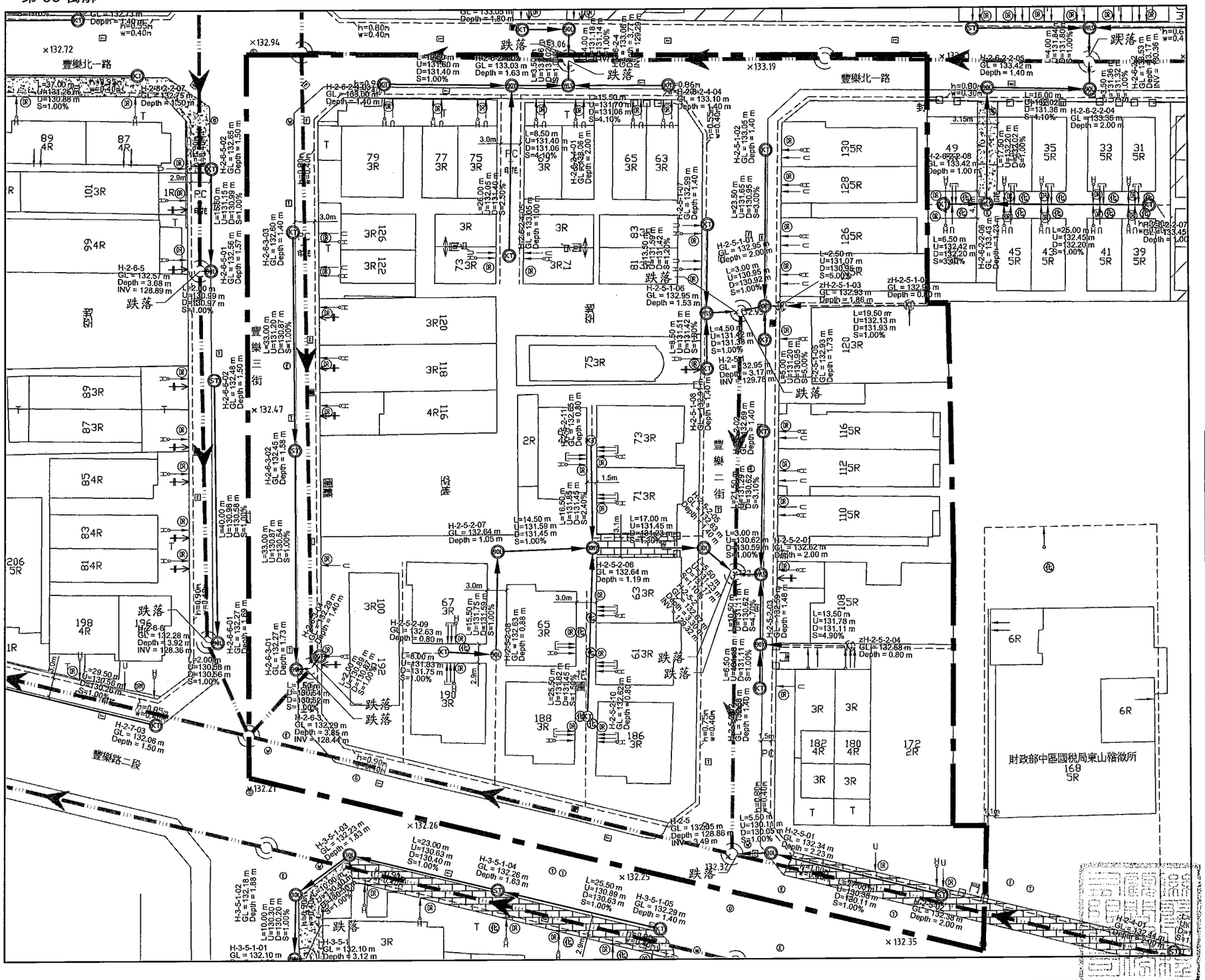

北

A1 Scale: 1:300
A3 Scale: 1:600

施工範圍索引圖

NTS

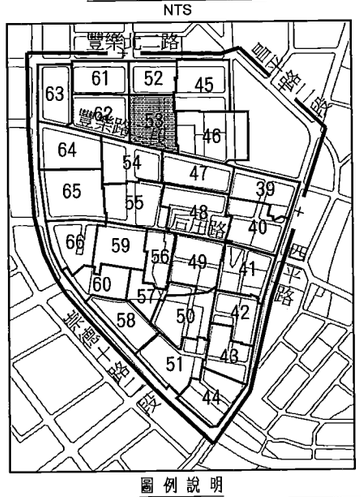

圖例說明

圖示	地物名稱	圖示	地物名稱
	第三標工程範圍	S	坡度(%)
	水溝線	U	上游管底高程(m)
	UT接法	D	下游管底高程(m)
	HYS接法		單側高差調整彎頭接頭
	UTW接法		雙側高差調整彎頭接頭
	45YS-UT接法		既設陰井
	P接法		他標陰井
	R接法		RC陰井
	Z接法		P900人孔
	現有用戶污水雜排水出口		起點連接井(Ø300mm連接井鑄鐵蓋)
	現有用戶污水糞管出口		直型連接井(Ø300mm連接井鑄鐵蓋)
	雨排		30度彎管連接井(Ø300mm連接井鑄鐵蓋)
	雨污混接		90度彎管連接井(Ø300mm連接井鑄鐵蓋)
	既設污水陰井、自設陰井		單接側通連接井(Ø300mm連接井鑄鐵蓋)
	化糞池		雙接兩側通連接井(Ø300mm陰井鑄鐵蓋)
	油脂截留器		兩側合流連接井(Ø300mm連接井鑄鐵蓋)
	既設連接管		單側跌落連接井 (Ø300mm連接井井蓋)
	他標連接管		起點連接井(Ø300mm連接井井蓋)
	新設連接管		直型連接井(Ø300mm連接井井蓋)
	新設連接管(拆除後熔作)		30度彎管連接井(Ø300mm連接井井蓋)
	新設連接管(預留熔作)		90度彎管連接井(Ø300mm連接井井蓋)
GL	地面高程(m)		單接側通連接井(Ø300mm連接井井蓋)
INV	管底高程(m)		兩側合流連接井(Ø300mm連接井井蓋)
Depth	設計深度(m)		Y型接頭(φ200mm*φ100mm)
L	管線中心長度(m)		數量計算線

工程數量統計表

街廓	巷道連接管 前巷	後巷	人行道	設施 RC陰井	連接管陰井	P900人孔	總戶數	設計接管戶數
53	(M)	(M)	(M)	(個)	(個)	(個)	(戶)	(戶)
小計	269	64	33	0	28	0	42	40

街廓	道路側 DR	道路側 DRW	退縮或後巷寬度<1.5m DR(DRW)	後巷寬度≧1.5m DR(DRW)	未設計戶數	已接管戶數
0	(處)	(處)	(處)	(處)	(戶)	(戶)
小計	31	0	0	10	2	0

街廓	圓流管件 前管雜排 UT	雙管雜排 UTW	糞管 HYS	1與1雜排 45YS-UT	機械排放 P	R接法 R	Z接法 Z	Y型接頭 Y
0	(處)	(處)	(處)	(處)	(處)	(處)	(處)	(個)
小計	24	10	38	0	0	0	0	0

內政部國土管理署下水道工程分署 SEWER ENGINEERING BRANCH , NATIONAL LAND MANAGEMNET AGENCY , MINISTRY OF THE INTERIOR	臺中市11期重劃區及四張犁地區 污水下水道系統工程- 第3分標(河北路及后庄路等區域)	連接管設計平面圖(五十三)	工程編號 112-4000-0102-6600-1560

聯盟工程顧問股份有限公司
LEADER Engineering Consultants CO.,LTD

繪圖	林靜慧	複核	方彥凱
設計	李冠毅	核准	黃俊銘
初核	紀政祥	日期	112.09

圖幅號碼 L 12 53

技師簽證

本工程委託技師簽證 內政部營建署工程技師簽證字第007635號

本分署簽證並不免除合約廠商及本圖簽認技師之責任

第 54 街廓

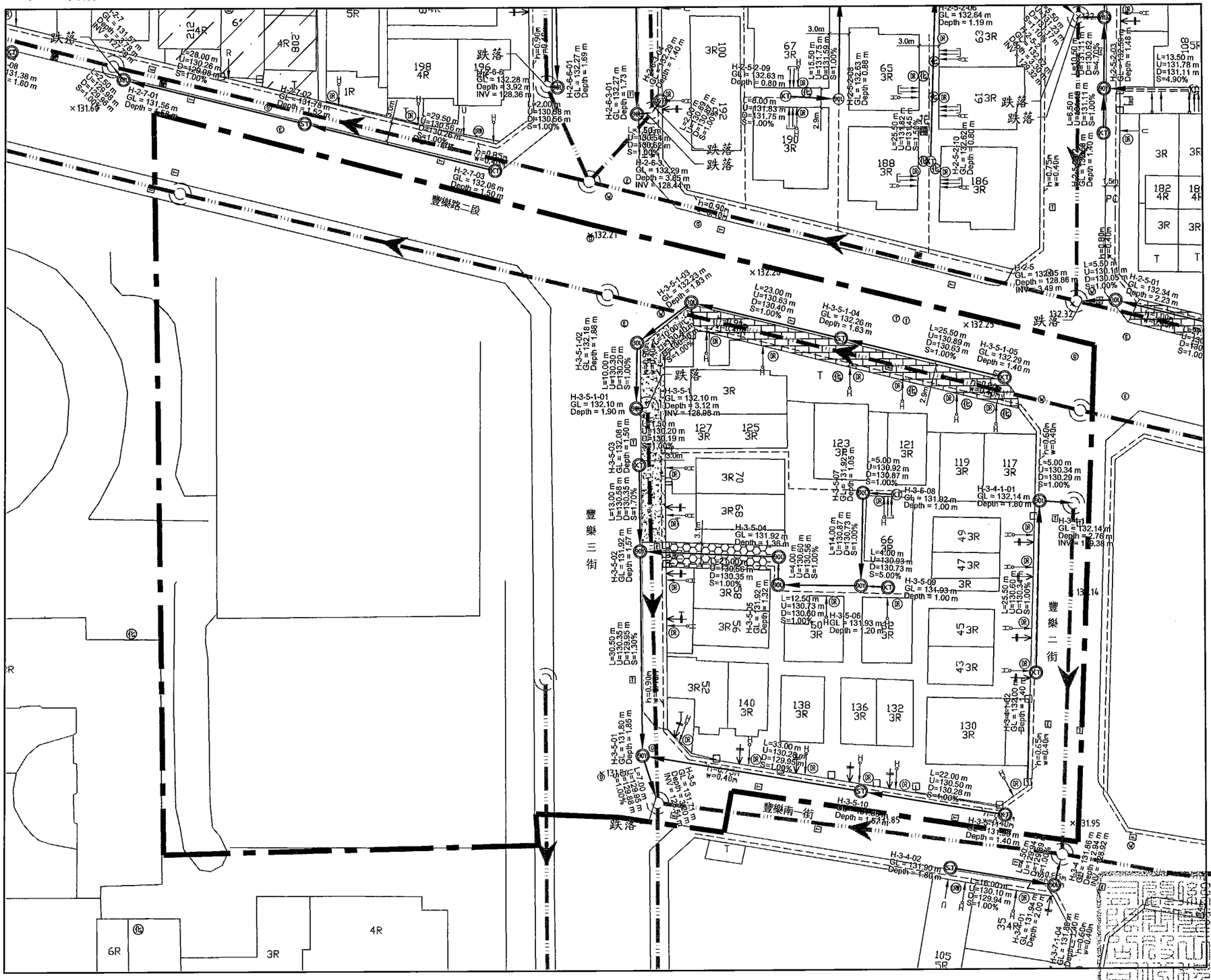

北

A1 Scale: 1:300
A3 Scale: 1:600

施工範圍索引圖

NTS

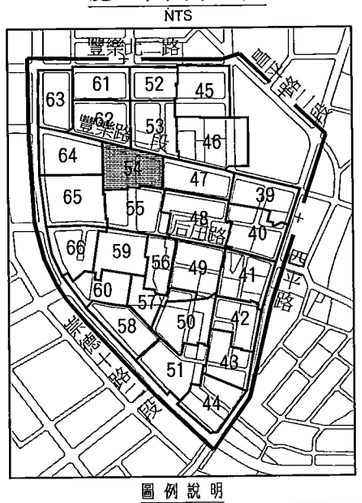

圖例說明

圖示	地物名稱	圖示	地物名稱
	第三標工程範圍	S	坡度(%)
	水溝線	U	上游管底高程(m)
	UT接法	D	下游管底高程(m)
	HYS接法		單側高差調整匯流接頭
	UTW接法		雙側高差調整匯流接頭
	45YS-UT接法		既設陰井
	P接法		他標陰井
	R接法		RC陰井
	Z接法		P900人孔
	現有用戶污水雜排水出口		起點連接井(Ø300mm連接井蓋鐵蓋)
	現有用戶污水糞管出口		直型連接井(Ø300mm連接井蓋鐵蓋)
	雨排		30度彎管連接井(Ø300mm連接井蓋鐵蓋)
	雨污混接		90度彎管連接井(Ø300mm連接井蓋鐵蓋)
	既設污水陰井、自設陰井		單接側通連接井(Ø300mm連接井蓋鐵蓋)
	化糞池		雙接兩側通連接井(Ø300mm陰井蓋鐵蓋)
	油脂截留器		兩側合流連接井(Ø300mm連接井蓋鐵蓋)
	既設連接管		單側跌落連接井 (Ø300mm連接井井蓋)
	他標連接管		起點連接井(Ø300mm連接井井蓋)
	新設連接管		直型連接井(Ø300mm連接井井蓋)
	新設連接管(拆除後施作)		30度彎管連接井(Ø300mm連接井井蓋)
	新設連接管(預留施作)		90度彎管連接井(Ø300mm連接井井蓋)
GL	地面高程(m)		單接側通連接井(Ø300mm連接井井蓋)
INV	管底高程(m)		兩側合流連接井(Ø300mm連接井井蓋)
Depth	設施深度(m)	Y	Y型接頭(§200mm*§100mm)
L	管線中心長度(m)		數量計算線

工程數量統計表

街廓	巷道連接管 前巷	巷道連接管 後巷	巷道連接管 人行道	設施 RC陰井	設施 連接管陰井	設施 P900人孔	總戶數	設計接管戶數
54	(M)	(M)	(M)	(座)	(座)	(座)	(戶)	(戶)
小計	256	5	0	0	18	0	23	23

街廓	道路側 DR	道路側 DRW	巷弄或後巷寬度<1.5m DR (DRW)	後巷寬度≧1.5m DR (DRW)	未設計戶數	已接管戶數
0	(處)	(處)	(處)	(處)	(戶)	(戶)
小計	22	0	1	0	0	0

匯流管件

街廓	單管雜排 UT	雙管雜排 UTW	糞管 HYS	1糞1雜排 45YS-UT	機械排放 P	R接法	Z接法	Y型接頭
0	(處)	(處)	(處)	(處)	(處)	(處)	(處)	(處)
小計	0	1	23	0	0	[illegible]	[illegible]	[illegible]

技師簽章

內政部國土管理署下水道工程分署 SEWER ENGINEERING BRANCH , NATIONAL LAND MANAGEMNET AGENCY , MINISTRY OF THE INTERIOR	臺中市11期重劃區及四張犁地區 污水下水道系統工程- 第3分標(河北路及后庄路等區域)	連接管設計平面圖(五十四)	工程編號	112-4000-0102-6600-1560

聯盟工程顧問股份有限公司 LANDEX Engineering Consultants CO.,LTD				圖號
繪圖	林靜慧	複核	方彥凱	13
設計	李冠毅	核准	黃俊銘	54
初核	紀政祥	日期	112.09	

黃俊銘 技師 字第007[illegible]

本分署簽證並不免除合約廠商及本圖簽認技師之責任

第 55 街廓

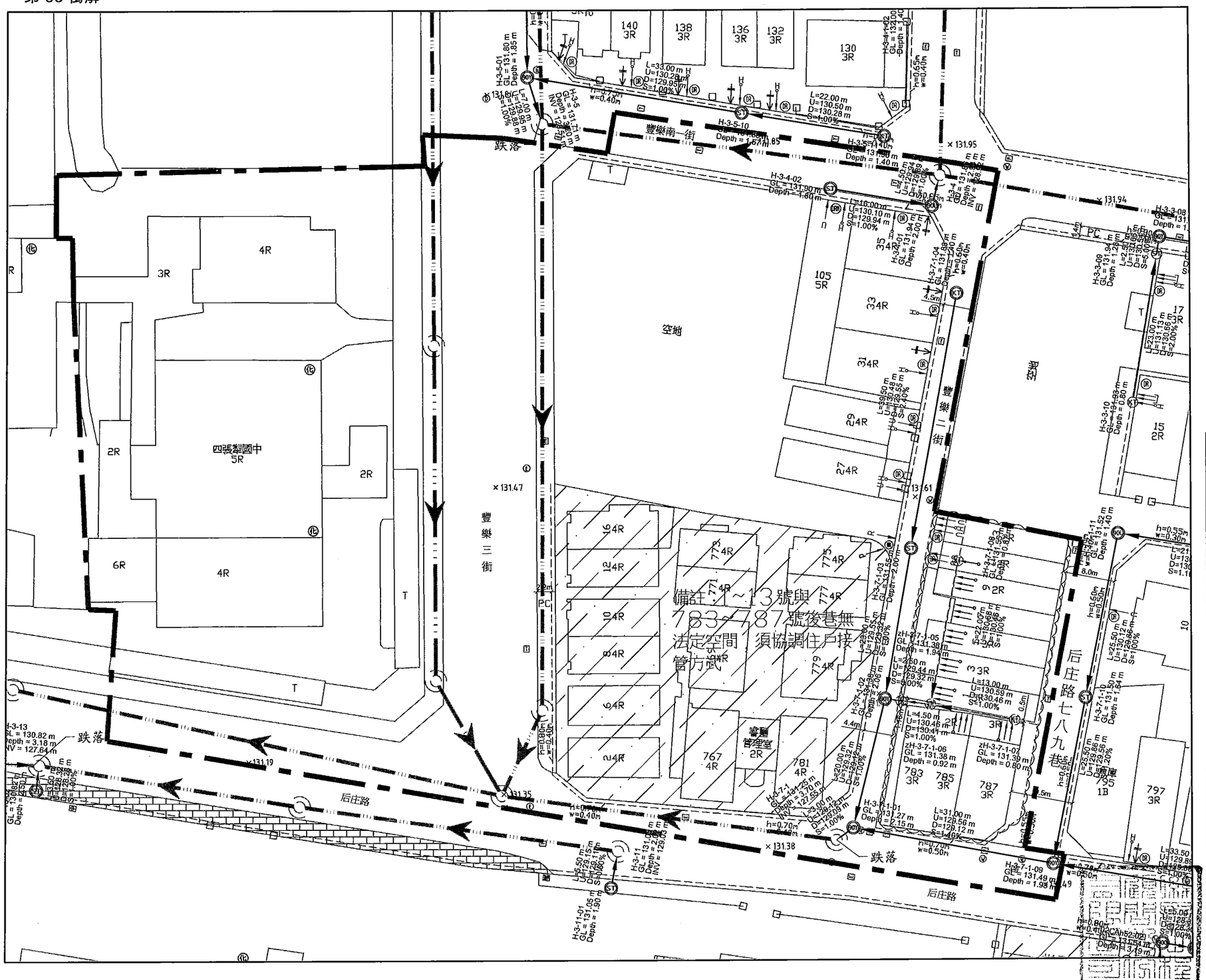

北

A1 Scale: 1:300
A3 Scale: 1:600

施工範圍索引圖

NTS

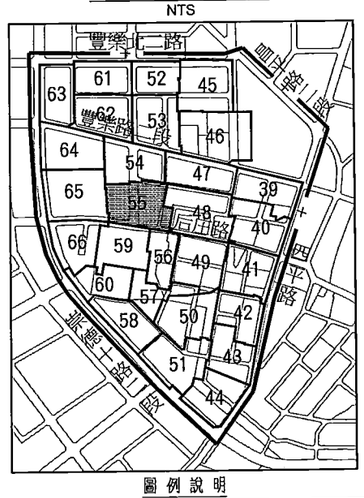

圖例說明

圖示	地物名稱	圖示	地物名稱
	第三標工程範圍	S	坡度(%)
	水溝線	U	上游管底高程(m)
	UT接法	D	下游管底高程(m)
	HYS接法		單側高差調整匯流接頭
	UTW接法		雙側高差調整匯流接頭
	45YS-UT接法		既設陰井
	P接法		他標陰井
	R接法		RC陰井
	Z接法		P900人孔
	現有用戶污水雜排水出口		起點連接井(Ø300mm連接井鑄鐵蓋)
	現有用戶污水翼管出口		直型連接井(Ø300mm連接井鑄鐵蓋)
	雨排		30度彎管連接井(Ø300mm連接井鑄鐵蓋)
	雨污混接		90度彎管連接井(Ø300mm連接井鑄鐵蓋)
	既設污水陰井、自設陰井		單接側通連接井(Ø300mm連接井鑄鐵蓋)
	化糞池		雙接兩側通連接井(Ø300mm陰井鑄鐵蓋)
	油脂截留器		兩側合流連接井(Ø300mm連接井鑄鐵蓋)
	既設連接管		單側跌落連接井 (Ø300mm連接井井蓋)
	他標連接管		起點連接井(Ø300mm連接井井蓋)
	新設連接管		直型連接井(Ø300mm連接井井蓋)
	新設連接管(拆除後施作)		30度彎管連接井(Ø300mm連接井井蓋)
	新設連接管(預留施作)		90度彎管連接井(Ø300mm連接井井蓋)
GL	地面高程(m)		單接側通連接井(Ø300mm連接井井蓋)
INV	管底高程(m)		兩側合流連接井(Ø300mm連接井井蓋)
Depth	設施深度(m)		Y型接頭(§200mm*§100mm)
L	管線中心長度(m)		數量計算線

工程數量統計表

街廓	巷道連接管			設施			總戶數	設計接管戶數
	前巷	後巷	人行道	RC陰井	連接管陰井	P900人孔		
55	(M)	(M)	(M)	(座)	(座)	(座)	(戶)	(戶)
小計	134	0	0	0	7	0	30	21

街廓	道路側	道路側	退縮成後巷寬度<1.5m	後巷寬度≧1.5m	未設計戶數	已接管戶數
	DR	DRW	DR (DRW)	DR (DRW)		
0	(處)	(處)	(處)	(處)	(戶)	(戶)
小計	7	1	0	0	9	0

街廓	匯流管件							
	單管雜排	雙管雜排	翼管	1翼1雜排	機械排放	R接法	Z接法	Y型接頭
	UT	UTW	HYS	45YS-UT	P			
0	(處)	(處)	(處)	(處)	(處)	(處)	(處)	(處)
小計	7	0	7	0	0	0	0	0

內政部國土管理署下水道工程分署 SEWER ENGINEERING BRANCH , NATIONAL LAND MANAGEMNET AGENCY , MINISTRY OF THE INTERIOR	臺中市11期重劃區及四張犁地區 污水下水道系統工程- 第3分標(河北路及后庄路等區域)	連接管設計平面圖(五十五)	工程編號 112-4000-0102-6600-1560

聯盟工程顧問股份有限公司 LANDSEN Engineering Consultants CO.,LTD			
繪圖	林靜慧	複核	方彥凱
設計	李冠毅	核准	黃俊銘
初核	紀政祥	日期	112.09

技師簽證

黃俊銘

圖號 55 / 183

本分署簽證並不免除合約廠商及本圖簽認技師之責任

第 56 街廓

北

A1 Scale: 1:300
A3 Scale: 1:600

施工範圍索引圖

NTS

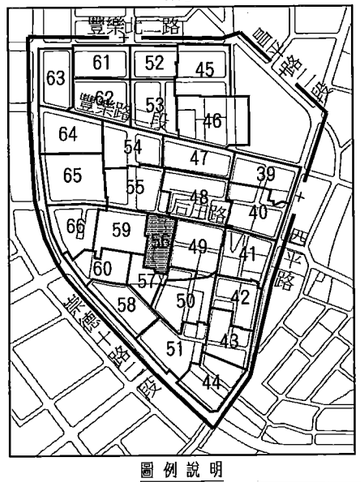

圖 例 說 明

圖示	地物名稱	圖示	地物名稱
	第三標工程範圍	S	坡度(%)
	水溝線	U	上游管底高程(m)
	UT接法	D	下游管底高程(m)
	HYS接法		單側高差調整匯流接頭
	UTW接法		雙側高差調整匯流接頭
	45YS-UT接法		既設陰井
	P接法		他標陰井
	R接法	R	RC陰井
	Z接法		P900人孔
	現有用戶污水雜排水出口		起點連接井(Ø300mm連接井鑄鐵蓋)
	現有用戶污水冀管出口		直型連接井(Ø300mm連接井鑄鐵蓋)
	雨排		30度彎管連接井(Ø300mm連接井鑄鐵蓋)
	雨污混接		90度彎管連接井(Ø300mm連接井鑄鐵蓋)
	既設污水陰井、自設陰井		單接側通連接井(Ø300mm連接井鑄鐵蓋)
	化糞池		雙接兩側通連接井(Ø300mm陰井鑄鐵蓋)
	油脂截留器		兩側合流連接井(Ø300mm連接井鑄鐵蓋)
	既設連接管		單側跌落連接井 (Ø300mm連接井井蓋)
	他標連接管		起點連接井(Ø300mm連接井片蓋)
	新設連接管		直型連接井(Ø300mm連接井片蓋)
	新設連接管(拆除後施作)		30度彎管連接井(Ø300mm連接井井蓋)
	新設連接管(預留施作)		90度彎管連接井(Ø300mm連接井井蓋)
GL	地面高程(m)		單接側通連接井(Ø300mm連接井井蓋)
INV	管底高程(m)		兩側合流連接井(Ø300mm連接井井蓋)
Depth	設底深度(m)	Y	Y型接頭(φ200mm*φ100mm)
L	管線中心長度(m)		數量計算線

工程數量統計表

街廓	巷弄連接管 前巷	後巷	人行道	設備 RC陰井	連接管陰井	P900人孔	總戶數	設計接管戶數
56	(M)	(M)	(M)	(個)	(個)	(個)	(戶)	(戶)
小計	184	0	0	0	10	0	50	17

街廓	道路側 DR	道路側 DRW	選線或後巷寬度<1.5m DR(DRW)	後巷寬度≧1.5m DR(DRW)	未設計戶數	已接管戶數
0	(處)	(處)	(處)	(處)	(戶)	(戶)
小計	1	0	0	0	33	0

街廓	匯流管件 單管雜排 UT	雙管雜排 UTW	冀管 HYS	1冀1雜排 45YS-UT	機械排放 P	R接法	Z接法	Y型接頭 Y
0	(處)	(處)	(處)	(處)	(處)	(處)	(處)	(個)
小計	1	0	1	0	[illegible]	[illegible]	[illegible]	[illegible]

內政部國土管理署下水道工程分署 SEWER ENGINEERING BRANCH , NATIONAL LAND MANAGEMNET AGENCY , MINISTRY OF THE INTERIOR	臺中市11期重劃區及四張犁地區 污水下水道系統工程- 第3分標(河北路及后庄路等區域)	連接管設計平面圖(五十六)	工程編號	112-4000-0102-6600-1560

利盟工程顧問股份有限公司 LIAMSEN Engineering Consultants CO.,LTD			
繪 圖	林靜慧	複 核	方彥凱
設 計	李冠毅	核 准	黃俊銘
初 核	紀政祥	日 期	112.09

技 師 黃俊銘 黃俊銘 內政部營建署 第007693號 工程 技

圖 號 L 56 / 48

本分署簽證並不免除合約廠商及本圖簽認技師之責任

第 57 街廓

北

A1 Scale: 1:300
A3 Scale: 1:600

施工範圍索引圖

NTS

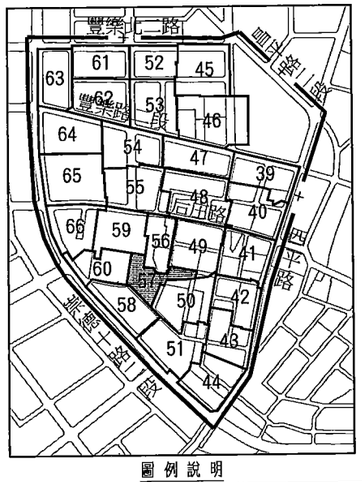

圖例說明

圖示	地物名稱	圖示	地物名稱
	第三標工程範圍	S	坡度(%)
	水溝線	U	上游管底高程(m)
	UT接法	D	下游管底高程(m)
	HYS接法		單側高差調整匯流接頭
	UTW接法		雙側高差調整匯流接頭
	45YS-UT接法		既設陰井
	P接法		他標陰井
	R接法		RC陰井
	Z接法		P900人孔
	現有用戶污水雜排水出口		起點連接井(Ø300mm連接井鑄鐵蓋)
	現有用戶污水糞管出口		直型連接井(Ø300mm連接井鑄鐵蓋)
	雨排		30度彎管連接井(Ø300mm連接井鑄鐵蓋)
	雨污混接		90度彎管連接井(Ø300mm連接井鑄鐵蓋)
	既設污水陰井、自設陰井		單接側通連接井(Ø300mm連接井鑄鐵蓋)
	化糞池		雙接兩側通連接井(Ø300mm陰井鑄鐵蓋)
	油脂截留器		兩側合流連接井(Ø300mm連接井鑄鐵蓋)
	既設連接管		單側跌落連接井 (Ø300mm連接井井蓋)
	他標連接管		起點連接井(Ø300mm連接井井蓋)
	新設連接管		直型連接井(Ø300mm連接井井蓋)
	新設連接管(拆除後施作)		30度彎管連接井(Ø300mm連接井井蓋)
	新設連接管(預留施作)		90度彎管連接井(Ø300mm連接井井蓋)
GL	地面高程(m)		單接側通連接井(Ø300mm連接井井蓋)
INV	管底高程(m)		兩側合流連接井(Ø300mm連接井井蓋)
Depth	設施深度(m)		Y型接頭(§200mm*§100mm)
L	管線中心長度(m)		數量計算線

工程數量統計表

街廓	巷道連接管			設施			總戶數	設計接管戶數
	前巷	後巷	人行道	RC陰井	連接管陰井	P900人孔		
57	(M)	(M)	(M)	(座)	(座)	(座)	(戶)	(戶)
小計	51	13	0	0	4	0	9	0

街廓	道路側	道路側	退縮或後巷寬度<1.5m	後巷寬度≧1.5m	未設計戶數	已接管戶數
	DR	DRW	DR (DRW)	DR (DRW)		
0	(處)	(處)	(處)	(處)	(戶)	(戶)
小計	0	0	0	0	9	0

街廓	匯流管件							
	單管雜排	雙管雜排	糞管	1鋪1雜排	機械排放	R接法	Z接法	Y型接頭
	UT	UTW	HYS	45YS-UT	P	R	Z	Y
0	(處)	(處)	(處)	(處)	(處)	(處)	(處)	(處)
小計	0	0	0	0	0	0	0	0

技師簽證

內政部國土管理署下水道工程分署 SEWER ENGINEERING BRANCH , NATIONAL LAND MANAGEMNET AGENCY , MINISTRY OF THE INTERIOR	臺中市11期重劃區及四張犁地區 污水下水道系統工程- 第3分標(河北路及后庄路等區域)	連接管設計平面圖(五十七)	工程編號 112-4000-0102-6600-1560

聯盟工程顧問股份有限公司
LANDSEN Engineering Consultants CO.,LTD

繪圖	林靜慧	複核	方彥凱
設計	李冠毅	核准	黃俊銘
初核	紀政祥	日期	112.09

聯盟工程顧問股份有限公司
黃俊銘
第007638號
土木工程技師

本分署簽證並不免除合約廠商及本圖簽認技師之責任

第 58 街廓

北

A1 Scale: 1:300
A3 Scale: 1:600

施工範圍索引圖

NTS

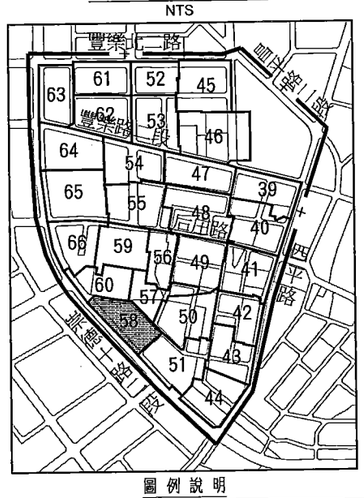

圖例說明

圖示	地物名稱	圖示	地物名稱
	第三標工程範圍	S	坡度(%)
	水溝線	U	上游管底高程(m)
	UT接法	D	下游管底高程(m)
	HYS接法	(DR)	單側高差調整匯流接頭
	UTW接法	(DRW)	雙側高差調整匯流接頭
	45YS-UT接法	(B)	既設陰井
	P接法	(B)	他標陰井
	R接法	(R)	RC陰井
	Z接法	(P)	P900人孔
	現有用戶污水雜排水出口	(S1)	起點連接井(Ø300mm連接井鑄鐵蓋)
	現有用戶污水糞管出口	(S1)	直型連接井(Ø300mm連接井鑄鐵蓋)
	雨排	(S1)	30度彎管連接井(Ø300mm連接井鑄鐵蓋)
	雨污混接	(S1)	90度彎管連接井(Ø300mm連接井鑄鐵蓋)
(R) (R)	既設污水陰井、自設陰井	(S2)	單接側通連接井(Ø300mm連接井鑄鐵蓋)
(H)	化糞池	(S2)	雙接兩側通連接井(Ø300mm陰井鑄鐵蓋)
	油脂截留器	(S3)	兩側合流連接井(Ø300mm連接井鑄鐵蓋)
	既設連接管	(S4)	單側跌落連接井(Ø300mm連接井井蓋)
	他標連接管	(S1)	起點連接井(Ø300mm連接井井蓋)
	新設連接管	(S1)	直型連接井(Ø300mm連接井井蓋)
	新設連接管(拆除後施作)	(S1)	30度彎管連接井(Ø300mm連接井井蓋)
	新設連接管(預留施作)	(S1)	90度彎管連接井(Ø300mm連接井井蓋)
GL	地面高程(m)	(S2)	單接側通連接井(Ø300mm連接井井蓋)
INV	管底高程(m)	(S3)	兩側合流連接井(Ø300mm連接井井蓋)
Depth	設施深度(m)	(Y)	Y型接頭(φ200mm*φ100mm)
L	管線中心長度(m)		數量計算線

工程數量統計表

街廓	巷道連接管 前巷	巷道連接管 後巷	巷道連接管 人行道	設施 RC陰井	設施 連接管陰井	設施 P900人孔	總戶數	設計接管戶數
58	(0.0)	(0.0)	(0.0)	(個)	(個)	(個)	(戶)	(戶)
小計	345	16	0	0	20	2	42	42

街廓	道路側	道路側	退縮或後巷寬度＜1.5m	後巷寬度≧1.5m	未設計戶數	已接管戶數
	DR	DRW	DR(DRW)	DR(DRW)		
0	(處)	(處)	(處)	(處)	(戶)	(戶)
小計	47	0	1	0	0	0

街廓	匯流管件 單管雜排 UT	雙管雜排 UTW	糞管 HYS	1糞1雜排 45YS-UT	機械排放 P	R接法	Z接法	Y型接頭
0	(處)	(處)	(處)	(處)	(處)	(處)	(處)	(處)
小計	27	1	42	0				

內政部國土管理署下水道工程分署 SEWER ENGINEERING BRANCH , NATIONAL LAND MANAGEMNET AGENCY , MINISTRY OF THE INTERIOR	臺中市11期重劃區及四張犁地區 污水下水道系統工程- 第3分標(河北路及后庄路等區域)	連接管設計平面圖(五十八)	工程編號 112-4000-0102-6600-1560

聯盟工程顧問股份有限公司
LANMIEN Engineering Consultants CO.,LTD

繪圖	林靜慧	複核	方彥凱
設計	李冠毅	核准	黃俊銘
初核	紀政祥	日期	112.09

技師簽章 號 黃俊銘 第007639號 技師 本工程技師

本分署簽證並不免除合約廠商及本圖簽認技師之責任

第 59 街廓

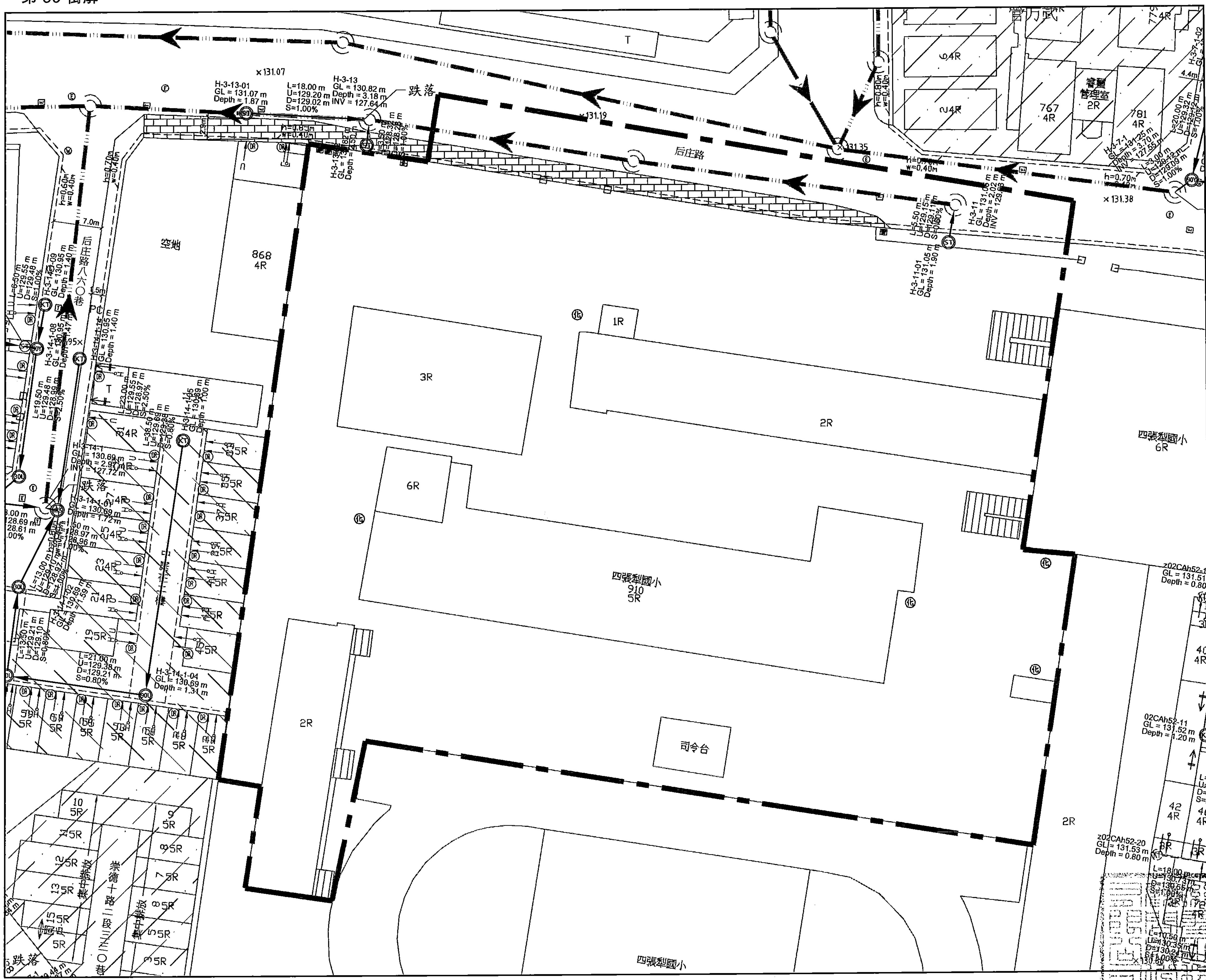

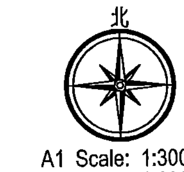

A1 Scale: 1:300
A3 Scale: 1:600

施工範圍索引圖

NTS

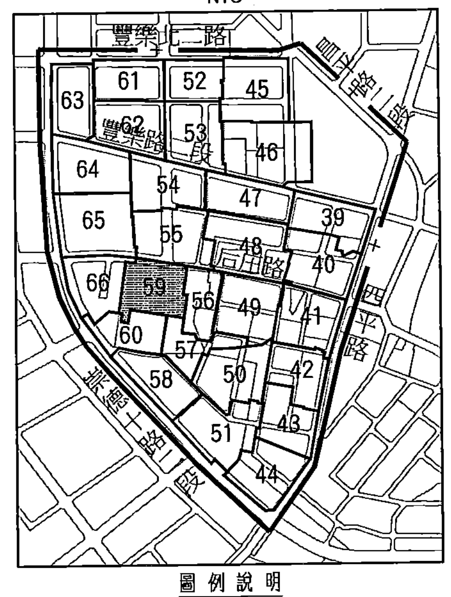

圖例說明

圖示	地物名稱	圖示	地物名稱
	第三標工程範圍	S	坡度(%)
	水溝線	U	上游管底高程(m)
	UT接法	D	下游管底高程(m)
	HYS接法		單側高差調整匯流接頭
	UTW接法		雙側高差調整匯流接頭
	45YS-UT接法		既設陰井
	P接法		他標陰井
	R接法		RC陰井
	Z接法		P900人孔
	現有用戶污水雜排水出口		起點連接井(Ø300mm連接井鑄鐵蓋)
	現有用戶污水糞管出口		直型連接井(Ø300mm連接井鑄鐵蓋)
	雨排		30度彎管連接井(Ø300mm連接井鑄鐵蓋)
	雨污混接		90度彎管連接井(Ø300mm連接井鑄鐵蓋)
	既設污水陰井、自設陰井		單接側通連接井(Ø300mm連接井鑄鐵蓋)
	化糞池		雙接兩側通連接井(Ø300mm陰井鑄鐵蓋)
	油脂截留器		兩側合流連接井(Ø300mm連接井鑄鐵蓋)
	既設連接管		單側跌落連接井 (Ø300mm連接井井蓋)
	他標連接管		起點連接井(Ø300mm連接井井蓋)
	新設連接管		直型連接井(Ø300mm連接井井蓋)
	新設連接管(拆除後施作)		30度彎管連接井(Ø300mm連接井井蓋)
	新設連接管(預留施作)		90度彎管連接井(Ø300mm連接井井蓋)
GL	地面高程(m)		單接側通連接井(Ø300mm連接井井蓋)
INV	管底高程(m)		兩側合流連接井(Ø300mm連接井井蓋)
Depth	設施深度(m)	Y	Y型接頭(ϕ200mm*ϕ100mm)
L	管線中心長度(m)		數量計算線

工程數量統計表

街廓	巷道連接管 前巷	巷道連接管 後巷	巷道連接管 人行道	設施 RC陰井	設施 連接管陰井	設施 P900人孔	總戶數	設計接管戶數
59	(M)	(M)	(M)	(座)	(座)	(座)	(戶)	(戶)
小計	0	0	8	0	2	0	1	0

街廓	道路側 DR	道路側 DRW	退縮或後巷寬度<1.5m DR(DRW)	後巷寬度≥1.5m DR(DRW)	未設計戶數	已接管戶數
0	(處)	(處)	(處)	(處)	(戶)	(戶)
小計	0	0	0	0	1	0

街廓	匯流管件 單管雜排 UT	雙管雜排 UTW	糞管 HYS	1糞1雜排 45YS-UT	機械排放 P	R接法 R	Z接法 Z	Y型接頭 Y
0	(處)	(處)	(處)	(處)	(處)	(處)	(處)	(處)
小計	0	0	0	0	[illegible]	0	[illegible]	0

內政部國土管理署下水道工程分署 SEWER ENGINEERING BRANCH , NATIONAL LAND MANAGEMNET AGENCY , MINISTRY OF THE INTERIOR	臺中市11期重劃區及四張犁地區 污水下水道系統工程- 第3分標(河北路及后庄路等區域)
連接管設計平面圖(五十九)	工程編號 112-4000-0102-6600-1560

聯聖工程顧問股份有限公司
LANDSEN Engineering Consultants CO.,LTD

繪圖	林靜慧	複核	方彥[illegible]
設計	李冠毅	核准	黃俊銘
初核	紀政祥	日期	112.09

技師簽證

本分署簽證並不免除合約廠商及本圖簽認技師之責任

第 60 街廓

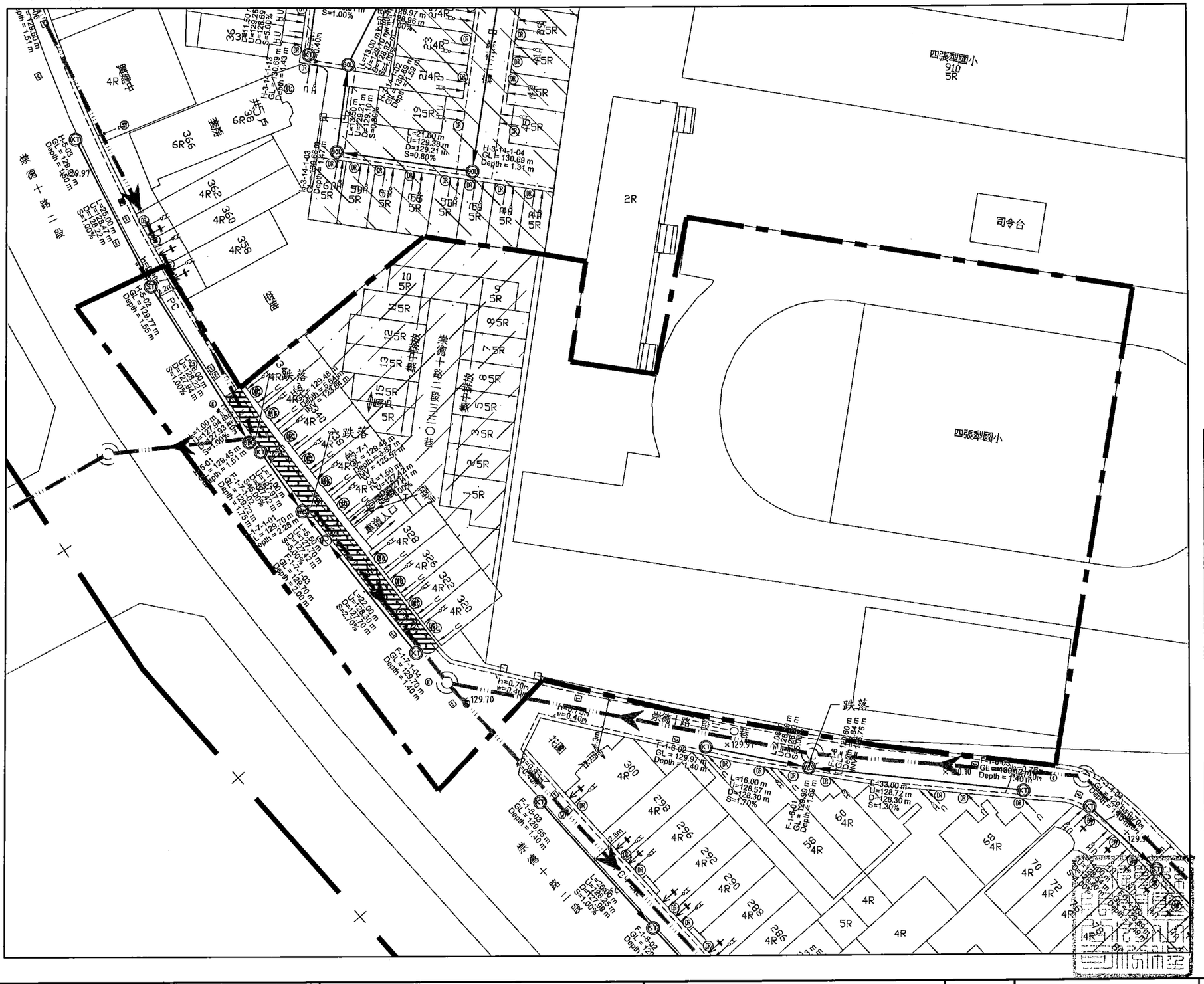

北

A1 Scale: 1:300
A3 Scale: 1:600

施工範圍索引圖

NTS

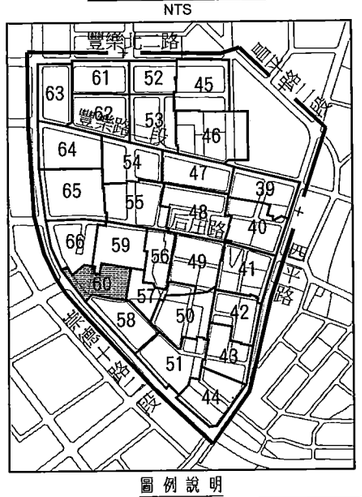

圖例說明

圖示	地物名稱	圖示	地物名稱
	第三標工程範圍	S	坡度(%)
	水溝線	U	上游管底高程(m)
	UT接法	D	下游管底高程(m)
	HYS接法		單側高差調整匯流接頭
	UTW接法		雙側高差調整匯流接頭
	45YS-UT接法		既設陰井
	P接法		他標陰井
	R接法		RC陰井
	Z接法		P900人孔
	現有用戶污水雜排水出口		起點連接井(Ø300mm連接井鑄鐵蓋)
	現有用戶污水糞管出口		直型連接井(Ø300mm連接井鑄鐵蓋)
	雨排		30度彎管連接井(Ø300mm連接井鑄鐵蓋)
	雨污混接		90度彎管連接井(Ø300mm連接井鑄鐵蓋)
	既設污水陰井、自設陰井		單接側通連接井(Ø300mm連接井鑄鐵蓋)
	化糞池		雙接兩側通連接井(Ø300mm陰井鑄鐵蓋)
	油脂截留器		兩側合流連接井(Ø300mm連接井鑄鐵蓋)
	既設連接管		單側跌落連接井 (Ø300mm連接井井蓋)
	他標連接管		起點連接井(Ø300mm連接井井蓋)
	新設連接管		直型連接井(Ø300mm連接井井蓋)
	新設連接管(拆除後施作)		30度彎管連接井(Ø300mm連接井井蓋)
	新設連接管(預留施作)		90度彎管連接井(Ø300mm連接井井蓋)
GL	地面高程(m)		單接側通連接井(Ø300mm連接井井蓋)
INV	管底高程(m)		兩側合流連接井(Ø300mm連接井井蓋)
Depth	設施深度(m)		Y型接頭(∮200mm*∮100mm)
L	管線中心長度(m)		數量計算線

工程數量統計表

街廓	巷道連接管			設施			總戶數	設計接管戶數
	前巷	後巷	人行道	RC陰井	連接管陰井	P900人孔		
60	(M)	(M)	(M)	(座)	(座)	(座)	(戶)	(戶)
小計	66	0	0	1	5	0	23	23

街廓	道路側	道路側	退縮或後巷寬度＜1.5m	後巷寬度≧1.5m	未設計戶數	已接管戶數
	DR	DRW	DR (DRW)	DR (DRW)		
0	(處)	(處)	(處)	(處)	(戶)	(戶)
小計	10	0	0	0	0	0

街廓	匯流管件							
	單管雜排	雙管雜排	糞管	1糞1雜排	機械排放	R接法	Z接法	Y型接頭
	UT	UTW	HYS	45YS-UT	P	R	Z	
0	(處)	(處)	(處)	(處)	(處)	(處)	(處)	(處)
小計	10	0	10	0	1	0	0	0

內政部國土管理署下水道工程分署 SEWER ENGINEERING BRANCH , NATIONAL LAND MANAGEMNET AGENCY , MINISTRY OF THE INTERIOR	臺中市11期重劃區及四張犁地區 污水下水道系統工程- 第3分標(河北路及后庄路等區域)	連接管設計平面圖(六十)	工程編號	112-4000-0102-6600-1560

科塑工程顧問股份有限公司 LANDSEN Engineering Consultants CO.,LTD			
繪圖	林靜慧	複核	方彥凱
設計	李冠毅	核准	黃俊銘
初核	紀政祥	日期	112.09

技師簽證

圖號 60

黃俊銘 第00[illegible]號 科塑工程技

本分署簽證並不免除合約廠商及本圖簽認技師之責任

第 61 街廓

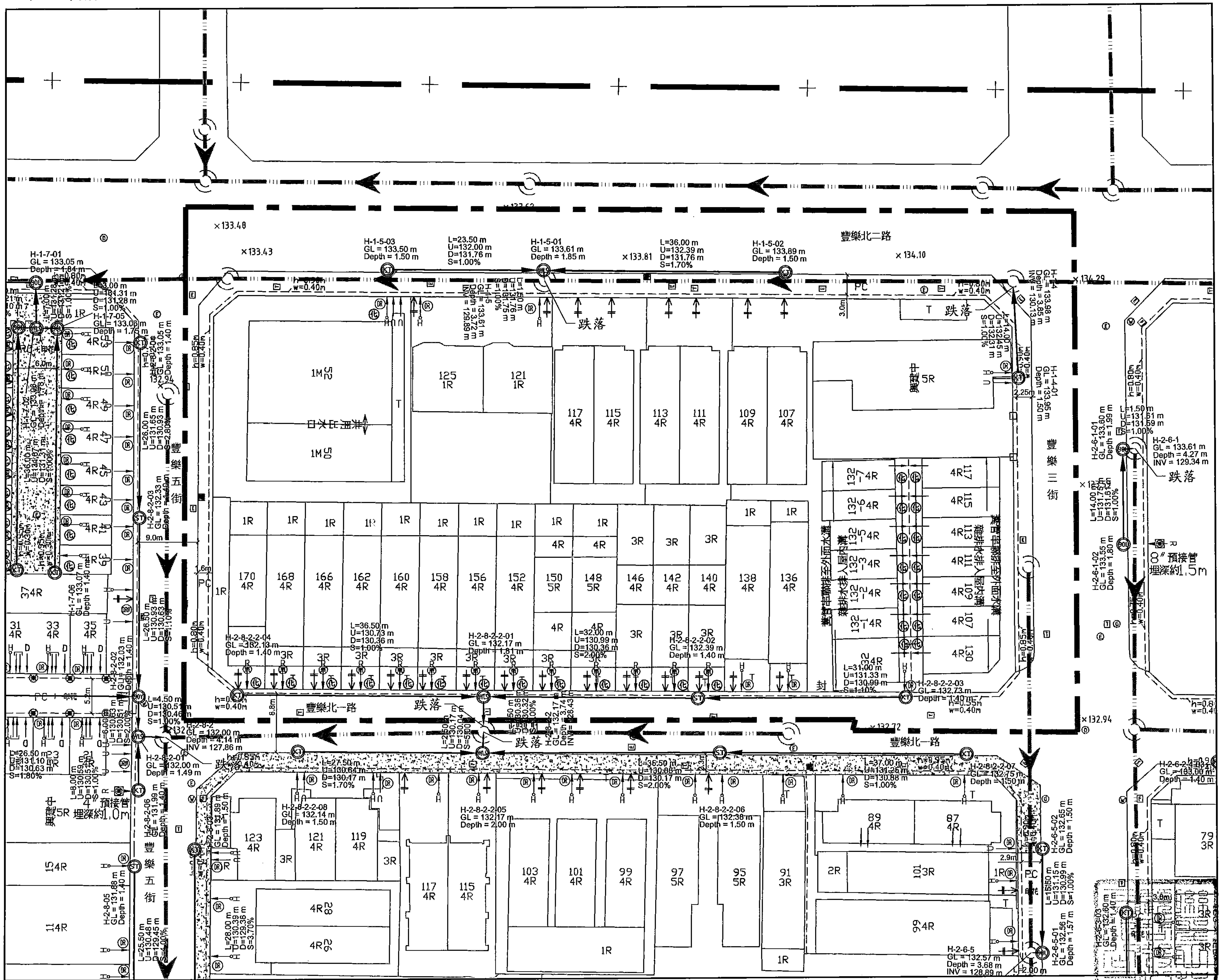

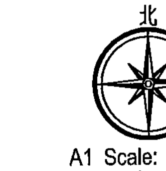

A1 Scale: 1:300
A3 Scale: 1:600

施工範圍索引圖

NTS

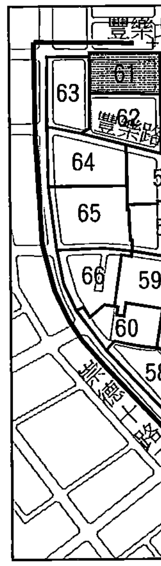

圖例說明

圖示	地物名稱	圖示	地物名稱
—·—	第三標工程範圍	S	坡度(%)
----	水溝線	U	上游管底高程(m)
⊃—▸	UT接法	D	下游管底高程(m)
	HYS接法	DR	單側高差調整匯流接頭
	UTW接法	DRW	雙側高差調整匯流接頭
	45YS-UT接法		既設陰井
	P接法		他標陰井
	R接法	R	RC陰井
	Z接法		P900人孔
	現有用戶污水雜排水出口	KT	起點連接井(Ø300mm連接井鑄鐵蓋)
	現有用戶污水糞管出口	ST	直型連接井(Ø300mm連接井鑄鐵蓋)
	雨排	30	30度彎管連接井(Ø300mm連接井鑄鐵蓋)
	雨污混接	90	90度彎管連接井(Ø300mm連接井鑄鐵蓋)
	既設污水陰井、自設陰井		單接側通連接井(Ø300mm連接井鑄鐵蓋)
化	化糞池		雙接兩側通連接井(Ø300mm陰井鑄鐵蓋)
	油脂截留器	WLS	兩側合流連接井(Ø300mm連接井鑄鐵蓋)
	既設連接管		單側跌落連接井 (Ø300mm連接井井蓋)
	他標連接管	KT	起點連接井(Ø300mm連接井井蓋)
	新設連接管	ST	直型連接井(Ø300mm連接井井蓋)
	新設連接管(拆除後施作)	30	30度彎管連接井(Ø300mm連接井井蓋)
	新設連接管(預留施作)	90L	90度彎管連接井(Ø300mm連接井井蓋)
GL	地面高程(m)		單接側通連接井(Ø300mm連接井井蓋)
INV	管底高程(m)	WLS	兩側合流連接井(Ø300mm連接井井蓋)
Depth	設施深度(m)	Y	Y型接頭(§200mm*§100mm)
L	管線中心長度(m)	—·—	數量計算線

工程數量統計表

街廓	巷道連接管 前巷	巷道連接管 後巷	巷道連接管 人行道	設施 RC陰井	設施 連接管陰井	設施 P900人孔	總戶數	設計接管戶數
61	(M)	(M)	(M)	(座)	(座)	(座)	(戶)	(戶)
小計	162	0	13	0	8	0	39	39

街廓	道路側 DR	道路側 DRW	退縮或後巷寬度<1.5m DR(DRW)	後巷寬度≧1.5m DR(DRW)	未設計戶數	已接管戶數
0	(處)	(處)	(處)	(處)	(戶)	(戶)
小計	7	0	0	0	0	0

街廓	匯流管件 單管雜排 UT	雙管雜排 UTW	糞管 HYS	1糞1雜排 45YS-UT	機械排放 P	R接法 R	Z接法 Z	Y型接頭 Y
0	(處)	(處)	(處)	(處)	(處)	(處)	(處)	(處)
小計	3	0	7	0	0	0	0	0

內政部國土管理署下水道工程分署 SEWER ENGINEERING BRANCH , NATIONAL LAND MANAGEMNET AGENCY , MINISTRY OF THE INTERIOR	臺中市11期重劃區及四張犁地區 污水下水道系統工程- 第3分標(河北路及后庄路等區域)	連接管設計平面圖(六十一)	工程編號	112-4000-0102-6600-1560

聯聖工程顧問股份有限公司
LANDSEN Engineering Consultants CO.,LTD

繪 圖	林靜慧	複 核	方彥凱
設 計	李冠毅	核 准	黃俊銘
初 核	紀政祥	日 期	112.09

技 師
號 120
61
黃俊銘
聯聖工程顧問股份有限公司 土木工程技師

本分署簽證並不免除合約廠商及本圖簽認技師之責任

第 62 街廓

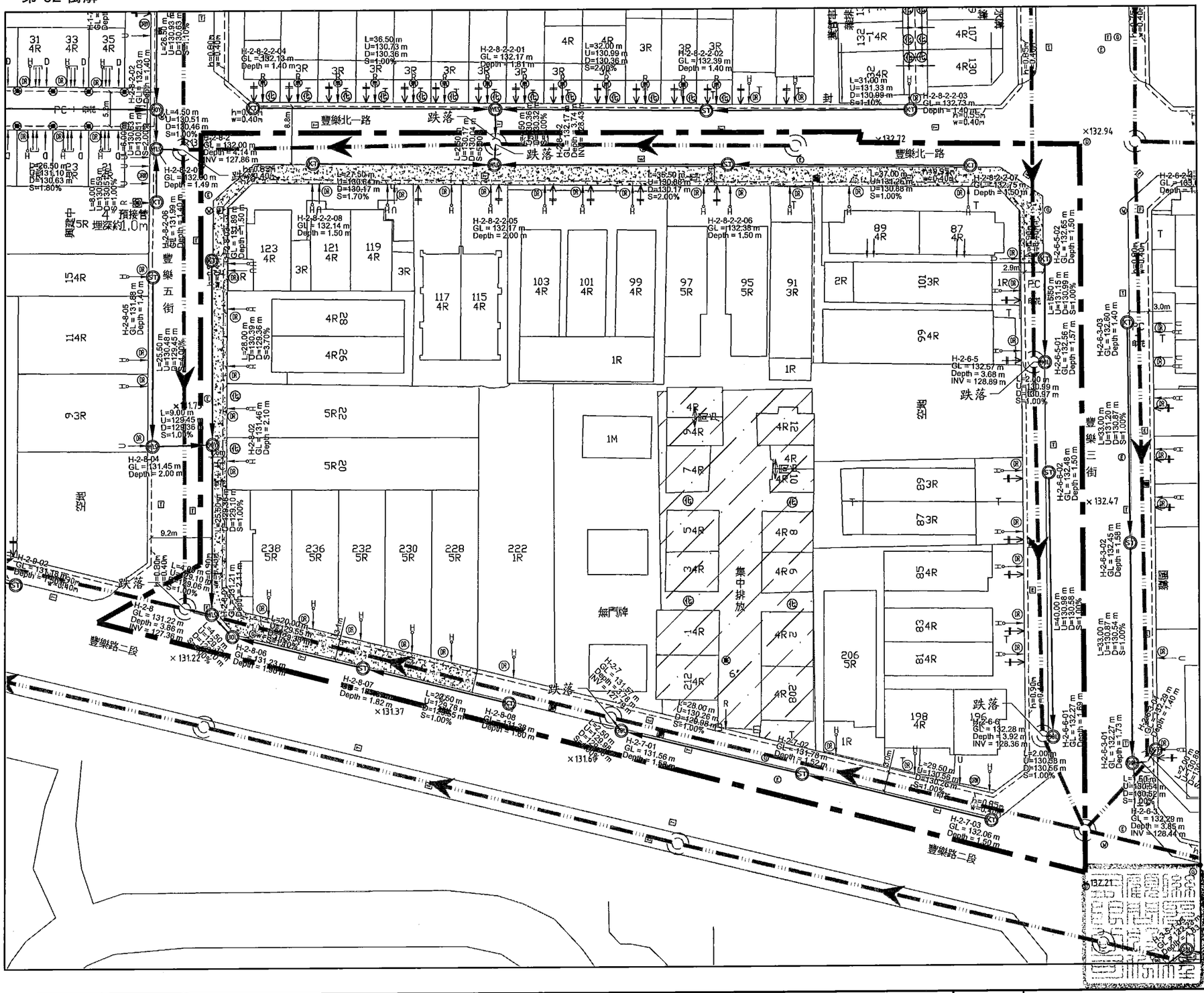

北

A1 Scale: 1:300
A3 Scale: 1:600

施工範圍索引圖

NTS

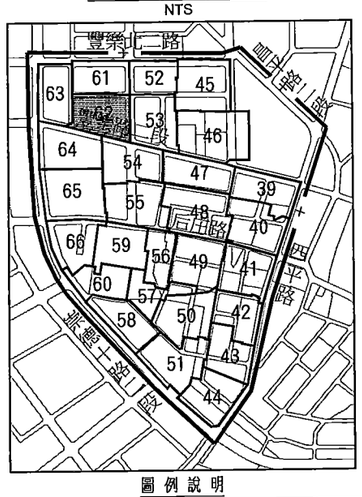

圖例說明

圖示	地物名稱	圖示	地物名稱
	第三標工程範圍	S	坡度(%)
	水溝線	U	上游管底高程(m)
	UT接法	D	下游管底高程(m)
	HYS接法		單側高差調整匯流接頭
	UTW接法		雙側高差調整匯流接頭
	45YS-UT接法		既設陰井
	P接法		他標陰井
	R接法		RC陰井
	Z接法		P900人孔
	現有用戶污水雜排水出口		起點連接井(Ø300mm連接井鑄鐵蓋)
	現有用戶污水糞管出口		直型連接井(Ø300mm連接井鑄鐵蓋)
	雨排		30度彎管連接井(Ø300mm連接井鑄鐵蓋)
	雨污混接		90度彎管連接井(Ø300mm連接井鑄鐵蓋)
	既設污水陰井、自設陰井		單接側通連接井(Ø300mm連接井鑄鐵蓋)
	化糞池		雙接兩側通連接井(Ø300mm陰井鑄鐵蓋)
	油脂截留器		兩側合流連接井(Ø300mm連接井鑄鐵蓋)
	既設連接管		單側跌落連接井 (Ø300mm連接井井蓋)
	他標連接管		起點連接井(Ø300mm連接井井蓋)
	新設連接管		直型連接井(Ø300mm連接井井蓋)
	新設連接管(拆除後施作)		30度彎管連接井(Ø300mm連接井井蓋)
	新設連接管(預留施作)		90度彎管連接井(Ø300mm連接井井蓋)
GL	地面高程(m)		單接側通連接井(Ø300mm連接井井蓋)
INV	管底高程(m)		兩側合流連接井(Ø300mm連接井井蓋)
Depth	設置深度(m)	Y	Y型接頭(≦200mm*≦100mm)
L	管線中心長度(m)		數量計算線

工程數量統計表

街廓	巷道連接管			設施			總戶數	設計接管戶數
	前巷	後巷	人行道	RC陰井	連接管陰井	P900人孔		
62	(M)	(M)	(M)	(個)	(個)	(個)	(戶)	(戶)
小計	320	0	0	0	17	0	43	43
街廓	道路側	道路側	選擇或後巷寬度<1.5m		後巷寬度≧1.5m		未設計戶數	已接管戶數
	DR	DRW	DR(DRW)		DR(DRW)			
0	(處)	(處)	(處)		(處)		(戶)	(戶)
小計	33	1	0		0		0	0

街廓	匯流管件							
	單管雜排	雙管雜排	糞管	1糞1雜排	機械排放	R接法	Z接法	Y型接頭
	UT	UTW	HYS	45YS-UT	P	R	Z	Y
0	(處)	(處)	(處)	(處)	(處)	(處)	(處)	(處)
小計	5	0	33	0				

內政部國土管理署下水道工程分署 SEWER ENGINEERING BRANCH , NATIONAL LAND MANAGEMNET AGENCY , MINISTRY OF THE INTERIOR	臺中市11期重劃區及四張犁地區 污水下水道系統工程- 第3分標(河北路及后庄路等區域)	連接管設計平面圖(六十二)	工程編號	112-4000-0102-6600-1560	聯盟工程顧問股份有限公司 LANDSEN Engineering Consultants CO.,LTD

繪圖	林靜慧	複核	方彥斌	圖號	62	張數	121
設計	李冠毅	核准	黃俊銘				
初核	紀政祥	日期	112.09				

接管工程顧問股份有限公司 第007638號 黃俊銘 技師

本分署簽證並不免除合約廠商及本圖簽認技師之責任

第 63 街廓

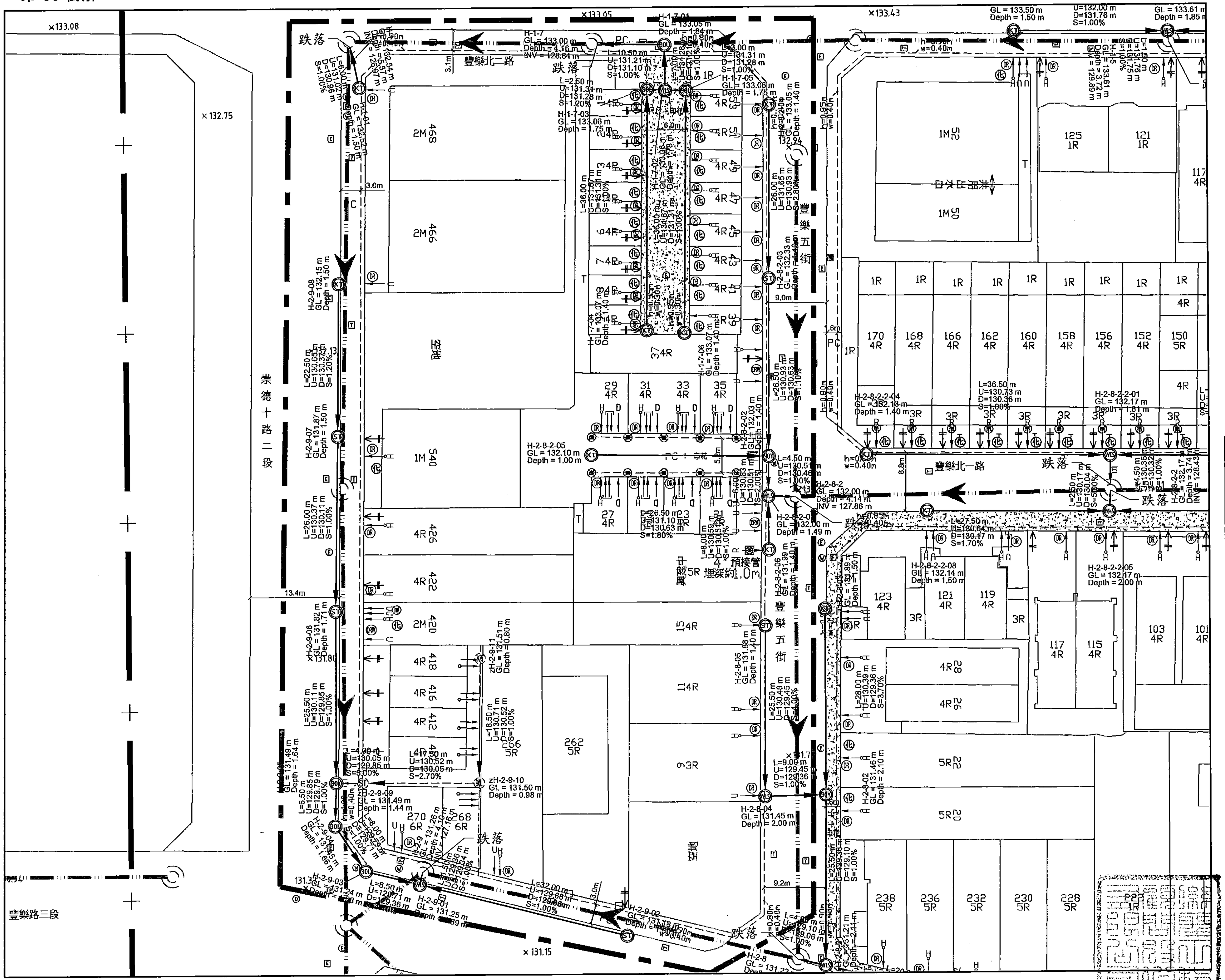

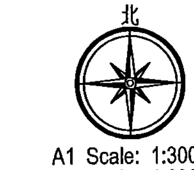

A1 Scale: 1:300
A3 Scale: 1:600

施工範圍索引圖

NTS

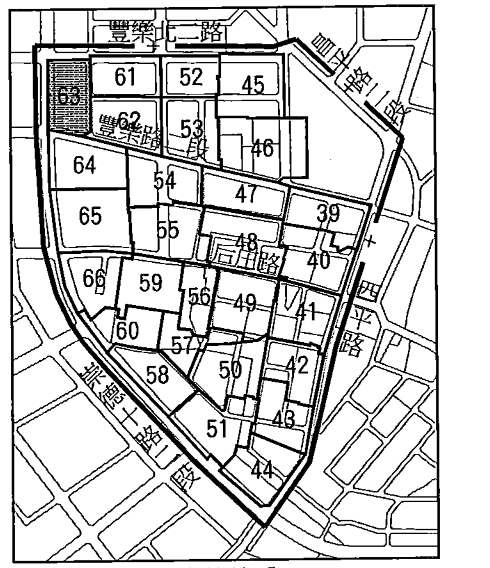

圖例說明

圖示	地物名稱	圖示	地物名稱
—·—	第三標工程範圍	S	坡度(%)
- - - -	水溝線	U	上游管底高程(m)
	UT接法	D	下游管底高程(m)
	HYS接法	DR	單側高差調整匯流接頭
	UTW接法	DRW	雙側高差調整匯流接頭
	45YS-UT接法	既	既設陰井
	P接法	他	他標陰井
	R接法	R	RC陰井
	Z接法	900	P900人孔
	現有用戶污水雜排水出口	KT	起點連接井(Ø300mm連接井鑄鐵蓋)
	現有用戶污水糞管出口	ST	直型連接井(Ø300mm連接井鑄鐵蓋)
	雨排	30L	30度彎管連接井(Ø300mm連接井鑄鐵蓋)
	雨污混接	90L	90度彎管連接井(Ø300mm連接井鑄鐵蓋)
	既設污水陰井、自設陰井	90T	單接側通連接井(Ø300mm連接井鑄鐵蓋)
化	化糞池	WS	雙接兩側通連接井(Ø300mm陰井鑄鐵蓋)
	油脂截留器	WLS	兩側合流連接井(Ø300mm連接井鑄鐵蓋)
	既設連接管	DR	單側跌落連接井 (Ø300mm連接井井蓋)
	他標連接管	KT	起點連接井(Ø300mm連接井井蓋)
	新設連接管	ST	直型連接井(Ø300mm連接井井蓋)
	新設連接管(拆除後施作)	30L	30度彎管連接井(Ø300mm連接井井蓋)
	新設連接管(預留施作)	90L	90度彎管連接井(Ø300mm連接井井蓋)
GL	地面高程(m)	90T	單接側通連接井(Ø300mm連接井井蓋)
INV	管底高程(m)	WLS	兩側合流連接井(Ø300mm連接井井蓋)
Depth	設施深度(m)	Y	Y型接頭(ϕ200mm*ϕ100mm)
L	管線中心長度(m)	— - —	數量計算線

工程數量統計表

街廓	巷道連接管			設施			總戶數	設計接管戶數
	前巷	後巷	人行道	RC陰井	連接管陰井	P900人孔		
63	(M)	(M)	(M)	(座)	(座)	(座)	(戶)	(戶)
小計	340	0	15	0	23	0	42	37

街廓	道路側	道路側	退縮或後巷寬度<1.5m	後巷寬度≧1.5m	未設計戶數	已接管戶數
	DR	DRW	DR(DRW)	DR(DRW)		
0	(處)	(處)	(處)	(處)	(戶)	(戶)
小計	43	3	0	0	5	0

街廓	匯流管件							
	單管雜排	雙管雜排	糞管	1糞1雜排	機械排放	R接法	Z接法	Y型接頭
	UT	UTW	HYS	45YS-UT	P	R	Z	Y
0	(處)	(處)	(處)	(處)	(處)	(處)	(處)	(處)
小計	20	8	34	0	0	[illegible]	0	[illegible]

技師簽證

內政部國土管理署下水道工程分署 SEWER ENGINEERING BRANCH, NATIONAL LAND MANAGEMNET AGENCY, MINISTRY OF THE INTERIOR	臺中市11期重劃區及四張犁地區污水下水道系統工程-第3分標(河北路及后庄路等區域)	連接管設計平面圖(六十三)	工程編號	112-4000-0102-6600-1560

聯聖工程顧問股份有限公司 LANDSEN Engineering Consultants CO.,LTD

繪圖	林靜慧	複核	方彥凱
設計	李冠毅	核准	黃俊銘
初核	紀政祥	日期	112.09

圖號 L 63 / 122 183

本分署簽證並不免除合約廠商及本圖簽認技師之責任

第 64 街廓

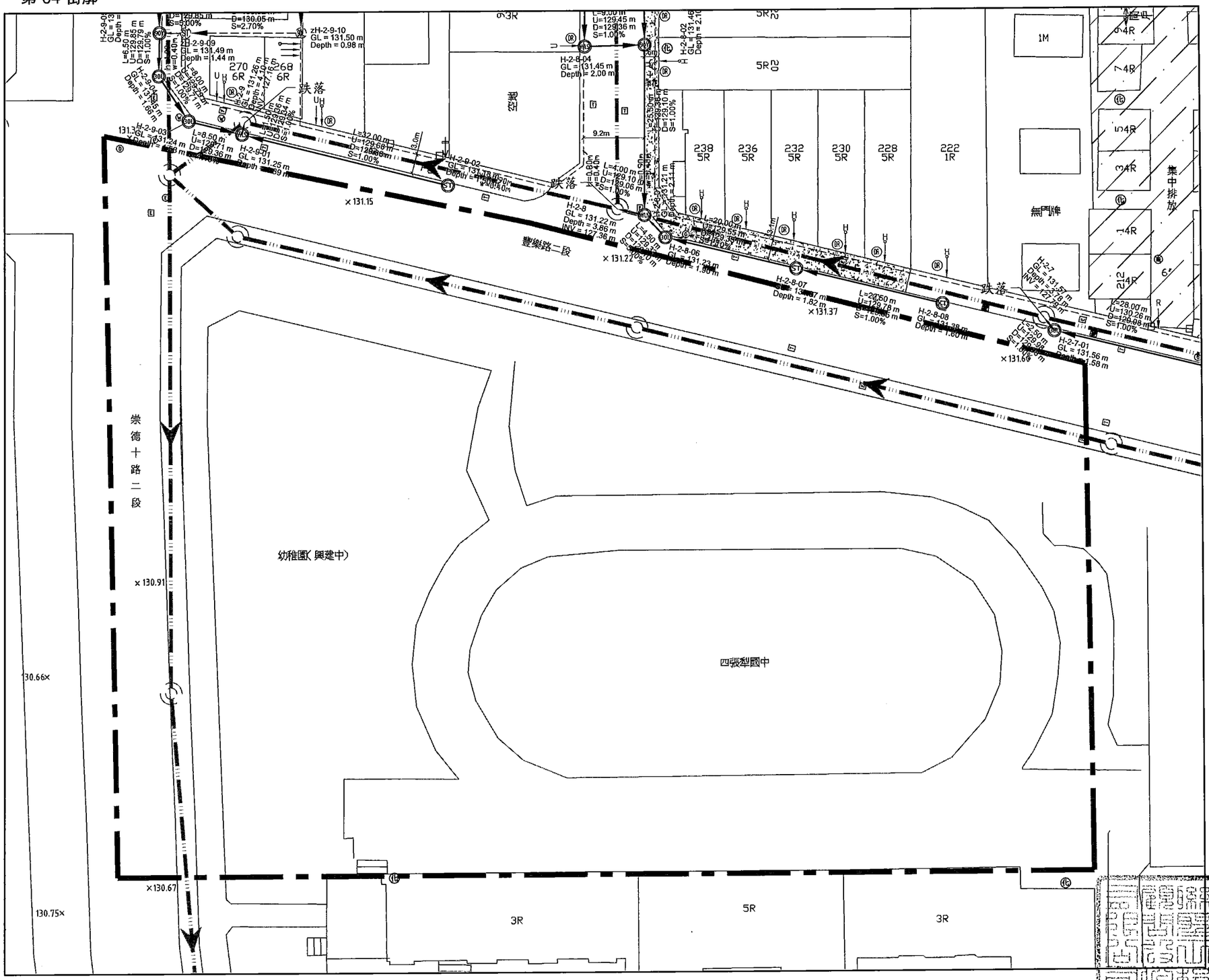

北

A1 Scale: 1:300
A3 Scale: 1:600

施工範圍索引圖

NTS

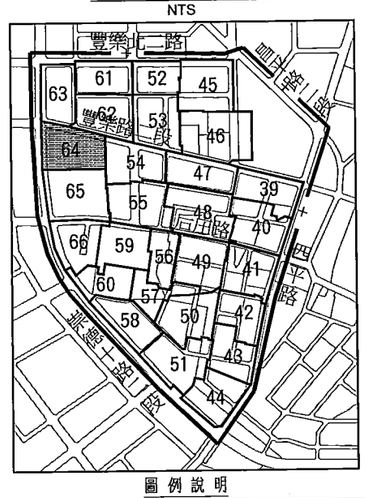

圖例說明

圖示	地物名稱	圖示	地物名稱
—·—	第三標工程範圍	S	坡度(%)
- - - -	水溝線	U	上游管底高程(m)
⊃→	UT接法	D	下游管底高程(m)
⊏→	HYS接法	(DR)	單側高差調整彎流接頭
⊏→	UTW接法	(DRW)	雙側高差調整彎流接頭
⊏→	45YS-UT接法	(P)	既設陰井
⊖→	P接法	(P)	他標陰井
∝→	R接法	(R)	RC陰井
~→	Z接法	(69)	P900人孔
→	現有用戶污水雜排水出口	(XT)	起點連接井(Ø300mm連接井鑄鐵蓋)
→·	現有用戶污水糞管出口	(ST)	直型連接井(Ø300mm連接井鑄鐵蓋)
○→	落排	(30)	30度彎管連接井(Ø300mm連接井鑄鐵蓋)
⊕→	雨污混接	(90)	90度彎管連接井(Ø300mm連接井鑄鐵蓋)
(M) (M)	既設污水陰井、自設陰井	(WY)	單接側通連接井(Ø300mm連接井鑄鐵蓋)
(U)	化糞池	(2Y)	雙接兩側通連接井(Ø300mm陰井鑄鐵蓋)
□-□-	油脂截留器	(HS)	兩側合流連接井(Ø300mm連接井鑄鐵蓋)
→→	既設連接管	(DR)	單側跌落連接井 (Ø300mm連接井井蓋)
-->→	他標連接管	(XT)	起點連接井(Ø300mm連接井片蓋)
→	新設連接管	(ST)	直型連接井(Ø300mm連接井片蓋)
→	新設連接管(拆除後施作)	(30)	30度彎管連接井(Ø300mm連接井井蓋)
--→	新設連接管(預留施作)	(90)	90度彎管連接井(Ø300mm連接井井蓋)
GL	地面高程(m)	(WY)	單接側通連接井(Ø300mm連接井井蓋)
INV	管底高程(m)	(HS)	兩側合流連接井(Ø300mm連接井井蓋)
Depth	設施深度(m)	(Y)	Y型接頭(§200mm*§100mm)
L	管線中心長度(m)	- - -	數量計算線

工程數量統計表

街廓	巷道連接管			設施			總戶數	設計接管戶數
	前巷	後巷	人行道	RC陰井	連接管陰井	P900人孔		
64	(M)	(M)	(M)	(座)	(座)	(座)	(戶)	(戶)
小計	0	0	0	0	0	0	0	0

街廓	道路側	道路側	退縮或後巷寬度＜1.5m	後巷寬度≥1.5m	未設計戶數	已接管戶數
	DR	DRW	DR(DRW)	DR(DRW)		
0	(處)	(處)	(處)	(處)	(戶)	(戶)
小計	0	0	0	0	0	0

街廓	單管雜排	雙管雜排	糞管	1糞1雜排	機械排放	R接法	Z接法	Y型接頭
	UT	UTW	HYS	45YS-UT	P	R		
0	(處)	(處)	(處)	(處)	(處)	(處)	(處)	(處)
小計	0	0	0	0	0	0	0	0

技師簽證

內政部國土管理署下水道工程分署 SEWER ENGINEERING BRANCH , NATIONAL LAND MANAGEMNET AGENCY , MINISTRY OF THE INTERIOR	臺中市11期重劃區及四張犁地區 污水下水道系統工程- 第3分標(河北路及后庄路等區域)	連接管設計平面圖(六十四)	工程編號 112-4000-0102-6600-1560

聯盟工程顧問股份有限公司
LIAMSEN Engineering Consultant CO.,LTD

繪圖	林靜慧	複核	方彥凱
設計	李冠毅	核准	黃俊銘
初核	紀政祥	日期	112.09

圖號 64-1/183

黃俊銘 技師簽章 第007639號

本分署簽證並不免除合約廠商及本圖簽認技師之責任

第 65 街廓

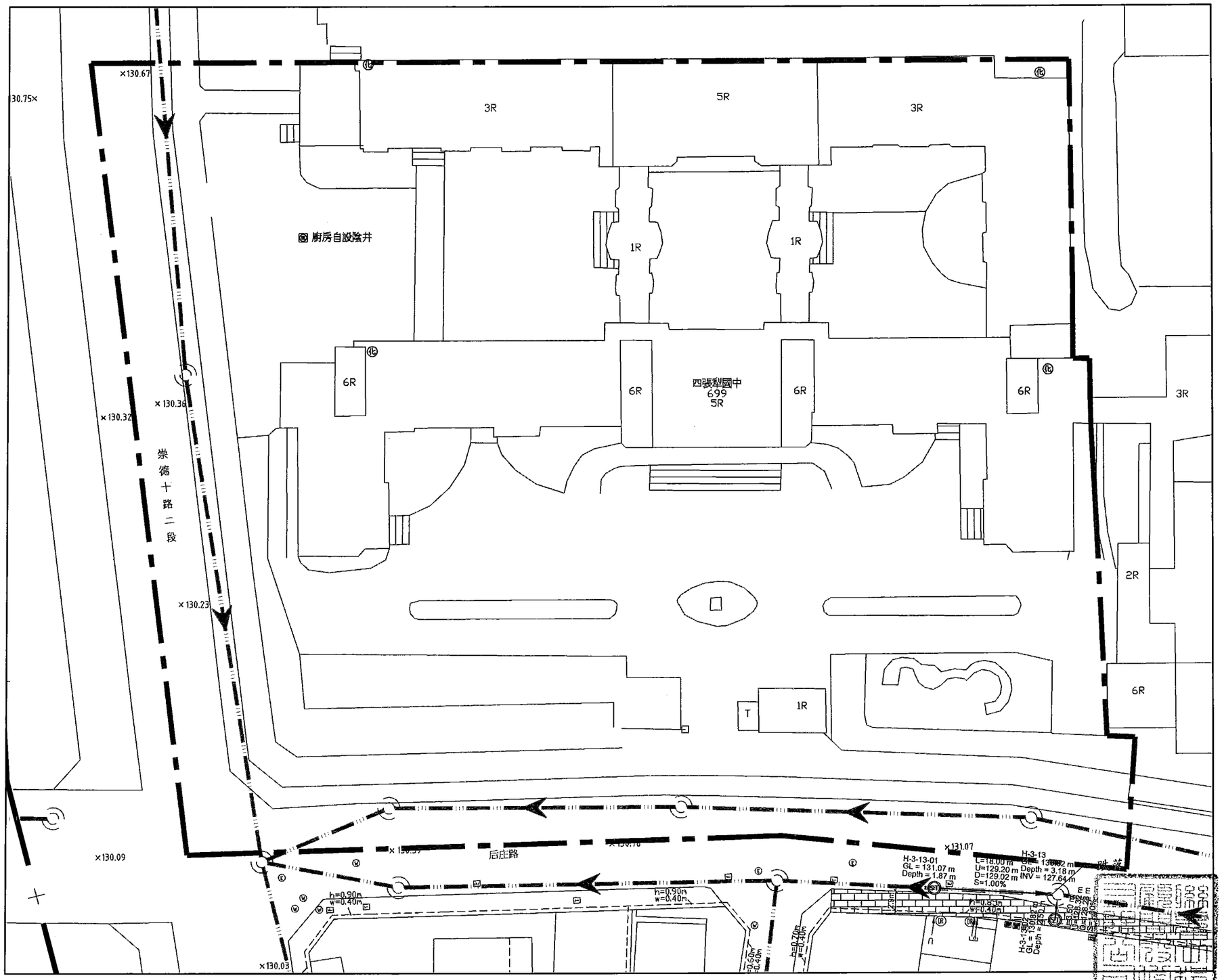

北

A1 Scale: 1:300
A3 Scale: 1:600

施工範圍索引圖

NTS

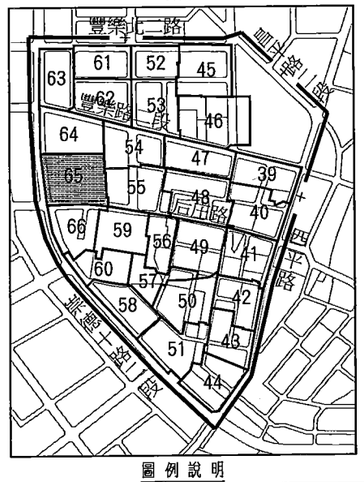

圖例說明

圖示	地物名稱	圖示	地物名稱
	第三標工程範圍	S	坡度(%)
	水溝線	U	上游管底高程(m)
	UT接法	D	下游管底高程(m)
	HYS接法		單側高差調整匯流接頭
	UTW接法		雙側高差調整匯流接頭
	45YS-UT接法		既設隂井
	P接法		他標隂井
	R接法		RC隂井
	Z接法		P900人孔
	現有用戶污水雜排水出口		起點連接井(Ø300mm連接井鑄鐵蓋)
	現有用戶污水糞管出口		直型連接井(Ø300mm連接井鑄鐵蓋)
	雨排		30度彎管連接井(Ø300mm連接井鑄鐵蓋)
	雨污混接		90度彎管連接井(Ø300mm連接井鑄鐵蓋)
	既設污水隂井、自設隂井		單接側通連接井(Ø300mm連接井鑄鐵蓋)
	化糞池		雙接兩側通連接井(Ø300mm隂井鑄鐵蓋)
	油脂截留器		兩側合流連接井(Ø300mm連接井鑄鐵蓋)
	既設連接管		單側跌落連接井 (Ø300mm連接井井蓋)
	他側連接管		起點連接井(Ø300mm連接井片蓋)
	新設連接管		直型連接井(Ø300mm連接井片蓋)
	新設連接管(拆除後施作)		30度彎管連接井(Ø300mm連接井井蓋)
	新設連接管(預留施作)		90度彎管連接井(Ø300mm連接井井蓋)
GL	地面高程(m)		單接側通連接井(Ø300mm連接井井蓋)
INV	管底高程(m)		兩側合流連接井(Ø300mm連接井井蓋)
Depth	設施深度(m)	Y	Y型接頭(φ200mm*φ100mm)
L	管線中心長度(m)		數量計算線

工程數量統計表

街廓	巷道連接管			設施			總戶數	設計接管戶數
	前巷	後巷	人行道	RC隂井	連接管隂井	P900人孔		
65	(M)	(M)	(M)	(座)	(座)	(座)	(戶)	(戶)
小計	0	0	0	0	0	0	1	0

街廓	道路側	巷路側	巷路或後巷寬度<1.5m	後巷寬度≧1.5m		未設計戶數	已接管戶數
	DR	DRW	DR(DRW)	DR(DRW)			
0	(處)	(處)	(處)	(處)		(戶)	(戶)
小計	0	0	0	0		1	0

街廓	匯流管件						
	單管雜排	雙管雜排	糞管	1糞1雜排	機械排放	R接法	Z接法	Y型接頭
	UT	UTW	HYS	45YS-UT	P	R	Z	Y
0	(處)	(處)	(處)	(處)	(處)	(處)	(處)	(處)
	0	0	0	0	0	0	0	0

和塑工程顧問股份有限公司 LAYSEN Engineering Consultants CO.,LTD			
繪 圖	林靜慧	複 核	方彥凱
設 計	李冠毅	核 准	黃俊銘
初 核	紀政祥	日 期	112.09

技師 黃俊銘 第 007698 號 水工程 技師

內政部國土管理署下水道工程分署 SEWER ENGINEERING BRANCH , NATIONAL LAND MANAGEMNET AGENCY , MINISTRY OF THE INTERIOR	臺中市11期重劃區及四張犁地區 污水下水道系統工程- 第3分標(河北路及后庄路等區域)	連接管設計平面圖(六十五)	工程編號	112-4000-0102-6600-1560

本分署簽證並不免除合約廠商及本圖簽認技師之責任

第 66 街廓

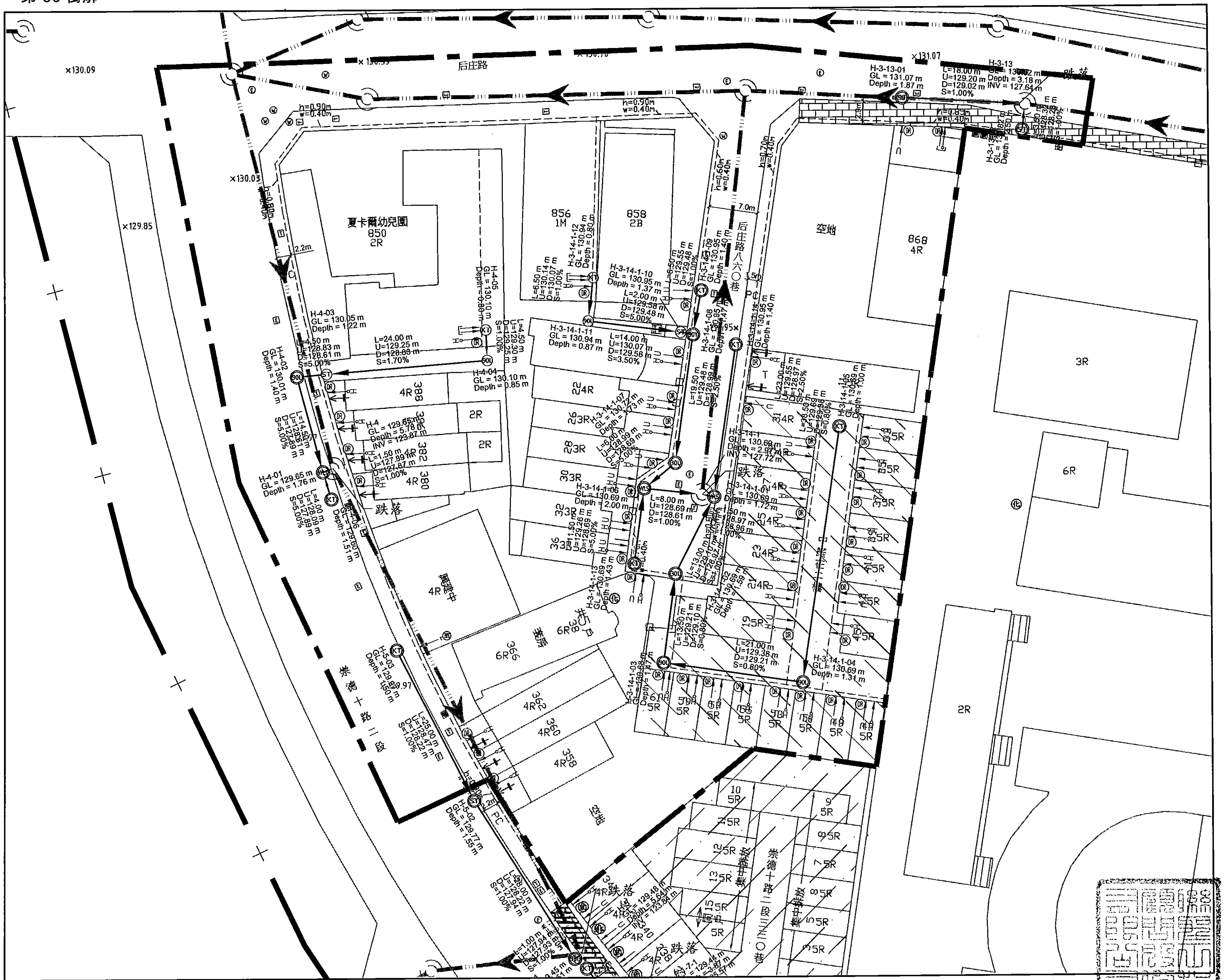

北

A1 Scale: 1:300
A3 Scale: 1:600

施工範圍索引圖

NTS

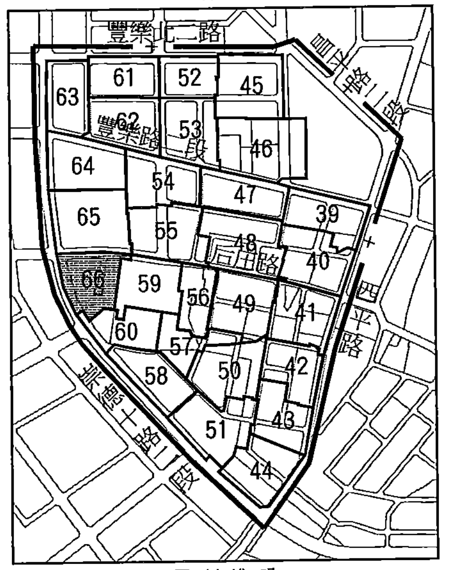

圖例說明

圖示	地物名稱	圖示	地物名稱
—·—	第三標工程範圍	S	坡度(%)
----	水溝線	U	上游管底高程(m)
⊃—▸	UT接法	D	下游管底高程(m)
⌶—▸	HYS接法	(DR)	單側高差調整匯流接頭
	UTW接法	(DRW)	雙側高差調整匯流接頭
	45YS-UT接法	(既)	既設陰井
⊖—	P接法	(他)	他標陰井
R—	R接法	(R)	RC陰井
Z—	Z接法	(900)	P900人孔
—▸	現有用戶污水雜排水出口	(KT)	起點連接井(Ø300mm連接井鑄鐵蓋)
○—▸	現有用戶污水糞管出口	(ST)	直型連接井(Ø300mm連接井鑄鐵蓋)
▭—▸	雨排	(30L)	30度彎管連接井(Ø300mm連接井鑄鐵蓋)
╂>	雨污混接	(90L)	90度彎管連接井(Ø300mm連接井鑄鐵蓋)
	既設污水陰井、自設陰井	(WY)	單接側通連接井(Ø300mm連接井鑄鐵蓋)
(化)	化糞池	(WW)	雙接兩側通連接井(Ø300mm陰井鑄鐵蓋)
	油脂截留器	(WLS)	兩側合流連接井(Ø300mm連接井鑄鐵蓋)
	既設連接管	(DR)	單側跌落連接井 (Ø300mm連接井井蓋)
—>—	他標連接管	(KT)	起點連接井(Ø300mm連接井井蓋)
—▸	新設連接管	(ST)	直型連接井(Ø300mm連接井井蓋)
—▷	新設連接管(拆除後施作)	(30)	30度彎管連接井(Ø300mm連接井井蓋)
---▸	新設連接管(預留施作)	(90)	90度彎管連接井(Ø300mm連接井井蓋)
GL	地面高程(m)	(WY)	單接側通連接井(Ø300mm連接井井蓋)
INV	管底高程(m)	(WLS)	兩側合流連接井(Ø300mm連接井井蓋)
Depth	設施深度(m)	(Y)	Y型接頭(§200mm*§100mm)
L	管線中心長度(m)	—·—	數量計算線

工程數量統計表

街廓	巷道連接管			設施			總戶數	設計接管戶數
	前巷	後巷	人行道	RC陰井	連接管陰井	P900人孔		
66	(M)	(M)	(M)	(座)	(座)	(座)	(戶)	(戶)
小計	225	48	0	0	22	0	43	43

街廓	道路側	道路側	退縮或後巷寬度<1.5m	後巷寬度≧1.5m	未設計戶數	已接管戶數
	DR	DRW	DR (DRW)	DR (DRW)		
0	(處)	(處)	(處)	(處)	(戶)	(戶)
小計	40	0	1	1	0	0

街廓	匯流管件							
	單管雜排	雙管雜排	糞管	1糞1雜排	機械排放	R接法	Z接法	Y型接頭
	UT	UTW	HYS	45YS-UT	P	R	Z	Y
0	(處)	(處)	(處)	(處)	(處)	(處)	(處)	(處)
小計	31	2	39	1	0	0	[illegible]	0

內政部國土管理署下水道工程分署 SEWER ENGINEERING BRANCH , NATIONAL LAND MANAGEMNET AGENCY , MINISTRY OF THE INTERIOR	臺中市11期重劃區及四張犁地區 污水下水道系統工程- 第3分標(河北路及后庄路等區域)	連接管設計平面圖(六十六)	工程編號	112-4000-0102-6600-1560

相聖工程顧問股份有限公司
LANDSEN Engineering Consultants CO.,LTD

繪圖	林靜慧	複核	方彥凱
設計	李冠毅	核准	黃俊銘
初核	紀政祥	日期	112.09

圖號 L 66 125 183

技師簽證 黃俊銘 土木工程技師

本分署簽證並不免除合約廠商及本圖簽認技師之責任

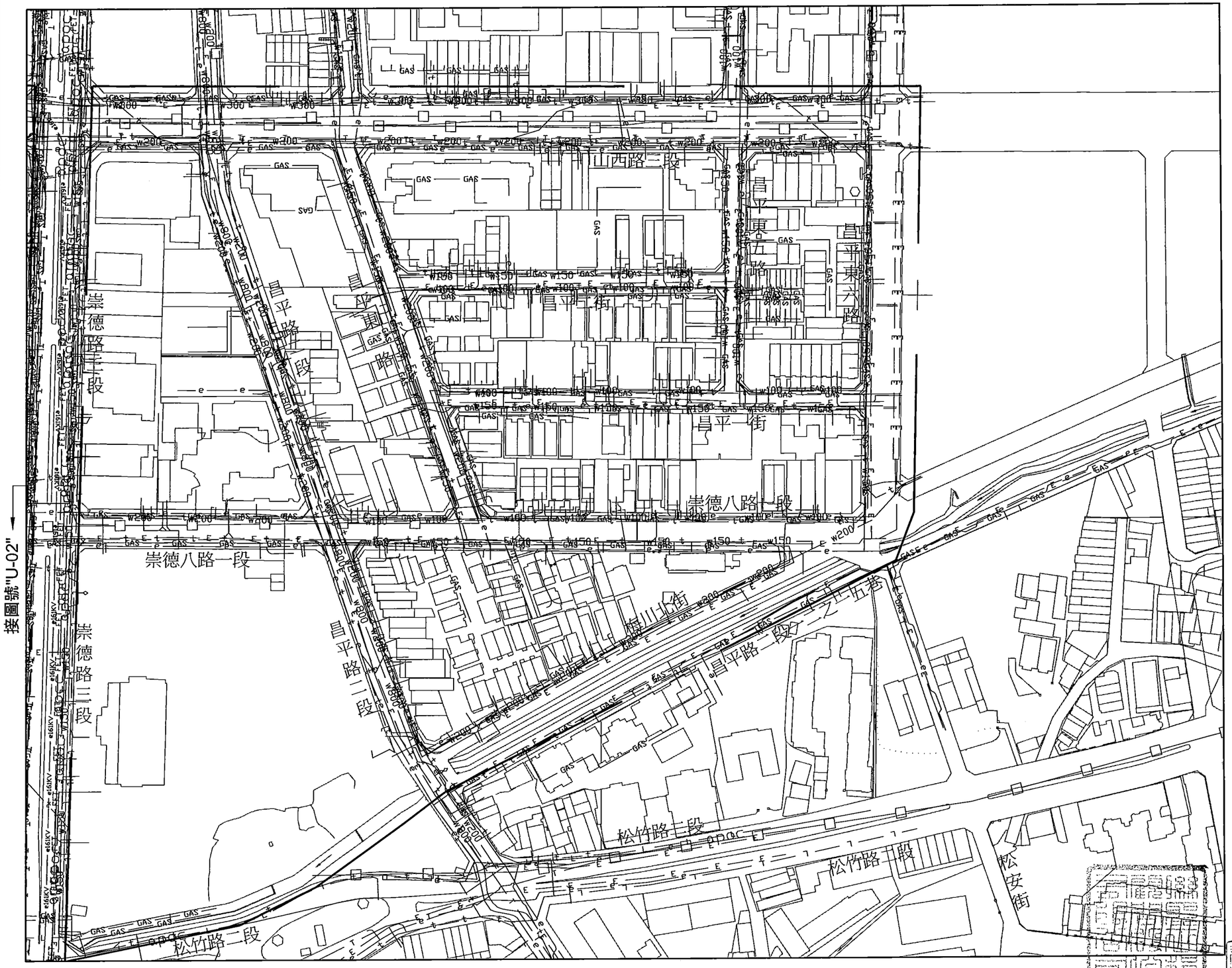

北

A1 Scale: 1:1000
A3 Scale: 1:2000

施工範圍索引圖

NTS

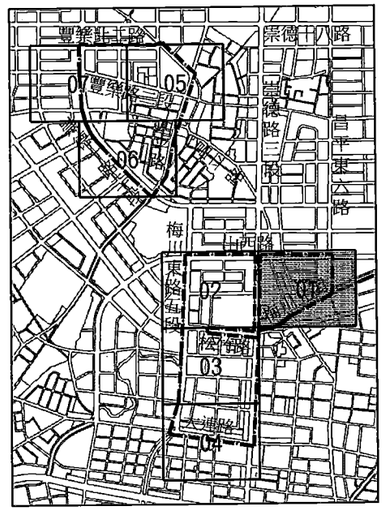

圖例：

- 第三標工程範圍
- T 中華電信管線(幹管)
- t 中華電信管線(分線)
- E 台電高壓管線
- e 台電低壓管線
- c161KV 台電161KV管線
- GAS 欣中天然氣管線
- w100 自來水管及管徑(mm)
- 雨水下水道
- L 寬頻管線
- cable 台灣固網管線
- TV 大台中數位有線電視管線
- TBC 群健有線電視管線
- FET 遠傳電信管線
- apcc 亞太電信管線(光纜)
- apcc 亞太電信管線(銅纜)

內政部國土管理署下水道工程分署 SEWER ENGINEERING BRANCH , NATIONAL LAND MANAGEMNET AGENCY , MINISTRY OF THE INTERIOR	臺中市11期重劃區及四張犁地區 污水下水道系統工程- 第3分標(河北路及后庄路等區域)	地下管線套繪圖(一)	工程編號	112-4000-0102-6600-1560	利堡工程顧問股份有限公司 LEYBSEN Engineering Consultants CO.,LTD

繪圖	林靜慧	複核	方彥凱
設計	李冠毅	核准	黃俊銘
初核	紀政祥	日期	112.09

圖號 U-126 / 01

技師簽章

黃俊銘 技師 字第007695號

利堡工程顧問股份有限公司 水工程科

本分署簽證並不免除合約廠商及本圖簽認技師之責任

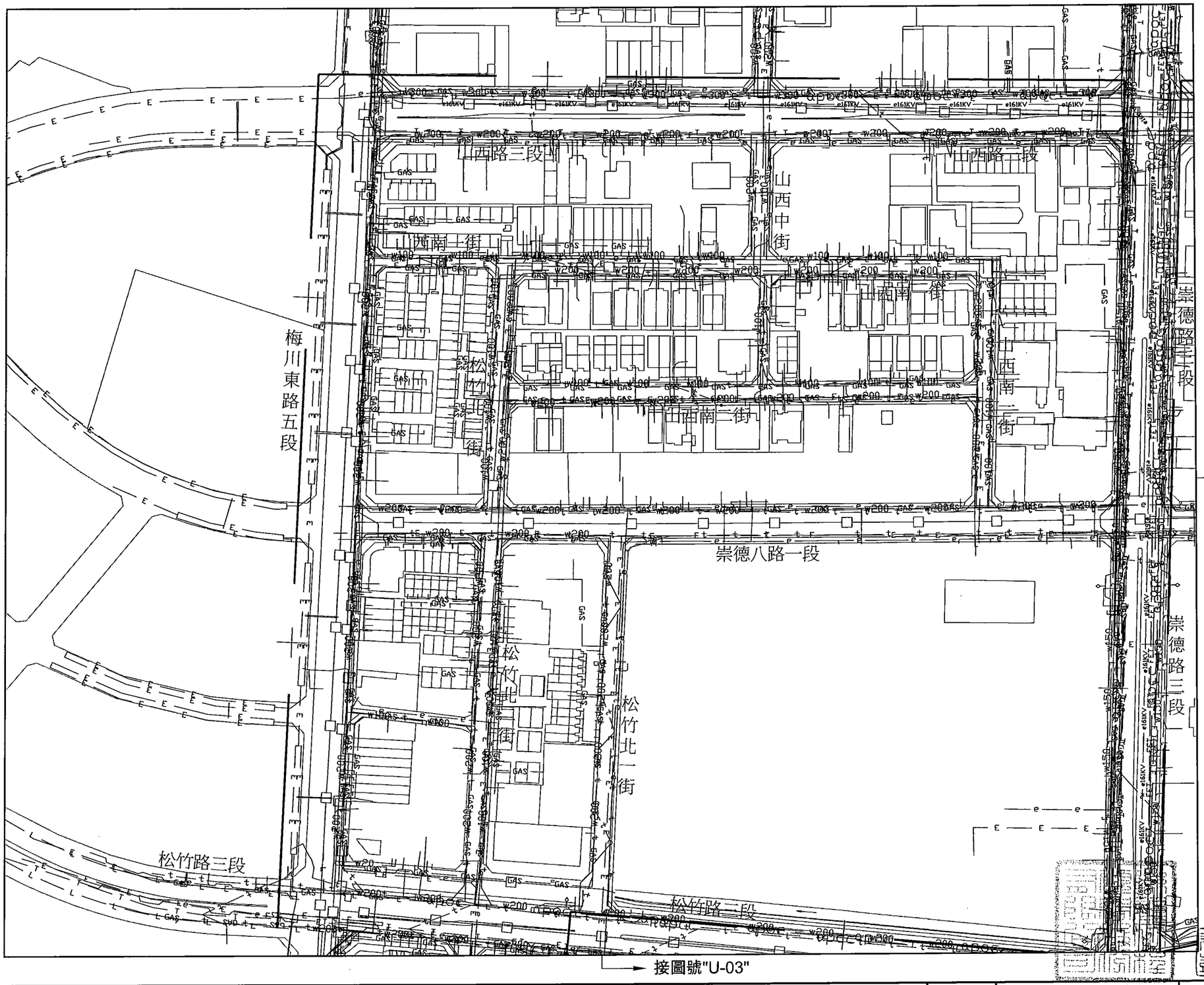

A1 Scale: 1:1000
A3 Scale: 1:2000

施工範圍索引圖

NTS

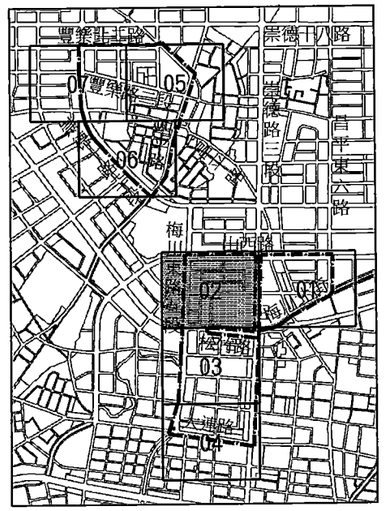

圖例：

━┼━	第三標工程範圍
—T—	中華電信管線(幹管)
—t—	中華電信管線(分線)
—E—	台電高壓管線
—e—	台電低壓管線
—e161KV—	台電161KV管線
—GAS—	欣中天然氣管線
—w100—	自來水管及管徑(mm)
—□—	雨水下水道
—L—	寬頻管線
—cable—	台灣固網管線
—TV—	大台中數位有線電視管線
—TBC—	群健有線電視管線
—FET—	遠傳電信管線
—apcc—	亞太電信管線(光纜)
—apcc—	亞太電信管線(銅纜)

內政部國土管理署下水道工程分署 SEWER ENGINEERING BRANCH , NATIONAL LAND MANAGEMNET AGENCY , MINISTRY OF THE INTERIOR	臺中市11期重劃區及四張犁地區 污水下水道系統工程- 第3分標(河北路及后庄路等區域)	地下管線套繪圖(二)	工程編號	112-4000-0102-6600-1560	聯盟工程顧問股份有限公司 LANDSEN Engineering Consultants CO.,LTD 繪圖 林靜慧 複核 方彥凱 設計 李冠毅 核准 黃俊銘 初核 紀政祥 日期 112.09

技師簽圖 黃俊銘 第00786號 土木工程技師

本分署簽證並不免除合約廠商及本圖簽認技師之責任

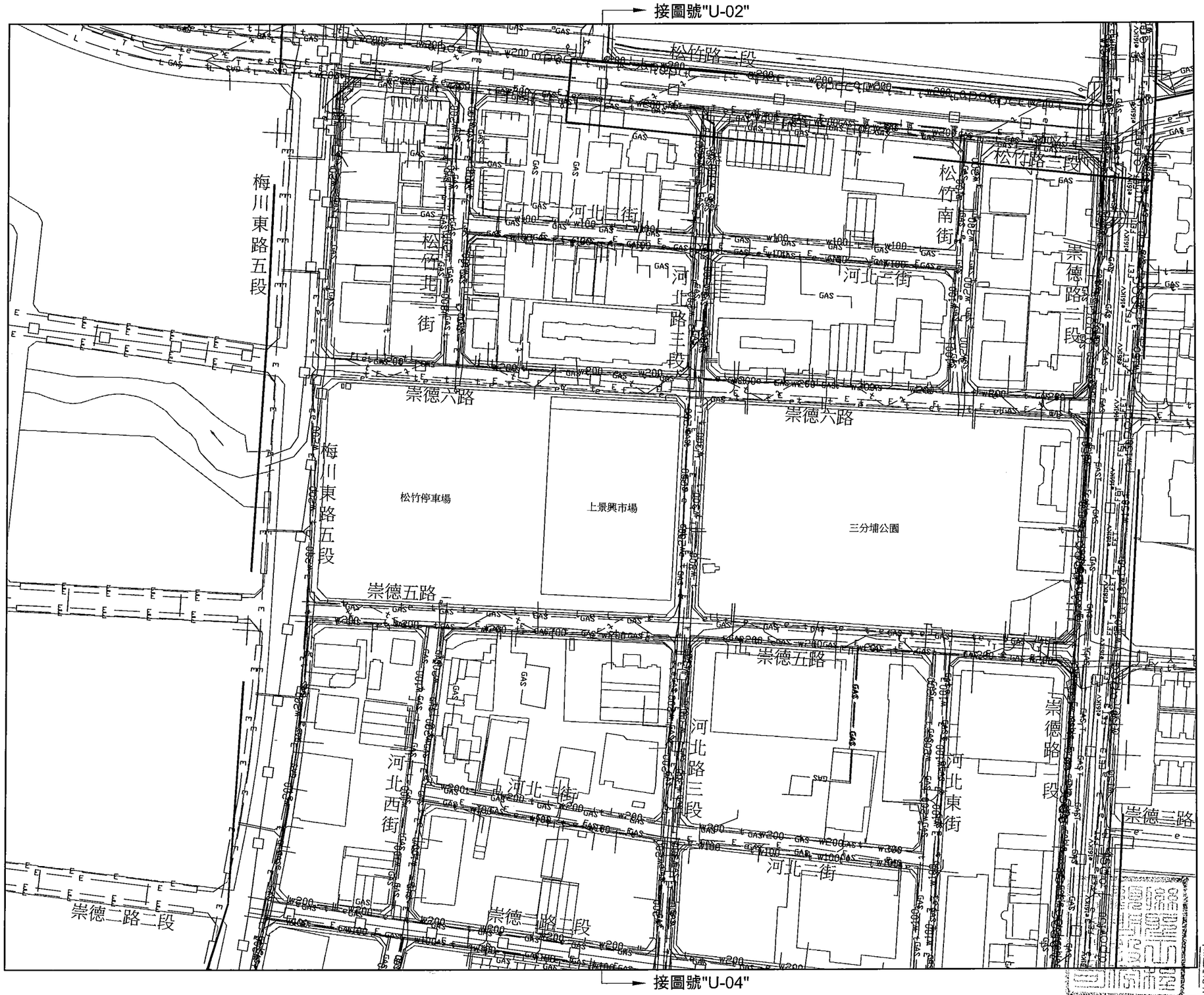

北

A1 Scale: 1:1000
A3 Scale: 1:2000

施工範圍索引圖

NTS

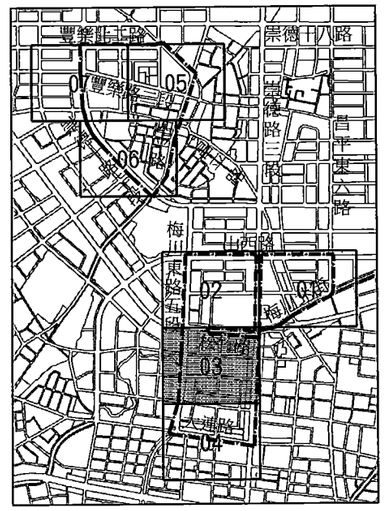

圖例：

- 第三標工程範圍
- —T— 中華電信管線(幹管)
- —t— 中華電信管線(分線)
- —E— 台電高壓管線
- —e— 台電低壓管線
- —e161KV— 台電161KV管線
- —GAS— 欣中天然氣管線
- —w100— 自來水管及管徑(mm)
- 雨水下水道
- —L— 寬頻管線
- —cable— 台灣固網管線
- —TV— 大台中數位有線電視管線
- —TBC— 群健有線電視管線
- —FET— 遠傳電信管線
- —apoc— 亞太電信管線(光纜)
- —apcc— 亞太電信管線(銅纜)

內政部國土管理署下水道工程分署 SEWER ENGINEERING BRANCH , NATIONAL LAND MANAGEMNET AGENCY , MINISTRY OF THE INTERIOR	臺中市11期重劃區及四張犁地區 污水下水道系統工程- 第3分標(河北路及后庄路等區域)	地下管線套繪圖(三)	工程編號	112-4000-0102-6600-1560	聯星工程顧問股份有限公司 LANDSEN Engineering Consultants CO.,LTD

繪圖	林靜慧	複核	方彥[illegible]
設計	李冠毅	核准	黃俊銘
初核	紀政祥	日期	112.09

技師簽證

黃俊銘

第007636號

土木工程技師

本分署簽證並不免除合約廠商及本圖簽認技師之責任

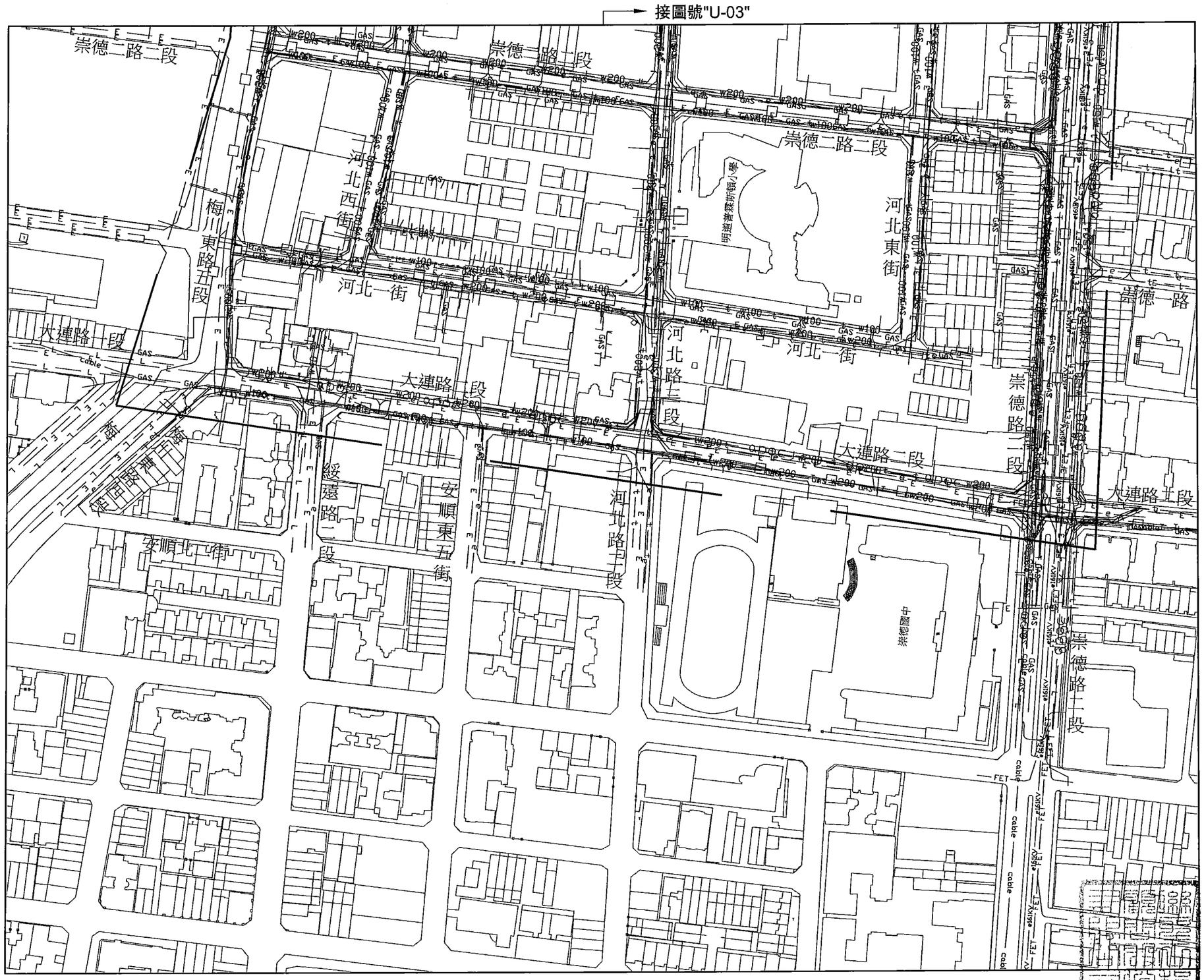

北

A1 Scale: 1:1000
A3 Scale: 1:2000

施工範圍索引圖

NTS

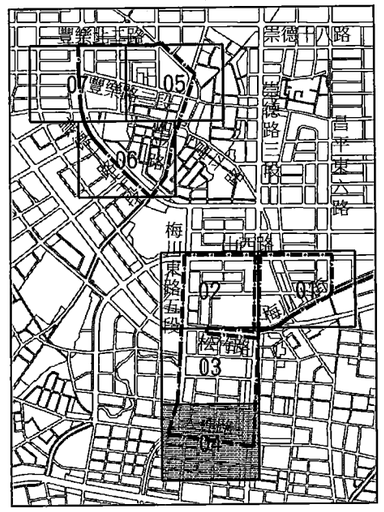

圖例：

- 第三標工程範圍
- —T— 中華電信管線(幹管)
- —t— 中華電信管線(分線)
- —E— 台電高壓管線
- —e— 台電低壓管線
- —e161KV— 台電161KV管線
- —GAS— 欣中天然氣管線
- —w100— 自來水管及管徑(mm)
- 雨水下水道
- —L— 寬頻管線
- —cable— 台灣固網管線
- —TV— 大台中數位有線電視管線
- —TBC— 群健有線電視管線
- —FET— 遠傳電信管線
- —apcc— 亞太電信管線(光纜)
- —apcc— 亞太電信管線(銅纜)

內政部國土管理署下水道工程分署 SEWER ENGINEERING BRANCH , NATIONAL LAND MANAGEMNET AGENCY , MINISTRY OF THE INTERIOR	臺中市11期重劃區及四張犁地區 污水下水道系統工程- 第3分標(河北路及后庄路等區域)	地下管線套繪圖(四)	工程編號	112-4000-0102-6600-1560

聯盟工程顧問股份有限公司 LANDSEN Engineering Consultants CO.,LTD			
繪圖	林靜慧	複核	方彥凱
設計	李冠毅	核准	黃俊銘
初核	紀政祥	日期	112.09

技師簽章

黃俊銘 第001785號

聯盟工程顧問股份有限公司 工程技

本分署簽證並不免除合約廠商及本圖簽認技師之責任

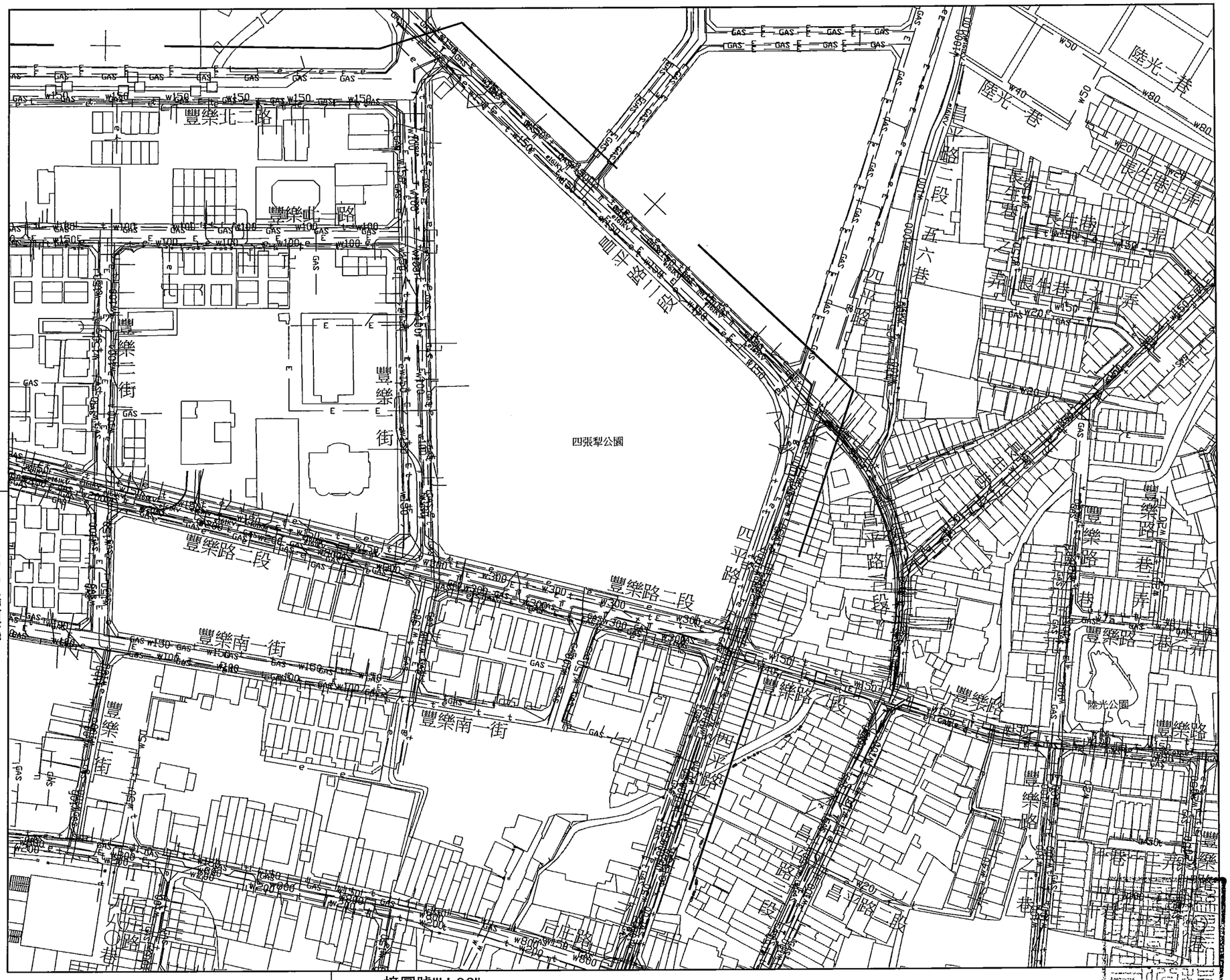

北

A1 Scale: 1:1000
A3 Scale: 1:2000

施工範圍索引圖

NTS

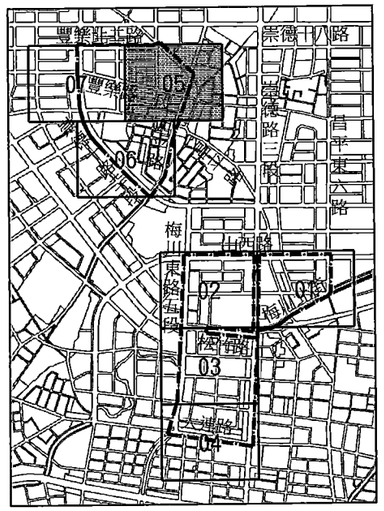

圖例：

- 第三標工程範圍
- —T— 中華電信管線(幹管)
- —t— 中華電信管線(分線)
- —E— 台電高壓管線
- —e— 台電低壓管線
- —e161KV— 台電161KV管線
- —GAS— 欣中天然氣管線
- —w100— 自來水管及管徑(mm)
- 雨水下水道
- —L— 寬頻管線
- —cable— 台灣固網管線
- —TV— 大台中數位有線電視管線
- —TBC— 群健有線電視管線
- —FET— 遠傳電信管線
- —apcc— 亞太電信管線(光纜)
- —apcc— 亞太電信管線(銅纜)

內政部國土管理署下水道工程分署 SEWER ENGINEERING BRANCH , NATIONAL LAND MANAGEMNET AGENCY , MINISTRY OF THE INTERIOR	臺中市11期重劃區及四張犁地區 污水下水道系統工程- 第3分標(河北路及后庄路等區域)	地下管線套繪圖(五)	工程編號	112-4000-0102-6600-1560	聯盟工程顧問股份有限公司 LANDSEN Engineering Consultants CO.,LTD

繪圖	林靜慧	複核	方彥銘
設計	李冠毅	核准	黃俊銘
初核	紀政祥	日期	112.09

技師簽章

黃俊銘 第007159號 水工程技師

本分署簽證並不免除合約廠商及本圖簽認技師之責任

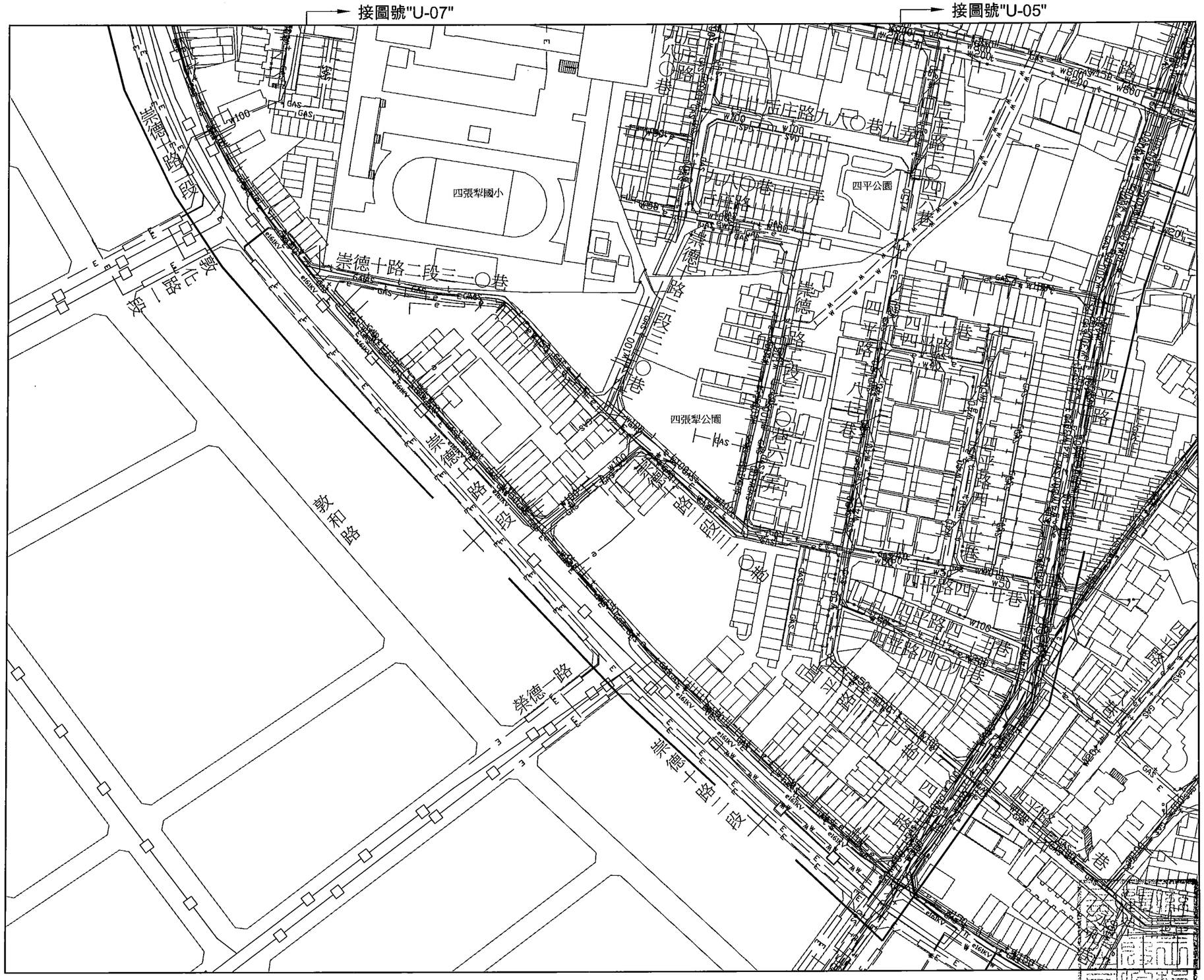
接圖號"U-07"
接圖號"U-05"
四張犁國小
四張犁公園
四平公園
崇德十路二段三一〇巷
崇德十路一段
崇德十路二段
崇德一路
敦和路
后庄路
四平路
四平路四一巷
四平路四〇九巷
四平路四〇八巷
四平路四〇七巷
四平路四〇六巷
四平路四〇五巷
四平路四〇四巷
四平路四〇三巷
四平路四〇二巷
四平路四〇一巷
四平路四〇巷
四平路四一巷
四平路四二巷
四平路四三巷
四平路四四巷
四平路四四一巷
四平路四四二巷
四平路四四三巷
四平路四四四巷
四平路四四五巷
四平路四四六巷
四平路四四七巷
四平路四四八巷
四平路四四九巷
四平路四五巷
四平路四六巷
四平路四七巷
四平路四八巷
四平路四九巷
四平路四〇巷
后庄路九八〇巷
后庄路九八〇巷九弄
后庄路九八〇巷九弄一巷
后庄路九八〇巷九弄二巷
后庄路九八〇巷九弄三巷
后庄路九八〇巷九弄四巷
后庄路九八〇巷九弄五巷
后庄路九八〇巷九弄六巷
后庄路九八〇巷九弄七巷
后庄路九八〇巷九弄八巷
后庄路九八〇巷九弄九巷
后庄路九八〇巷九弄一〇巷
后庄路九八〇巷九弄一一巷
后庄路九八〇巷九弄一二巷
后庄路九八〇巷九弄一三巷
后庄路九八〇巷九弄一四巷
后庄路九八〇巷九弄一五巷
后庄路九八〇巷九弄一六巷
后庄路九八〇巷九弄一七巷
后庄路九八〇巷九弄一八巷
后庄路九八〇巷九弄一九巷
后庄路九八〇巷九弄二〇巷
后庄路九八〇巷九弄二一巷
后庄路九八〇巷九弄二二巷
后庄路九八〇巷九弄二三巷
后庄路九八〇巷九弄二四巷
后庄路九八〇巷九弄二五巷
后庄路九八〇巷九弄二六巷
后庄路九八〇巷九弄二七巷
后庄路九八〇巷九弄二八巷
后庄路九八〇巷九弄二九巷
后庄路九八〇巷九弄三〇巷
后庄路九八〇巷九弄三一巷
后庄路九八〇巷九弄三二巷
后庄路九八〇巷九弄三三巷
后庄路九八〇巷九弄三四巷
后庄路九八〇巷九弄三五巷
后庄路九八〇巷九弄三六巷
后庄路九八〇巷九弄三七巷
后庄路九八〇巷九弄三八巷
后庄路九八〇巷九弄三九巷
后庄路九八〇巷九弄四〇巷
后庄路九八〇巷九弄四一巷
后庄路九八〇巷九弄四二巷
后庄路九八〇巷九弄四三巷
后庄路九八〇巷九弄四四巷
后庄路九八〇巷九弄四五巷
后庄路九八〇巷九弄四六巷
后庄路九八〇巷九弄四七巷
后庄路九八〇巷九弄四八巷
后庄路九八〇巷九弄四九巷
后庄路九八〇巷九弄五〇巷
后庄路九八〇巷九弄五一巷
后庄路九八〇巷九弄五二巷
后庄路九八〇巷九弄五三巷
后庄路九八〇巷九弄五四巷
后庄路九八〇巷九弄五五巷
后庄路九八〇巷九弄五六巷
后庄路九八〇巷九弄五七巷
后庄路九八〇巷九弄五八巷
后庄路九八〇巷九弄五九巷
后庄路九八〇巷九弄六〇巷
后庄路九八〇巷九弄六一巷
后庄路九八〇巷九弄六二巷
后庄路九八〇巷九弄六三巷
后庄路九八〇巷九弄六四巷
后庄路九八〇巷九弄六五巷
后庄路九八〇巷九弄六六巷
后庄路九八〇巷九弄六七巷
后庄路九八〇巷九弄六八巷
后庄路九八〇巷九弄六九巷
后庄路九八〇巷九弄七〇巷
后庄路九八〇巷九弄七一巷
后庄路九八〇巷九弄七二巷
后庄路九八〇巷九弄七三巷
后庄路九八〇巷九弄七四巷
后庄路九八〇巷九弄七五巷
后庄路九八〇巷九弄七六巷
后庄路九八〇巷九弄七七巷
后庄路九八〇巷九弄七八巷
后庄路九八〇巷九弄七九巷
后庄路九八〇巷九弄八〇巷
后庄路九八〇巷九弄八一巷
后庄路九八〇巷九弄八二巷
后庄路九八〇巷九弄八三巷
后庄路九八〇巷九弄八四巷
后庄路九八〇巷九弄八五巷
后庄路九八〇巷九弄八六巷
后庄路九八〇巷九弄八七巷
后庄路九八〇巷九弄八八巷
后庄路九八〇巷九弄八九巷
后庄路九八〇巷九弄九〇巷
后庄路九八〇巷九弄九一巷
后庄路九八〇巷九弄九二巷
后庄路九八〇巷九弄九三巷
后庄路九八〇巷九弄九四巷
后庄路九八〇巷九弄九五巷
后庄路九八〇巷九弄九六巷
后庄路九八〇巷九弄九七巷
后庄路九八〇巷九弄九八巷
后庄路九八〇巷九弄九九巷
后庄路九八〇巷九弄一〇〇巷
后庄路九八〇巷九弄一〇一巷
后庄路九八〇巷九弄一〇二巷
后庄路九八〇巷九弄一〇三巷
后庄路九八〇巷九弄一〇四巷
后庄路九八〇巷九弄一〇五巷
后庄路九八〇巷九弄一〇六巷
后庄路九八〇巷九弄一〇七巷
后庄路九八〇巷九弄一〇八巷
后庄路九八〇巷九弄一〇九巷
后庄路九八〇巷九弄一一〇巷
后庄路九八〇巷九弄一一一巷
后庄路九八〇巷九弄一一二巷
后庄路九八〇巷九弄一一三巷
后庄路九八〇巷九弄一一四巷
后庄路九八〇巷九弄一一五巷
后庄路九八〇巷九弄一一六巷
后庄路九八〇巷九弄一一七巷
后庄路九八〇巷九弄一一八巷
后庄路九八〇巷九弄一一九巷
后庄路九八〇巷九弄一二〇巷
后庄路九八〇巷九弄一二一巷
后庄路九八〇巷九弄一二二巷
后庄路九八〇巷九弄一二三巷
后庄路九八〇巷九弄一二四巷
后庄路九八〇巷九弄一二五巷
后庄路九八〇巷九弄一二六巷
后庄路九八〇巷九弄一二七巷
后庄路九八〇巷九弄一二八巷
后庄路九八〇巷九弄一二九巷
后庄路九八〇巷九弄一三〇巷
后庄路九八〇巷九弄一三一巷
后庄路九八〇巷九弄一三二巷
后庄路九八〇巷九弄一三三巷
后庄路九八〇巷九弄一三四巷
后庄路九八〇巷九弄一三五巷
后庄路九八〇巷九弄一三六巷
后庄路九八〇巷九弄一三七巷
后庄路九八〇巷九弄一三八巷
后庄路九八〇巷九弄一三九巷
后庄路九八〇巷九弄一四〇巷
后庄路九八〇巷九弄一四一巷
后庄路九八〇巷九弄一四二巷
后庄路九八〇巷九弄一四三巷
后庄路九八〇巷九弄一四四巷
后庄路九八〇巷九弄一四五巷
后庄路九八〇巷九弄一四六巷
后庄路九八〇巷九弄一四七巷
后庄路九八〇巷九弄一四八巷
后庄路九八〇巷九弄一四九巷
后庄路九八〇巷九弄一五〇巷
后庄路九八〇巷九弄一五一巷
后庄路九八〇巷九弄一五二巷
后庄路九八〇巷九弄一五三巷
后庄路九八〇巷九弄一五四巷
后庄路九八〇巷九弄一五五巷
后庄路九八〇巷九弄一五六巷
后庄路九八〇巷九弄一五七巷
后庄路九八〇巷九弄一五八巷
后庄路九八〇巷九弄一五九巷
后庄路九八〇巷九弄一六〇巷
后庄路九八〇巷九弄一六一巷
后庄路九八〇巷九弄一六二巷
后庄路九八〇巷九弄一六三巷
后庄路九八〇巷九弄一六四巷
后庄路九八〇巷九弄一六五巷
后庄路九八〇巷九弄一六六巷
后庄路九八〇巷九弄一六七巷
后庄路九八〇巷九弄一六八巷
后庄路九八〇巷九弄一六九巷
后庄路九八〇巷九弄一七〇巷
后庄路九八〇巷九弄一七一巷
后庄路九八〇巷九弄一七二巷
后庄路九八〇巷九弄一七三巷
后庄路九八〇巷九弄一七四巷
后庄路九八〇巷九弄一七五巷
后庄路九八〇巷九弄一七六巷
后庄路九八〇巷九弄一七七巷
后庄路九八〇巷九弄一七八巷
后庄路九八〇巷九弄一七九巷
后庄路九八〇巷九弄一八〇巷
后庄路九八〇巷九弄一八一巷
后庄路九八〇巷九弄一八二巷
后庄路九八〇巷九弄一八三巷
后庄路九八〇巷九弄一八四巷
后庄路九八〇巷九弄一八五巷
后庄路九八〇巷九弄一八六巷
后庄路九八〇巷九弄一八七巷
后庄路九八〇巷九弄一八八巷
后庄路九八〇巷九弄一八九巷
后庄路九八〇巷九弄一九〇巷
后庄路九八〇巷九弄一九一巷
后庄路九八〇巷九弄一九二巷
后庄路九八〇巷九弄一九三巷
后庄路九八〇巷九弄一九四巷
后庄路九八〇巷九弄一九五巷
后庄路九八〇巷九弄一九六巷
后庄路九八〇巷九弄一九七巷
后庄路九八〇巷九弄一九八巷
后庄路九八〇巷九弄一九九巷
后庄路九八〇巷九弄二〇〇巷
后庄路九八〇巷九弄二〇一巷
后庄路九八〇巷九弄二〇二巷
后庄路九八〇巷九弄二〇三巷
后庄路九八〇巷九弄二〇四巷
后庄路九八〇巷九弄二〇五巷
后庄路九八〇巷九弄二〇六巷
后庄路九八〇巷九弄二〇七巷
后庄路九八〇巷九弄二〇八巷
后庄路九八〇巷九弄二〇九巷
后庄路九八〇巷九弄二一〇巷
后庄路九八〇巷九弄二一一巷
后庄路九八〇巷九弄二一二巷
后庄路九八〇巷九弄二一三巷
后庄路九八〇巷九弄二一四巷
后庄路九八〇巷九弄二一五巷
后庄路九八〇巷九弄二一六巷
后庄路九八〇巷九弄二一七巷
后庄路九八〇巷九弄二一八巷
后庄路九八〇巷九弄二一九巷
后庄路九八〇巷九弄二二〇巷
后庄路九八〇巷九弄二二一巷
后庄路九八〇巷九弄二二二巷
后庄路九八〇巷九弄二二三巷
后庄路九八〇巷九弄二二四巷
后庄路九八〇巷九弄二二五巷
后庄路九八〇巷九弄二二六巷
后庄路九八〇巷九弄二二七巷
后庄路九八〇巷九弄二二八巷
后庄路九八〇巷九弄二二九巷
后庄路九八〇巷九弄二三〇巷
后庄路九八〇巷九弄二三一巷
后庄路九八〇巷九弄二三二巷
后庄路九八〇巷九弄二三三巷
后庄路九八〇巷九弄二三四巷
后庄路九八〇巷九弄二三五巷
后庄路九八〇巷九弄二三六巷
后庄路九八〇巷九弄二三七巷
后庄路九八〇巷九弄二三八巷
后庄路九八〇巷九弄二三九巷
后庄路九八〇巷九弄二四〇巷
后庄路九八〇巷九弄二四一巷
后庄路九八〇巷九弄二四二巷
后庄路九八〇巷九弄二四三巷
后庄路九八〇巷九弄二四四巷
后庄路九八〇巷九弄二四五巷
后庄路九八〇巷九弄二四六巷
后庄路九八〇巷九弄二四七巷
后庄路九八〇巷九弄二四八巷
后庄路九八〇巷九弄二四九巷
后庄路九八〇巷九弄二五〇巷
后庄路九八〇巷九弄二五一巷
后庄路九八〇巷九弄二五二巷
后庄路九八〇巷九弄二五三巷
后庄路九八〇巷九弄二五四巷
后庄路九八〇巷九弄二五五巷
后庄路九八〇巷九弄二五六巷
后庄路九八〇巷九弄二五七巷
后庄路九八〇巷九弄二五八巷
后庄路九八〇巷九弄二五九巷
后庄路九八〇巷九弄二六〇巷
后庄路九八〇巷九弄二六一巷
后庄路九八〇巷九弄二六二巷
后庄路九八〇巷九弄二六三巷
后庄路九八〇巷九弄二六四巷
后庄路九八〇巷九弄二六五巷
后庄路九八〇巷九弄二六六巷
后庄路九八〇巷九弄二六七巷
后庄路九八〇巷九弄二六八巷
后庄路九八〇巷九弄二六九巷
后庄路九八〇巷九弄二七〇巷
后庄路九八〇巷九弄二七一巷
后庄路九八〇巷九弄二七二巷
后庄路九八〇巷九弄二七三巷
后庄路九八〇巷九弄二七四巷
后庄路九八〇巷九弄二七五巷
后庄路九八〇巷九弄二七六巷
后庄路九八〇巷九弄二七七巷
后庄路九八〇巷九弄二七八巷
后庄路九八〇巷九弄二七九巷
后庄路九八〇巷九弄二八〇巷
后庄路九八〇巷九弄二八一巷
后庄路九八〇巷九弄二八二巷
后庄路九八〇巷九弄二八三巷
后庄路九八〇巷九弄二八四巷
后庄路九八〇巷九弄二八五巷
后庄路九八〇巷九弄二八六巷
后庄路九八〇巷九弄二八七巷
后庄路九八〇巷九弄二八八巷
后庄路九八〇巷九弄二八九巷
后庄路九八〇巷九弄二九〇巷
后庄路九八〇巷九弄二九一巷
后庄路九八〇巷九弄二九二巷
后庄路九八〇巷九弄二九三巷
后庄路九八〇巷九弄二九四巷
后庄路九八〇巷九弄二九五巷
后庄路九八〇巷九弄二九六巷
后庄路九八〇巷九弄二九七巷
后庄路九八〇巷九弄二九八巷
后庄路九八〇巷九弄二九九巷
后庄路九八〇巷九弄三〇〇巷
后庄路九八〇巷九弄三〇一巷
后庄路九八〇巷九弄三〇二巷
后庄路九八〇巷九弄三〇三巷
后庄路九八〇巷九弄三〇四巷
后庄路九八〇巷九弄三〇五巷
后庄路九八〇巷九弄三〇六巷
后庄路九八〇巷九弄三〇七巷
后庄路九八〇巷九弄三〇八巷
后庄路九八〇巷九弄三〇九巷
后庄路九八〇巷九弄三一〇巷
后庄路九八〇巷九弄三一一巷
后庄路九八〇巷九弄三一二巷
后庄路九八〇巷九弄三一三巷
后庄路九八〇巷九弄三一四巷
后庄路九八〇巷九弄三一五巷
后庄路九八〇巷九弄三一六巷
后庄路九八〇巷九弄三一七巷
后庄路九八〇巷九弄三一八巷
后庄路九八〇巷九弄三一九巷
后庄路九八〇巷九弄三二〇巷
后庄路九八〇巷九弄三二一巷
后庄路九八〇巷九弄三二二巷
后庄路九八〇巷九弄三二三巷
后庄路九八〇巷九弄三二四巷
后庄路九八〇巷九弄三二五巷
后庄路九八〇巷九弄三二六巷
后庄路九八〇巷九弄三二七巷
后庄路九八〇巷九弄三二八巷
后庄路九八〇巷九弄三二九巷
后庄路九八〇巷九弄三三〇巷
后庄路九八〇巷九弄三三一巷
后庄路九八〇巷九弄三三二巷
后庄路九八〇巷九弄三三三巷
后庄路九八〇巷九弄三三四巷
后庄路九八〇巷九弄三三五巷
后庄路九八〇巷九弄三三六巷
后庄路九八〇巷九弄三三七巷
后庄路九八〇巷九弄三三八巷
后庄路九八〇巷九弄三三九巷
后庄路九八〇巷九弄三四〇巷
后庄路九八〇巷九弄三四一巷
后庄路九八〇巷九弄三四二巷
后庄路九八〇巷九弄三四三巷
后庄路九八〇巷九弄三四四巷
后庄路九八〇巷九弄三四五巷
后庄路九八〇巷九弄三四六巷
后庄路九八〇巷九弄三四七巷
后庄路九八〇巷九弄三四八巷
后庄路九八〇巷九弄三四九巷
后庄路九八〇巷九弄三五〇巷
后庄路九八〇巷九弄三五一巷
后庄路九八〇巷九弄三五二巷
后庄路九八〇巷九弄三五三巷
后庄路九八〇巷九弄三五四巷
后庄路九八〇巷九弄三五五巷
后庄路九八〇巷九弄三五六巷
后庄路九八〇巷九弄三五七巷
后庄路九八〇巷九弄三五八巷
后庄路九八〇巷九弄三五九巷
后庄路九八〇巷九弄三六〇巷
后庄路九八〇巷九弄三六一巷
后庄路九八〇巷九弄三六二巷
后庄路九八〇巷九弄三六三巷
后庄路九八〇巷九弄三六四巷
后庄路九八〇巷九弄三六五巷
后庄路九八〇巷九弄三六六巷
后庄路九八〇巷九弄三六七巷
后庄路九八〇巷九弄三六八巷
后庄路九八〇巷九弄三六九巷
后庄路九八〇巷九弄三七〇巷
后庄路九八〇巷九弄三七一巷
后庄路九八〇巷九弄三七二巷
后庄路九八〇巷九弄三七三巷
后庄路九八〇巷九弄三七四巷
后庄路九八〇巷九弄三七五巷
后庄路九八〇巷九弄三七六巷
后庄路九八〇巷九弄三七七巷
后庄路九八〇巷九弄三七八巷
后庄路九八〇巷九弄三七九巷
后庄路九八〇巷九弄三八〇巷
后庄路九八〇巷九弄三八一巷
后庄路九八〇巷九弄三八二巷
后庄路九八〇巷九弄三八三巷
后庄路九八〇巷九弄三八四巷
后庄路九八〇巷九弄三八五巷
后庄路九八〇巷九弄三八六巷
后庄路九八〇巷九弄三八七巷
后庄路九八〇巷九弄三八八巷
后庄路九八〇巷九弄三八九巷
后庄路九八〇巷九弄三九〇巷
后庄路九八〇巷九弄三九一巷
后庄路九八〇巷九弄三九二巷
后庄路九八〇巷九弄三九三巷
后庄路九八〇巷九弄三九四巷
后庄路九八〇巷九弄三九五巷
后庄路九八〇巷九弄三九六巷
后庄路九八〇巷九弄三九七巷
后庄路九八〇巷九弄三九八巷
后庄路九八〇巷九弄三九九巷
后庄路九八〇巷九弄四〇〇巷
后庄路九八〇巷九弄四〇一巷
后庄路九八〇巷九弄四〇二巷
后庄路九八〇巷九弄四〇三巷
后庄路九八〇巷九弄四〇四巷
后庄路九八〇巷九弄四〇五巷
后庄路九八〇巷九弄四〇六巷
后庄路九八〇巷九弄四〇七巷
后庄路九八〇巷九弄四〇八巷
后庄路九八〇巷九弄四〇九巷
后庄路九八〇巷九弄四一〇巷
后庄路九八〇巷九弄四一一巷
后庄路九八〇巷九弄四一二巷
后庄路九八〇巷九弄四一三巷
后庄路九八〇巷九弄四一四巷
后庄路九八〇巷九弄四一五巷
后庄路九八〇巷九弄四一六巷
后庄路九八〇巷九弄四一七巷
后庄路九八〇巷九弄四一八巷
后庄路九八〇巷九弄四一九巷
后庄路九八〇巷九弄四二〇巷
后庄路九八〇巷九弄四二一巷
后庄路九八〇巷九弄四二二巷
后庄路九八〇巷九弄四二三巷
后庄路九八〇巷九弄四二四巷
后庄路九八〇巷九弄四二五巷
后庄路九八〇巷九弄四二六巷
后庄路九八〇巷九弄四二七巷
后庄路九八〇巷九弄四二八巷
后庄路九八〇巷九弄四二九巷
后庄路九八〇巷九弄四三〇巷
后庄路九八〇巷九弄四三一巷
后庄路九八〇巷九弄四三二巷
后庄路九八〇巷九弄四三三巷
后庄路九八〇巷九弄四三四巷
后庄路九八〇巷九弄四三五巷
后庄路九八〇巷九弄四三六巷
后庄路九八〇巷九弄四三七巷
后庄路九八〇巷九弄四三八巷
后庄路九八〇巷九弄四三九巷
后庄路九八〇巷九弄四四〇巷
后庄路九八〇巷九弄四四一巷
后庄路九八〇巷九弄四四二巷
后庄路九八〇巷九弄四四三巷
后庄路九八〇巷九弄四四四巷
后庄路九八〇巷九弄四四五巷
后庄路九八〇巷九弄四四六巷
后庄路九八〇巷九弄四四七巷
后庄路九八〇巷九弄四四八巷
后庄路九八〇巷九弄四四九巷
后庄路九八〇巷九弄四五〇巷
后庄路九八〇巷九弄四五一巷
后庄路九八〇巷九弄四五二巷
后庄路九八〇巷九弄四五三巷
后庄路九八〇巷九弄四五四巷
后庄路九八〇巷九弄四五五巷
后庄路九八〇巷九弄四五六巷
后庄路九八〇巷九弄四五七巷
后庄路九八〇巷九弄四五八巷
后庄路九八〇巷九弄四五九巷
后庄路九八〇巷九弄四六〇巷
后庄路九八〇巷九弄四六一巷
后庄路九八〇巷九弄四六二巷
后庄路九八〇巷九弄四六三巷
后庄路九八〇巷九弄四六四巷
后庄路九八〇巷九弄四六五巷
后庄路九八〇巷九弄四六六巷
后庄路九八〇巷九弄四六七巷
后庄路九八〇巷九弄四六八巷
后庄路九八〇巷九弄四六九巷
后庄路九八〇巷九弄四七〇巷
后庄路九八〇巷九弄四七一巷
后庄路九八〇巷九弄四七二巷
后庄路九八〇巷九弄四七三巷
后庄路九八〇巷九弄四七四巷
后庄路九八〇巷九弄四七五巷
后庄路九八〇巷九弄四七六巷
后庄路九八〇巷九弄四七七巷
后庄路九八〇巷九弄四七八巷
后庄路九八〇巷九弄四七九巷
后庄路九八〇巷九弄四八〇巷
后庄路九八〇巷九弄四八一巷
后庄路九八〇巷九弄四八二巷
后庄路九八〇巷九弄四八三巷
后庄路九八〇巷九弄四八四巷
后庄路九八〇巷九弄四八五巷
后庄路九八〇巷九弄四八六巷
后庄路九八〇巷九弄四八七巷
后庄路九八〇巷九弄四八八巷
后庄路九八〇巷九弄四八九巷
后庄路九八〇巷九弄四九〇巷
后庄路九八〇巷九弄四九一巷
后庄路九八〇巷九弄四九二巷
后庄路九八〇巷九弄四九三巷
后庄路九八〇巷九弄四九四巷
后庄路九八〇巷九弄四九五巷
后庄路九八〇巷九弄四九六巷
后庄路九八〇巷九弄四九七巷
后庄路九八〇巷九弄四九八巷
后庄路九八〇巷九弄四九九巷
后庄路九八〇巷九弄五〇〇巷
后庄路九八〇巷九弄五〇一巷
后庄路九八〇巷九弄五〇二巷
后庄路九八〇巷九弄五〇三巷
后庄路九八〇巷九弄五〇四巷
后庄路九八〇巷九弄五〇五巷
后庄路九八〇巷九弄五〇六巷
后庄路九八〇巷九弄五〇七巷
后庄路九八〇巷九弄五〇八巷
后庄路九八〇巷九弄五〇九巷
后庄路九八〇巷九弄五一〇巷
后庄路九八〇巷九弄五一一巷
后庄路九八〇巷九弄五一二巷
后庄路九八〇巷九弄五一三巷
后庄路九八〇巷九弄五一四巷
后庄路九八〇巷九弄五一五巷
后庄路九八〇巷九弄五一六巷
后庄路九八〇巷九弄五一七巷
后庄路九八〇巷九弄五一八巷
后庄路九八〇巷九弄五一九巷
后庄路九八〇巷九弄五二〇巷
后庄路九八〇巷九弄五二一巷
后庄路九八〇巷九弄五二二巷
后庄路九八〇巷九弄五二三巷
后庄路九八〇巷九弄五二四巷
后庄路九八〇巷九弄五二五巷
后庄路九八〇巷九弄五二六巷
后庄路九八〇巷九弄五二七巷
后庄路九八〇巷九弄五二八巷
后庄路九八〇巷九弄五二九巷
后庄路九八〇巷九弄五三〇巷
后庄路九八〇巷九弄五三一巷
后庄路九八〇巷九弄五三二巷
后庄路九八〇巷九弄五三三巷
后庄路九八〇巷九弄五三四巷
后庄路九八〇巷九弄五三五巷
后庄路九八〇巷九弄五三六巷
后庄路九八〇巷九弄五三七巷
后庄路九八〇巷九弄五三八巷
后庄路九八〇巷九弄五三九巷
后庄路九八〇巷九弄五四〇巷
后庄路九八〇巷九弄五四一巷
后庄路九八〇巷九弄五四二巷
后庄路九八〇巷九弄五四三巷
后庄路九八〇巷九弄五四四巷
后庄路九八〇巷九弄五四五巷
后庄路九八〇巷九弄五四六巷
后庄路九八〇巷九弄五四七巷
后庄路九八〇巷九弄五四八巷
后庄路九八〇巷九弄五四九巷
后庄路九八〇巷九弄五五〇巷
后庄路九八〇巷九弄五五一巷
后庄路九八〇巷九弄五五二巷
后庄路九八〇巷九弄五五三巷
后庄路九八〇巷九弄五五四巷
后庄路九八〇巷九弄五五五巷
后庄路九八〇巷九弄五五六巷
后庄路九八〇巷九弄五五七巷
后庄路九八〇巷九弄五五八巷
后庄路九八〇巷九弄五五九巷
后庄路九八〇巷九弄五六〇巷
后庄路九八〇巷九弄五六一巷
后庄路九八〇巷九弄五六二巷
后庄路九八〇巷九弄五六三巷
后庄路九八〇巷九弄五六四巷
后庄路九八〇巷九弄五六五巷
后庄路九八〇巷九弄五六六巷
后庄路九八〇巷九弄五六七巷
后庄路九八〇巷九弄五六八巷
后庄路九八〇巷九弄五六九巷
后庄路九八〇巷九弄五七〇巷
后庄路九八〇巷九弄五七一巷
后庄路九八〇巷九弄五七二巷
后庄路九八〇巷九弄五七三巷
后庄路九八〇巷九弄五七四巷
后庄路九八〇巷九弄五七五巷
后庄路九八〇巷九弄五七六巷
后庄路九八〇巷九弄五七七巷
后庄路九八〇巷九弄五七八巷
后庄路九八〇巷九弄五七九巷
后庄路九八〇巷九弄五八〇巷
后庄路九八〇巷九弄五八一巷
后庄路九八〇巷九弄五八二巷
后庄路九八〇巷九弄五八三巷
后庄路九八〇巷九弄五八四巷
后庄路九八〇巷九弄五八五巷
后庄路九八〇巷九弄五八六巷
后庄路九八〇巷九弄五八七巷
后庄路九八〇巷九弄五八八巷
后庄路九八〇巷九弄五八九巷
后庄路九八〇巷九弄五九〇巷
后庄路九八〇巷九弄五九一巷
后庄路九八〇巷九弄五九二巷
后庄路九八〇巷九弄五九三巷
后庄路九八〇巷九弄五九四巷
后庄路九八〇巷九弄五九五巷
后庄路九八〇巷九弄五九六巷
后庄路九八〇巷九弄五九七巷
后庄路九八〇巷九弄五九八巷
后庄路九八〇巷九弄五九九巷
后庄路九八〇巷九弄六〇〇巷
后庄路九八〇巷九弄六〇一巷
后庄路九八〇巷九弄六〇二巷
后庄路九八〇巷九弄六〇三巷
后庄路九八〇巷九弄六〇四巷
后庄路九八〇巷九弄六〇五巷
后庄路九八〇巷九弄六〇六巷
后庄路九八〇巷九弄六〇七巷
后庄路九八〇巷九弄六〇八巷
后庄路九八〇巷九弄六〇九巷
后庄路九八〇巷九弄六一〇巷
后庄路九八〇巷九弄六一一巷
后庄路九八〇巷九弄六一二巷
后庄路九八〇巷九弄六一三巷
后庄路九八〇巷九弄六一四巷
后庄路九八〇巷九弄六一五巷
后庄路九八〇巷九弄六一六巷
后庄路九八〇巷九弄六一七巷
后庄路九八〇巷九弄六一八巷
后庄路九八〇巷九弄六一九巷
后庄路九八〇巷九弄六二〇巷
后庄路九八〇巷九弄六二一巷
后庄路九八〇巷九弄六二二巷
后庄路九八〇巷九弄六二三巷
后庄路九八〇巷九弄六二四巷
后庄路九八〇巷九弄六二五巷
后庄路九八〇巷九弄六二六巷
后庄路九八〇巷九弄六二七巷
后庄路九八〇巷九弄六二八巷
后庄路九八〇巷九弄六二九巷
后庄路九八〇巷九弄六三〇巷
后庄路九八〇巷九弄六三一巷
后庄路九八〇巷九弄六三二巷
后庄路九八〇巷九弄六三三巷
后庄路九八〇巷九弄六三四巷
后庄路九八〇巷九弄六三五巷
后庄路九八〇巷九弄六三六巷
后庄路九八〇巷九弄六三七巷
后庄路九八〇巷九弄六三八巷
后庄路九八〇巷九弄六三九巷
后庄路九八〇巷九弄六四〇巷
后庄路九八〇巷九弄六四一巷
后庄路九八〇巷九弄六四二巷
后庄路九八〇巷九弄六四三巷
后庄路九八〇巷九弄六四四巷
后庄路九八〇巷九弄六四五巷
后庄路九八〇巷九弄六四六巷
后庄路九八〇巷九弄六四七巷
后庄路九八〇巷九弄六四八巷
后庄路九八〇巷九弄六四九巷
后庄路九八〇巷九弄六五〇巷
后庄路九八〇巷九弄六五一巷
后庄路九八〇巷九弄六五二巷
后庄路九八〇巷九弄六五三巷
后庄路九八〇巷九弄六五四巷
后庄路九八〇巷九弄六五五巷
后庄路九八〇巷九弄六五六巷
后庄路九八〇巷九弄六五七巷
后庄路九八〇巷九弄六五八巷
后庄路九八〇巷九弄六五九巷
后庄路九八〇巷九弄六六〇巷
后庄路九八〇巷九弄六六一巷
后庄路九八〇巷九弄六六二巷
后庄路九八〇巷九弄六六三巷
后庄路九八〇巷九弄六六四巷
后庄路九八〇巷九弄六六五巷
后庄路九八〇巷九弄六六六巷
后庄路九八〇巷九弄六六七巷
后庄路九八〇巷九弄六六八巷
后庄路九八〇巷九弄六六九巷
后庄路九八〇巷九弄六七〇巷
后庄路九八〇巷九弄六七一巷
后庄路九八〇巷九弄六七二巷
后庄路九八〇巷九弄六七三巷
后庄路九八〇巷九弄六七四巷
后庄路九八〇巷九弄六七五巷
后庄路九八〇巷九弄六七六巷
后庄路九八〇巷九弄六七七巷
后庄路九八〇巷九弄六七八巷
后庄路九八〇巷九弄六七九巷
后庄路九八〇巷九弄六八〇巷
后庄路九八〇巷九弄六八一巷
后庄路九八〇巷九弄六八二巷
后庄路九八〇巷九弄六八三巷
后庄路九八〇巷九弄六八四巷
后庄路九八〇巷九弄六八五巷
后庄路九八〇巷九弄六八六巷
后庄路九八〇巷九弄六八七巷
后庄路九八〇巷九弄六八八巷
后庄路九八〇巷九弄六八九巷
后庄路九八〇巷九弄六九〇巷
后庄路九八〇巷九弄六九一巷
后庄路九八〇巷九弄六九二巷
后庄路九八〇巷九弄六九三巷
后庄路九八〇巷九弄六九四巷
后庄路九八〇巷九弄六九五巷
后庄路九八〇巷九弄六九六巷
后庄路九八〇巷九弄六九七巷
后庄路九八〇巷九弄六九八巷
后庄路九八〇巷九弄六九九巷
后庄路九八〇巷九弄七〇〇巷
后庄路九八〇巷九弄七〇一巷
后庄路九八〇巷九弄七〇二巷
后庄路九八〇巷九弄七〇三巷
后庄路九八〇巷九弄七〇四巷
后庄路九八〇巷九弄七〇五巷
后庄路九八〇巷九弄七〇六巷
后庄路九八〇巷九弄七〇七巷
后庄路九八〇巷九弄七〇八巷
后庄路九八〇巷九弄七〇九巷
后庄路九八〇巷九弄七一〇巷
后庄路九八〇巷九弄七一一巷
后庄路九八〇巷九弄七一二巷
后庄路九八〇巷九弄七一三巷
后庄路九八〇巷九弄七一四巷
后庄路九八〇巷九弄七一五巷
后庄路九八〇巷九弄七一六巷
后庄路九八〇巷九弄七一七巷
后庄路九八〇巷九弄七一八巷
后庄路九八〇巷九弄七一九巷
后庄路九八〇巷九弄七二〇巷
后庄路九八〇巷九弄七二一巷
后庄路九八〇巷九弄七二二巷
后庄路九八〇巷九弄七二三巷
后庄路九八〇巷九弄七二四巷
后庄路九八〇巷九弄七二五巷
后庄路九八〇巷九弄七二六巷
后庄路九八〇巷九弄七二七巷
后庄路九八〇巷九弄七二八巷
后庄路九八〇巷九弄七二九巷
后庄路九八〇巷九弄七三〇巷
后庄路九八〇巷九弄七三一巷
后庄路九八〇巷九弄七三二巷
后庄路九八〇巷九弄七三三巷
后庄路九八〇巷九弄七三四巷
后庄路九八〇巷九弄七三五巷
后庄路九八〇巷九弄七三六巷
后庄路九八〇巷九弄七三七巷
后庄路九八〇巷九弄七三八巷
后庄路九八〇巷九弄七三九巷
后庄路九八〇巷九弄七四〇巷
后庄路九八〇巷九弄七四一巷
后庄路九八〇巷九弄七四二巷
后庄路九八〇巷九弄七四三巷
后庄路九八〇巷九弄七四四巷
后庄路九八〇巷九弄七四五巷
后庄路九八〇巷九弄七四六巷
后庄路九八〇巷九弄七四七巷
后庄路九八〇巷九弄七四八巷
后庄路九八〇巷九弄七四九巷
后庄路九八〇巷九弄七五〇巷
后庄路九八〇巷九弄七五一巷
后庄路九八〇巷九弄七五二巷
后庄路九八〇巷九弄七五三巷
后庄路九八〇巷九弄七五四巷
后庄路九八〇巷九弄七五五巷
后庄路九八〇巷九弄七五六巷
后庄路九八〇巷九弄七五七巷
后庄路九八〇巷九弄七五八巷
后庄路九八〇巷九弄七五九巷
后庄路九八〇巷九弄七六〇巷
后庄路九八〇巷九弄七六一巷
后庄路九八〇巷九弄七六二巷
后庄路九八〇巷九弄七六三巷
后庄路九八〇巷九弄七六四巷
后庄路九八〇巷九弄七六五巷
后庄路九八〇巷九弄七六六巷
后庄路九八〇巷九弄七六七巷
后庄路九八〇巷九弄七六八巷
后庄路九八〇巷九弄七六九巷
后庄路九八〇巷九弄七七〇巷
后庄路九八〇巷九弄七七一巷
后庄路九八〇巷九弄七七二巷
后庄路九八〇巷九弄七七三巷
后庄路九八〇巷九弄七七四巷
后庄路九八〇巷九弄七七五巷
后庄路九八〇巷九弄七七六巷
后庄路九八〇巷九弄七七七巷
后庄路九八〇巷九弄七七八巷
后庄路九八〇巷九弄七七九巷
后庄路九八〇巷九弄七八〇巷
后庄路九八〇巷九弄七八一巷
后庄路九八〇巷九弄七八二巷
后庄路九八〇巷九弄七八三巷
后庄路九八〇巷九弄七八四巷
后庄路九八〇巷九弄七八五巷
后庄路九八〇巷九弄七八六巷
后庄路九八〇巷九弄七八七巷
后庄路九八〇巷九弄七八八巷
后庄路九八〇巷九弄七八九巷
后庄路九八〇巷九弄七九〇巷
后庄路九八〇巷九弄七九一巷
后庄路九八〇巷九弄七九二巷
后庄路九八〇巷九弄七九三巷
后庄路九八〇巷九弄七九四巷
后庄路九八〇巷九弄七九五巷
后庄路九八〇巷九弄七九六巷
后庄路九八〇巷九弄七九七巷
后庄路九八〇巷九弄七九八巷
后庄路九八〇巷九弄七九九巷
后庄路九八〇巷九弄八〇〇巷
后庄路九八〇巷九弄八〇一巷
后庄路九八〇巷九弄八〇二巷
后庄路九八〇巷九弄八〇三巷
后庄路九八〇巷九弄八〇四巷
后庄路九八〇巷九弄八〇五巷
后庄路九八〇巷九弄八〇六巷
后庄路九八〇巷九弄八〇七巷
后庄路九八〇巷九弄八〇八巷
后庄路九八〇巷九弄八〇九巷
后庄路九八〇巷九弄八一〇巷
后庄路九八〇巷九弄八一一巷
后庄路九八〇巷九弄八一二巷
后庄路九八〇巷九弄八一三巷
后庄路九八〇巷九弄八

本分署簽證並不免除合約廠商及本圖簽認技師之責任

北

A1 Scale: 1:1000
A3 Scale: 1:2000

施工範圍索引圖

NTS

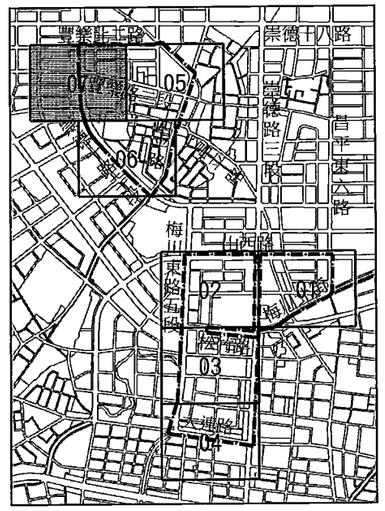

圖例：

- 第三標工程範圍
- —T— 中華電信管線(幹管)
- —t— 中華電信管線(分線)
- —E— 台電高壓管線
- —c— 台電低壓管線
- —e161KV— 台電161KV管線
- —GAS— 欣中天然氣管線
- —w100— 自來水管及管徑(mm)
- 雨水下水道
- —L— 寬頻管線
- —cable— 台灣固網管線
- —TV— 大台中數位有線電視管線
- —TBC— 群健有線電視管線
- —FET— 遠傳電信管線
- —apoc— 亞太電信管線(光纜)
- —apcc— 亞太電信管線(銅纜)

內政部國土管理署下水道工程分署 SEWER ENGINEERING BRANCH , NATIONAL LAND MANAGEMNET AGENCY , MINISTRY OF THE INTERIOR	臺中市11期重劃區及四張犁地區 污水下水道系統工程- 第3分標(河北路及后庄路等區域)	地下管線套繪圖(七)	工程編號	112-4000-0102-6600-1560	聯盟工程顧問股份有限公司 LANDSEX Engineering Consultants CO.,LTD

繪圖	林靜慧	複核	方彥凱	圖號	技師簽章
設計	李冠毅	核准	黃俊銘	比例 1/500	黃俊銘
初核	紀政祥	日期	112.09	07	第001655號

聯盟工程顧問股份有限公司 工程技

本分署簽證並不免除合約廠商及本圖簽認技師之責任

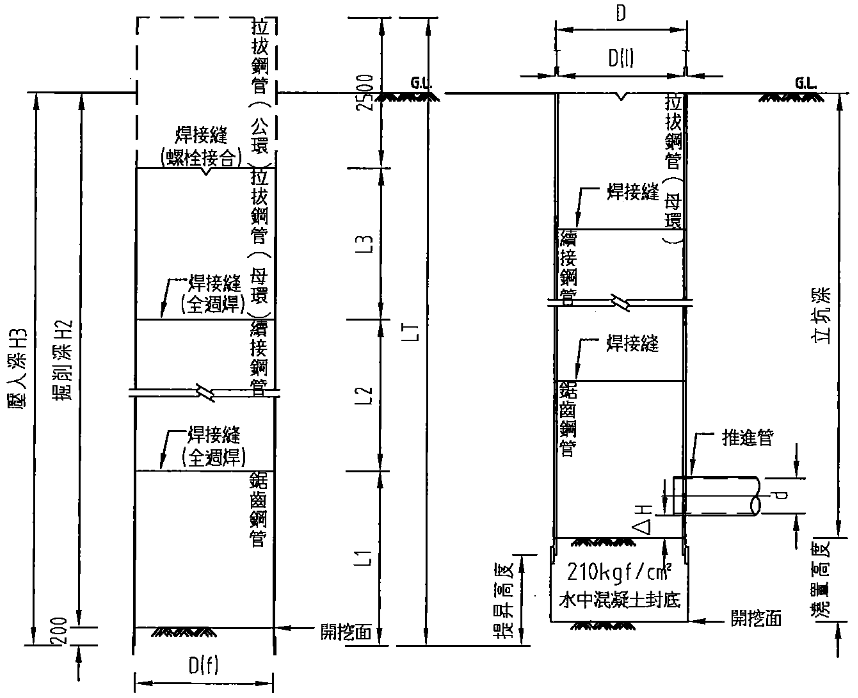

圓形鋼環工作井施工示意圖
NTS

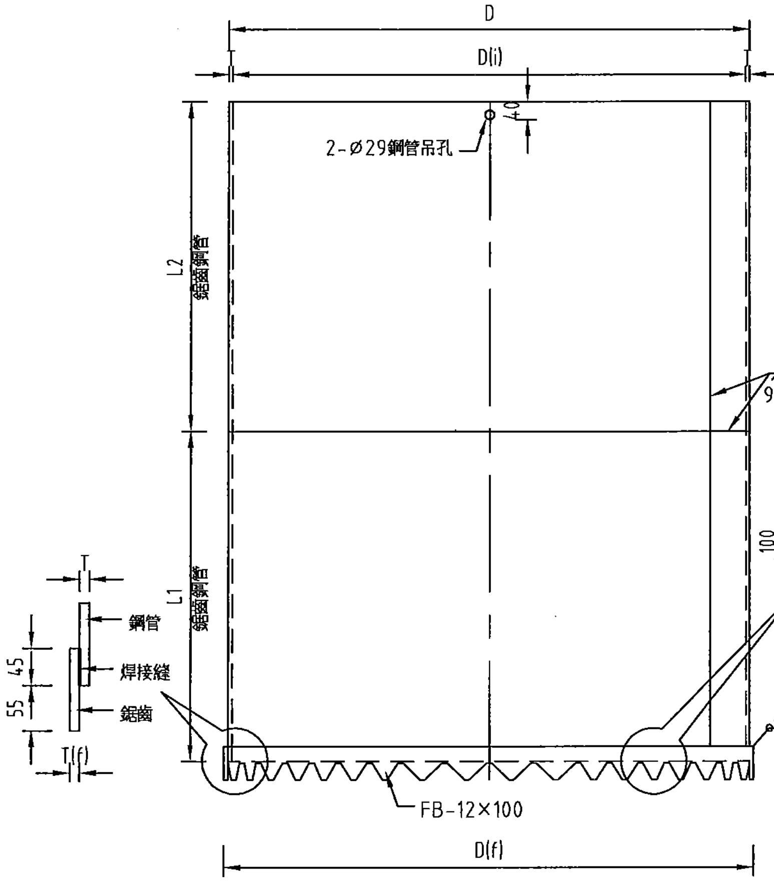

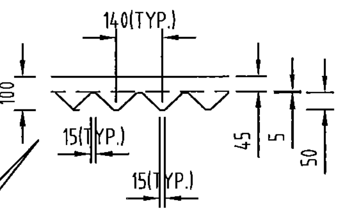

鋸齒詳圖
NTS

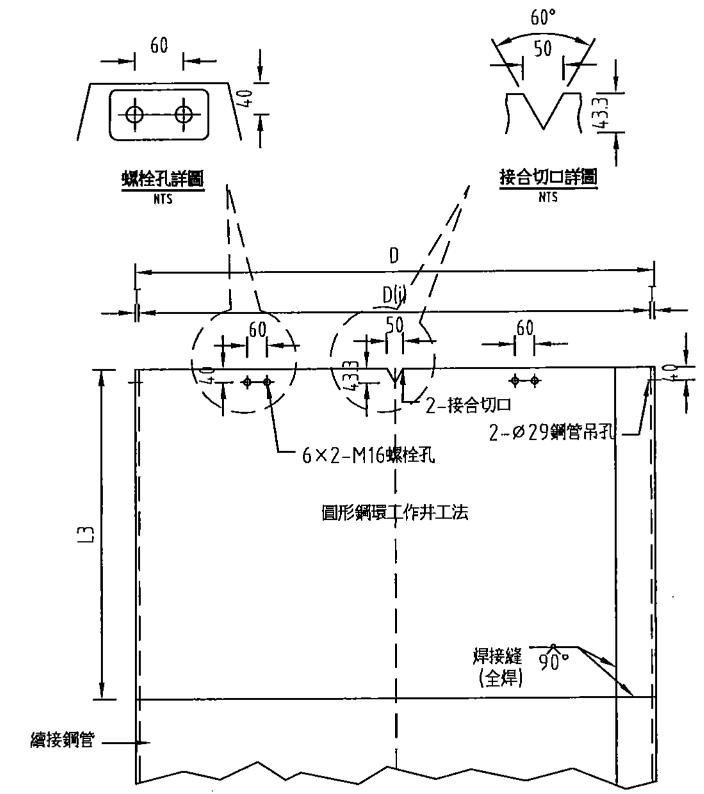

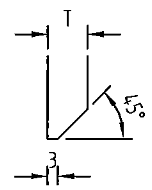

焊接點切口詳圖
NTS

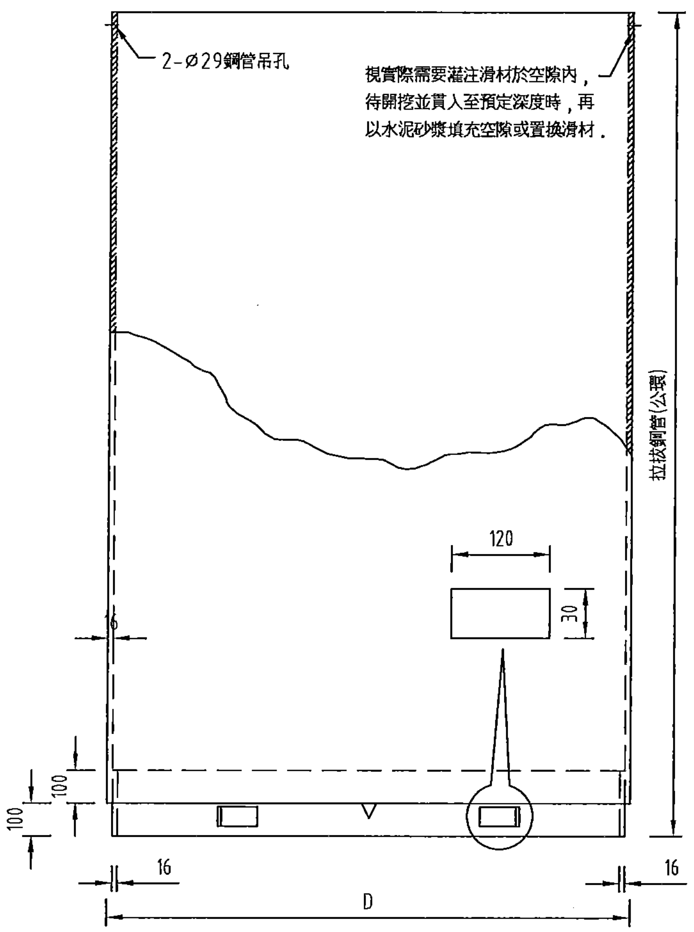

拉拔鋼管(公環)詳圖
NTS

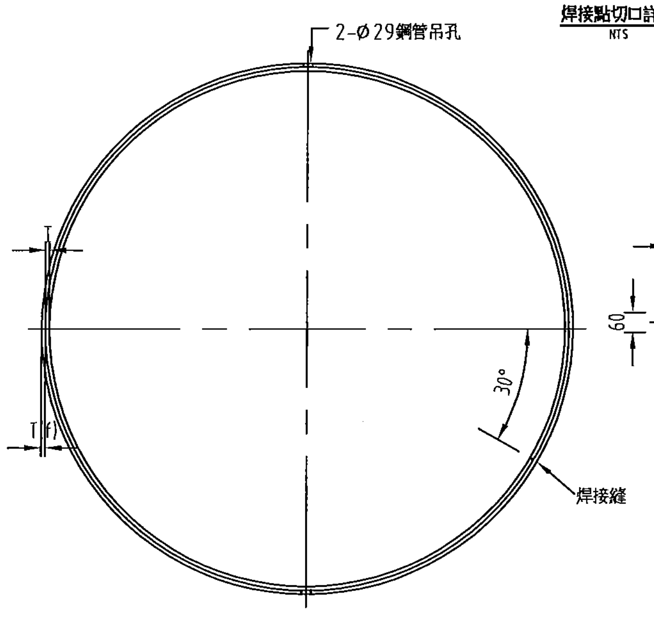

鋸齒鋼管詳圖
NTS

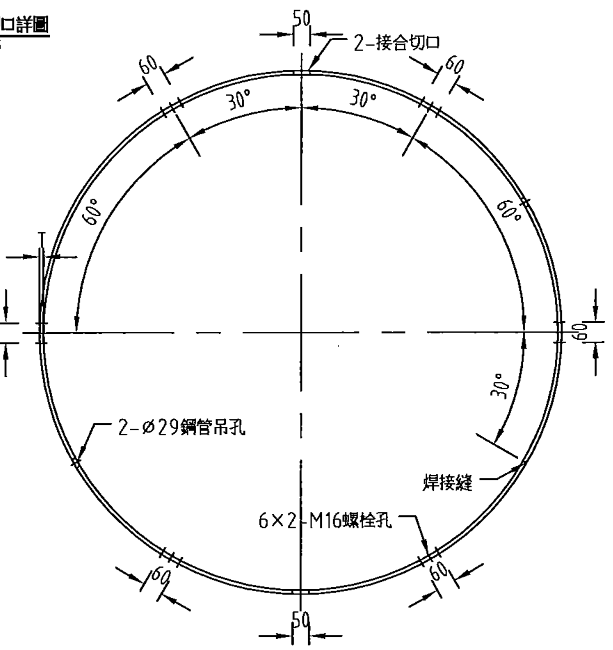

拉拔鋼管(母環)詳圖
NTS

D (mm)	T (mm)	D(i) (mm)	D(f) (mm)	T(f) (mm)	適用管徑(mm)	
					推進井	到達井
≦1890	16	1858	1922	16	-	300/400
≦2090	16	2058	2122	16	300/400	400加厚/500/600
≦2590	22	2546	2643	22	400加厚/500/600	800
≦3290	28	3234	3346	28	800	1000/1200
≦3590	30	3530	3650	30	1000/1200	1350

備註：

1.所有尺寸除特別註明者外，均以公厘（mm）為單位。
2.圓形鋼管工作井工法施工順序：
 A.以施工機械將圓形鋼管擋土壓入土壤後，再掘削鋼管內土壤
 B.兩根鋼管焊接後重覆A之動作，掘削至適當位置，最上層一節應拉拔之鋼環，得以焊接(螺栓接合)，以利拉拔。
 C.以水中混凝土澆灌底版當D≦2090mm時，澆置高度為1m，打設時並將鋼管往上提昇0.8m，當2090mm＜D≦2590mm時，澆置高度為1.3m，打設時並將鋼管往上提昇1.1m，當2590mm＜D≦3290mm時，澆置高度為1.6m，打設時並將鋼管往上提昇1.4m，當3290mm＜D≦3590mm時，澆置高度為2.0m，打設時並將鋼管往上提昇1.8m。
 D.開始推管工作。
 E.推管完成後進行預鑄人孔短管、預鑄頂部斜管、底座及人孔框蓋、人孔頸部吊裝組合工作，人孔底座邊緣可依工作井尺寸做適當修飾。
 F.待一切工作完成，以回填料填充人孔外圍至鋼管間之空隙。
 G.回填料填充時鋼管上層抽除，以留置2.7m長為原則；惟甲方或工程司得視現場地下水位高低或其他安全因素等情況調整之。
3.兩鋼管焊接時，兩鋼管上之縱向接縫必須錯開180°。
4.鋼管焊接之周長容許誤差±2mm。
5.圓型鋼管擋土壓入時，須採用適當之措施防止壓入過程中發生歪斜。
6.本圖示內施工方法及相關尺寸僅供參考，施工廠商可自行配合開發施工方法及相關尺寸，並提送施工計畫予以機關審核，經機關審核可後，准予使用，惟其構造標準不得低於本設計圖標準，且其工作井尺寸不得大於本設計圖內尺寸，但施工廠商仍不減除應負之責任。
7.△H可依推進機型由施工廠商自行調整，並註明於施工計畫中。
8.鋸齒詳圖僅供參考，施工廠商可自行運用。

內政部國土管理署下水道工程分署 SEWER ENGINEERING BRANCH , NATIONAL LAND MANAGEMNET AGENCY , MINISTRY OF THE INTERIOR	臺中市11期重劃區及四張犁地區 污水下水道系統工程- 第3分標(河北路及后庄路等區域)	豎坑式圓型工作井工法鋸齒鋼管、續接鋼管、拉拔鋼管(公母環)參考圖	工程編號	112-4000-0102-6600-1560	聯聖工程顧問股份有限公司 LANDSEN Engineering Consultants CO.,LTD

繪圖	林靜慧	複核	方彥凱
設計	李冠毅	核准	黃俊銘
初核	紀政祥	日期	112.09

圖號 STD-01 183

技師簽證 黃俊銘

本分署簽證並不免除合約廠商及本圖簽認技師之責任

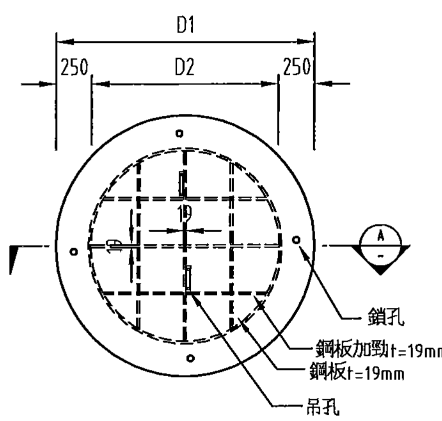

覆工鈑平面示意圖
NTS

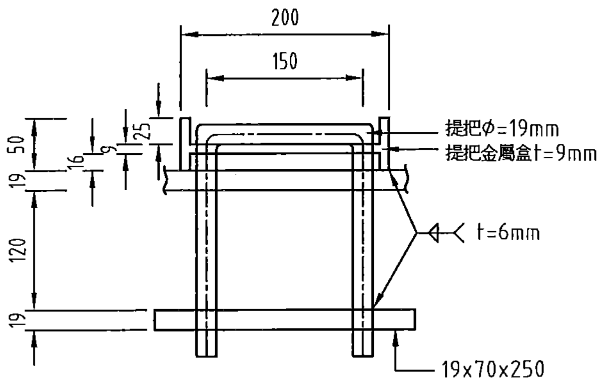

吊孔示意圖
NTS

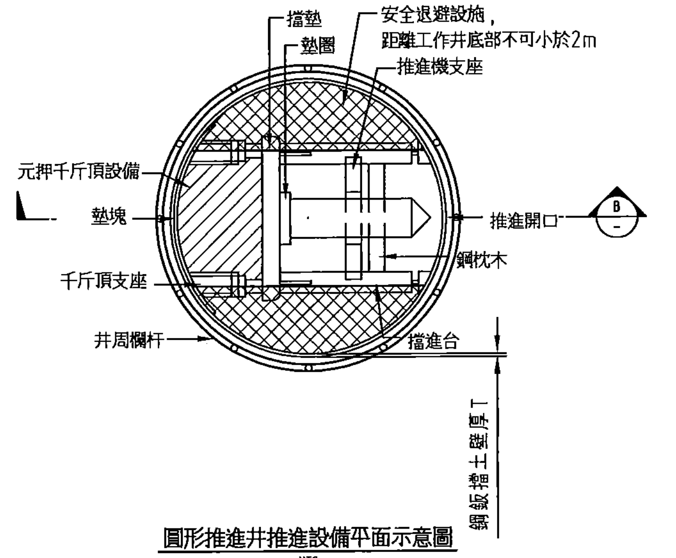

圓形推進井推進設備平面示意圖
NTS

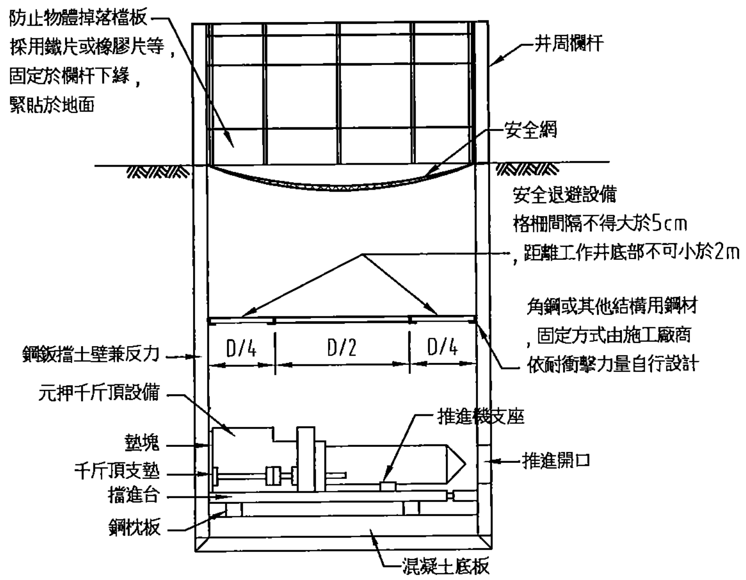

剖面圖 B
NTS

項目	D1（mm）	D2（mm）
鋼環工作井（≦1890）	2300	1800
鋼環工作井（≦2090）	2500	2000
鋼環工作井（≦2590）	3000	2500
鋼環工作井（≦3290）	3500	3000
鋼環工作井（≦3590）	4000	3500
鋼襯板工作井，2000	2500	2000
鋼襯板工作井，2500	3000	2500
鋼襯板工作井，3000	3500	3000
鋼襯板工作井，3500	4000	3500

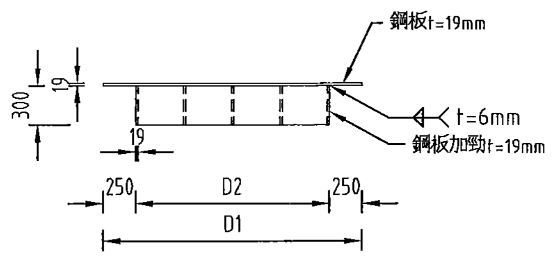

覆工鈑剖面示意圖 A
NTS

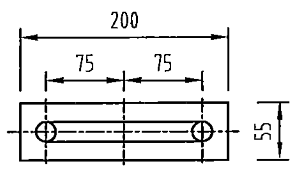

吊孔平面圖
NTS

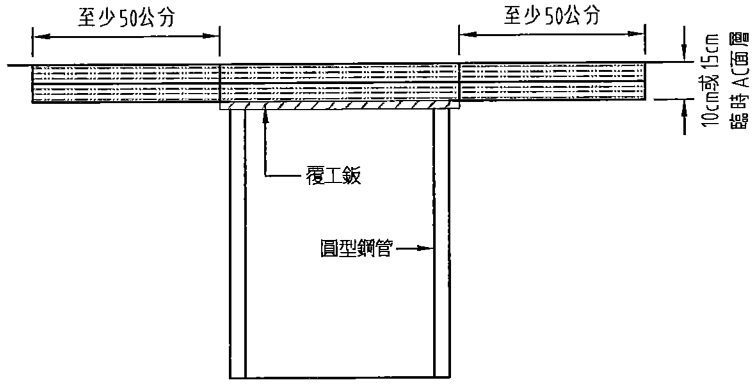

覆工鈑下地示意圖
NTS

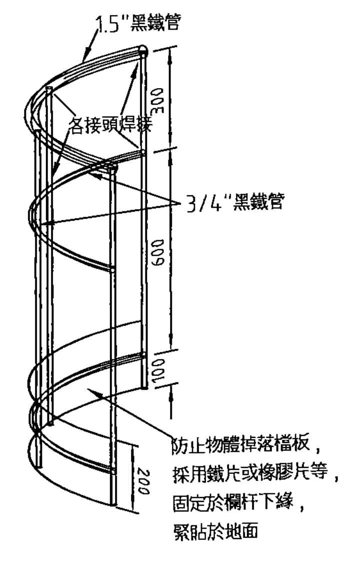

井周欄杆示意圖
NTS

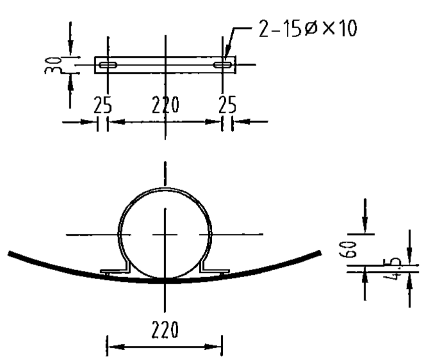

千斤頂固定環參考圖
NTS

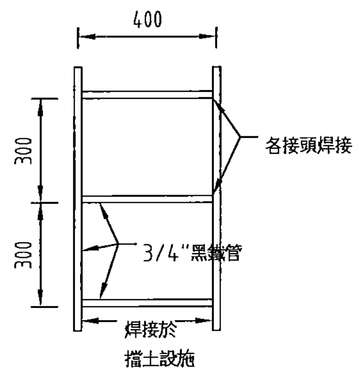

工作梯示意圖（圓形工作井適用）
NTS

備註：

1.所有尺寸除特別註明者外，均以mm為單位。

2.覆工鈑相關規定如下所述：

(1)本圖所列鋼料須符合CNS 2473 G3039一般結構用軋鋼料第二種SS400規定，如施工廠商自行設計備料，必須能安全負荷指定之H-20車行載重（含衝擊）為原則，其安全性由施工廠商負完全責任。

(2)本圖支撐設施荷重係以H-20車行載重考慮，施工廠商須另加考慮施工機具可能產生之超載，並加以核算。

(3)本圖所列材料進場時應逐件檢查，如有變形、腐蝕、破損、補接或其他不良情形，應一律退料不得使用。

(4)設置期間，施工廠商須隨時檢查本體及其支撐結構，是否有跳動、變形、損傷、空隙、滑動……或銜接部份之沈陷……等，隨時更換補強。

(5)本工程施工廠商應對用料及結構詳加核算，所用材料強度以不低於本圖所示並能安全負荷現場可能發生之任何載重為原則，因本工程而發生之任何事故概由施工廠商負完全法律及賠償責任。

(6)覆工鈑應以有效方法防止滑動、掉落、掀出或移動，並不得妨礙車輛之正常通行。

(7)覆工板應有凸起3mm以上之花紋，樣式可由施工廠商自定，但需具足夠之防滑功能。

3.工作梯設置原則上依設計圖所示，惟若因場所限制無法施工，得由施工廠商依相關規定自行設計並向工程司報備，方可施工。

4.工作井內須設置垂直母索及通風設施，並使勞工使用安全帶。

5.設置防護網攔截位能小於12公斤．公尺之高處物件時，應依下列規定辦理：

(1)方形、菱形之網目任一邊長不得大於2cm，其餘形狀之網目，每一網目不得大於4cm²，其強度應能承受直徑45cm、重75kg之物體自高度1m處落下之衝擊力，其張掛方式應符合國家標準 CNS 14252 Z2115 安全網之規定。

(2)防護網下之最低點應離作業勞工工作平面3m以上，如其距離不足3m，應改以其他設施防護。

(3)防護網攔截之飛落物件應隨時清理。

(4)防護網有劣化、破損、腐蝕等情況應即更換。

(5)本設施係為防止施工機具及管材掉入推進井內傷害施工人員而設置。

6.本圖安全退避設備所列鋼料應由乙方依推進機具型式及施工方法自行設計備料並核算結構，但需符合本工程推進管材墜入工作井內所能安全負荷之載重為原則，乙方須另加考慮施工機具可能產生之超載，並加以核算，其安全性由乙方負完全責任。

7.工作井除井周欄杆外，應加裝安全護欄，欄杆在未有人員、機具、材料等進出工作井時，應確實緊閉，避免誤墜工作井。

8.起重機或吊重設備的司機或人員應有相關證照方可進行操作。

內政部國土管理署下水道工程分署 SEWER ENGINEERING BRANCH , NATIONAL LAND MANAGEMNET AGENCY , MINISTRY OF THE INTERIOR	臺中市11期重劃區及四張犁地區 污水下水道系統工程- 第3分標(河北路及后庄路等區域)	圓形工作井覆工鈑設施參考圖與工作梯示意圖	工程編號	112-4000-0102-6600-1560

聯聖工程顧問股份有限公司 LANDSEN Engineering Consultants CO.,LTD

繪圖	林靜慧	複核	方彥凱
設計	李冠毅	核准	黃俊銘
初核	紀政祥	日期	112.09

圖號 STD 02 134/183

技師簽證 黃俊銘

本分署簽證並不免除合約廠商及本圖簽認技師之責任

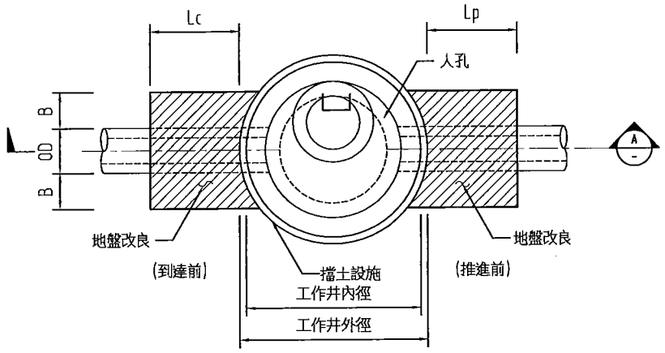

工作井地盤改良平面參考圖
NTS

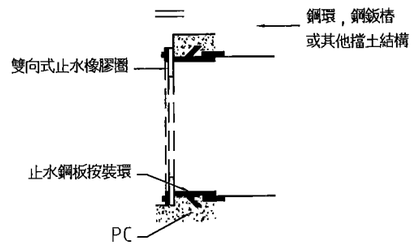

推進口到達口止水鋼板側面參考圖
NTS

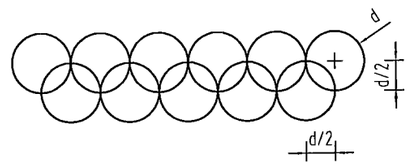

注藥方式參考圖
NTS

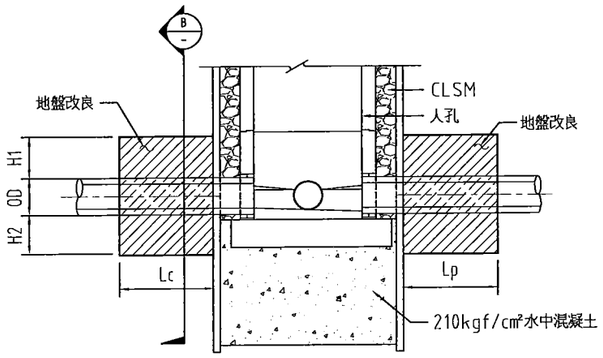

剖面圖 A
NTS

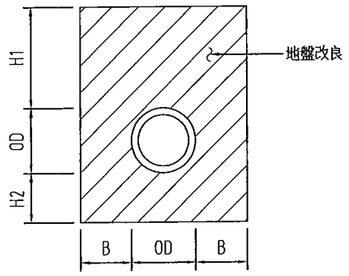

剖面圖 B
NTS

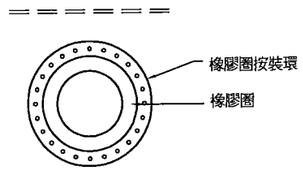

推進口到達口止水鋼板正面參考圖
NTS

類別 \ 長度		Lc	Lp	H1	H2	B
V	≤ø700mm	300	300	≥100	≥100	≥80
	ø800mm	400	400	≥100	≥100	≥80
	ø1000~2000mm	400	400	≥200	≥100	≥100

備註：

1.所有尺寸除特別註明者外，均以公分為單位．

2.圖示工作井之地盤改良範圍僅供參考，施工廠商應視土質實際狀況及選用處理工法決定範圍，惟其設計標準及處理範圍不得低於本設計圖最小需求，並提送施工計畫予機關審核，經機關核可後據以施工．如因此數量有所增加，不另計價．機關對計畫書之核可並未減除施工廠商應負之責任．

3.地盤改良以強化土質及止水為主．

4.地盤改良處理以灌漿處理為原則，施工廠商若使用其他處理工法，需提送施工計畫予工程司審核，依契約價金計價，不另加價，經核可後方准予其使用，惟工程司對計畫書之核可並不減除施工廠商應負之責任．

5.OD為管外徑．

內政部國土管理署下水道工程分署 SEWER ENGINEERING BRANCH , NATIONAL LAND MANAGEMNET AGENCY , MINISTRY OF THE INTERIOR	臺中市11期重劃區及四張犁地區 污水下水道系統工程- 第3分標(河北路及后庄路等區域)	圓形鋼環工作井地盤改良及止水設施參考圖	工程編號	112-4000-0102-6600-1560	和盟工程顧問股份有限公司 LANDSUN Engineering Consultants CO.,LTD 繪圖 林靜慈 複核 方彥凱 設計 李冠毅 核准 黃俊銘 初核 紀政祥 日期 112.09

技師簽證
號 黃俊銘 第007698號
STD. 14
05 06

本分署簽證並不免除合約廠商及本圖簽認技師之責任

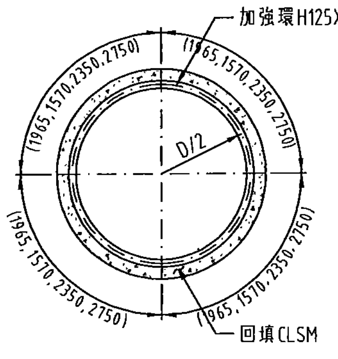

圓形工作井加強環平面配置示意圖
NTS

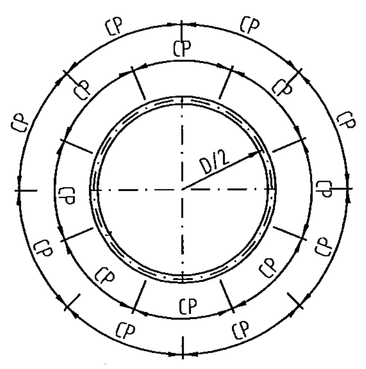

圓形工作井鋼襯板平面配置示意圖
NTS

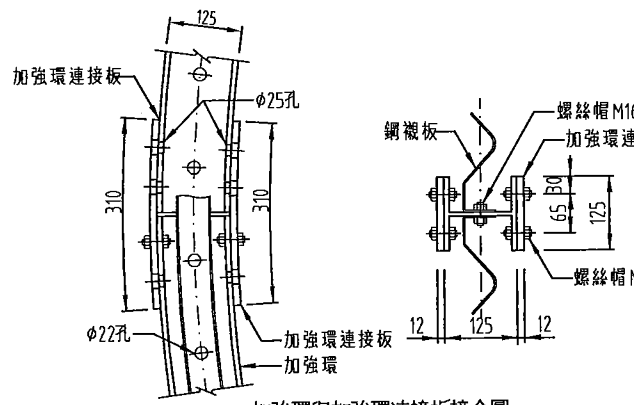

加強環與加強環連接板接合圖
NTS

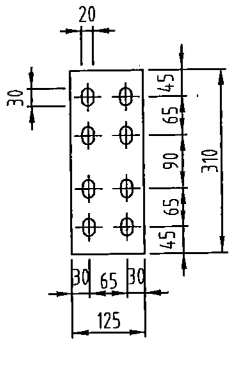

加強環連接板圖
NTS

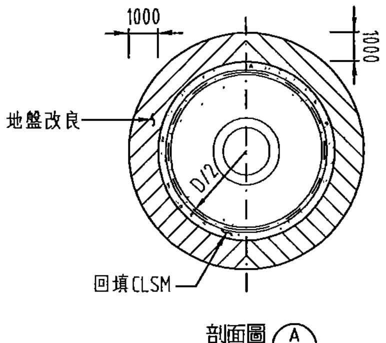

剖面圖 A/-
NTS

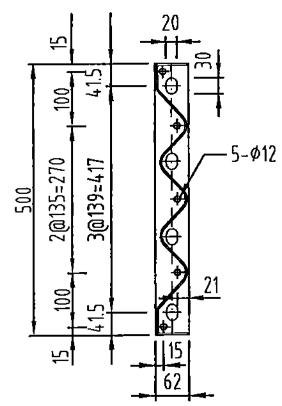

CP型鋼襯板橫斷面圖
NTS

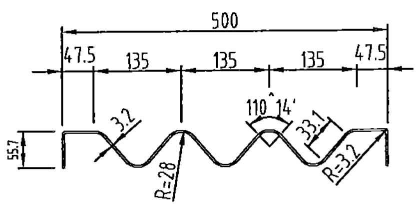

鋼襯板斷面尺寸圖
NTS

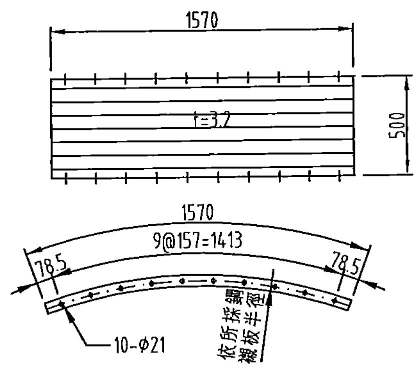

CP型鋼襯板圖
NTS

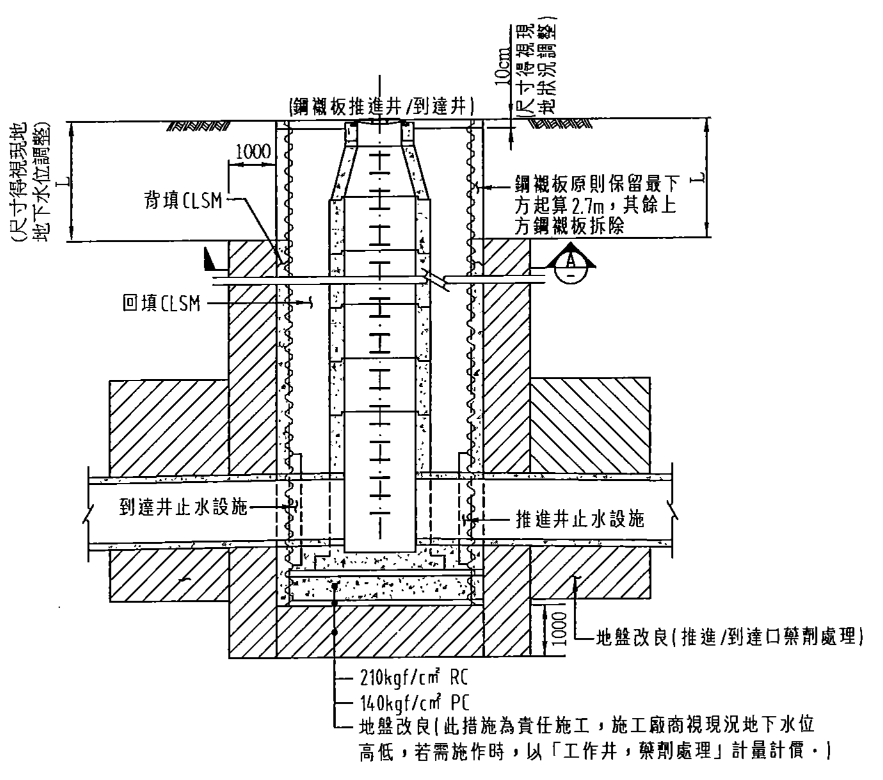

鋼襯板到達井及推進井立面圖
NTS

鋼襯板工作井尺寸

管徑 (mm)	推進井 圓形* D(m)	中間井 圓形* D(m)	到達井 圓形* D(m)
φ400	φ2.0	φ2.0	φ2.0
φ400加厚/φ500	φ2.5	φ2.0	φ2.0
φ600	φ2.5	φ2.0	φ2.5
φ700/φ800	φ3.0	φ2.5	φ2.5

*工作井尺寸係指"標稱直徑"

備註：

1.本圖除特別註明者外均以公厘(mm)為單位。
2.本圖所示工作井尺寸及深度、反力牆尺寸、施工方法、工作井支撐設施、開挖擋土設施、地盤改良工法及其施工保護範圍僅供參考，施工廠商應依現場實際狀況及地質狀況調整，並考慮能負荷現場可能發生之任何載重，據以提出施工計畫經工程司審核同意後施工。
3.施工廠商提出之施工計畫書應包含工作井各項用料及結構、工作井支撐設施、開挖擋土設施及反力牆推力、尺寸、配筋等之應力或強度計算。
4.工作井施工範圍若遇既有管線及其他構造物，施工廠商應自行設計適當之擋土設施(含吊掛、支撐等保護措施)，並經工程司審核同意後調整工作井之施工位置或尺寸。
5.鋼襯板需為整塊鋼板壓製成型，不得為焊接，其材質須符合CNS 4622 G3109SPHC或JIS G3101SS330或CNS 2473 G3039SS400之規定；加強環直形段及弧形段需為整支H型鋼滾壓成型，加強環連接板亦須為整塊成型，不得為焊接，其材質須符合CNS 2473 G3039 SS400或JIS G3101 SS400之規定。所採用之接合螺絲強度需為4.6級(拉力強度4000kgf/cm² 以上)，其材質須符合JIS B1180，1181，1256。
6.基礎版高程，施工廠商得依據推進設備及埋設預鑄人孔座調整。
7.工作井以CLSM回填後，路面先行舖設瀝青混凝土臨時路面以維持交通。
8.本圖所示之焊接應依「建築技術規則」中對於焊接之相關規定施作。
9.污水管半管以下先回填搗實後，才可回填上層。
10.施工廠商於立坑作業中應採適當止水措施，包含推進(到達)口、工作井坑底與四周、接入既有人孔等，防止施工過程中滲水、湧水或上舉現象發生，此措施為責任施工，施工廠商視現況地下水位高低，若需施作時，以「工作井，藥劑處理」計量計價。其預算採地盤改良方式編列，施工廠商所選用之地盤改良材料須符合環保標準及法令，以不得造成地下水污染或其他公害為原則。

內政部國土管理署下水道工程分署 SEWER ENGINEERING BRANCH, NATIONAL LAND MANAGEMNET AGENCY, MINISTRY OF THE INTERIOR	臺中市11期重劃區及四張犁地區 污水下水道系統工程- 第3分標(河北路及后庄路等區域)	圓形鋼襯版工作井參考圖	工程編號	112-4000-0102-6600-1560	聯聖工程顧問股份有限公司 LANDSEN Engineering Consultants CO.,LTD		圖號 STD-04	技師簽證 黃俊銘
					繪圖 林靜慧	複核 方彥凱	136/183	
					設計 李冠毅	核准 黃俊銘		
					初核 紀政祥	日期 112.09		

本分署簽證並不免除合約廠商及本圖簽認技師之責任

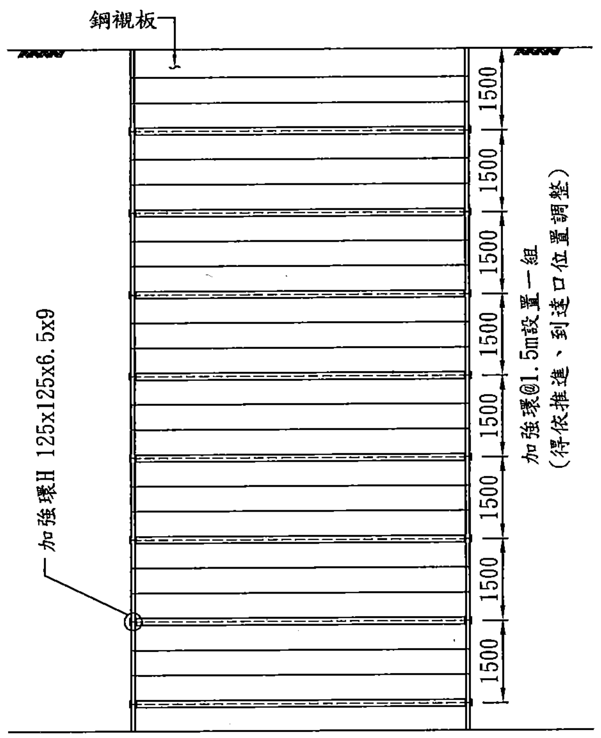

圖形鋼襯板工作井加強環示意圖

NTS

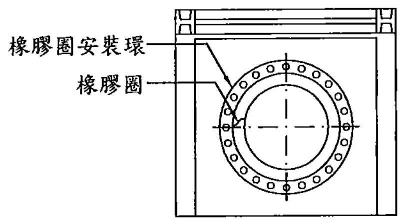

推進井及到達井止水設施正面參考圖

NTS

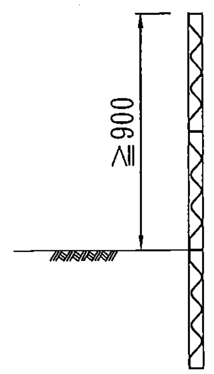

工作井護欄示意圖

NTS

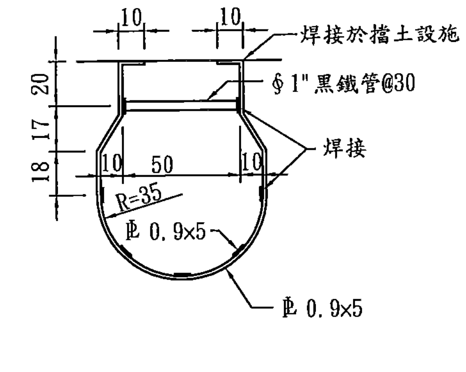

工作梯橫斷面示意圖

NTS Unit=cm

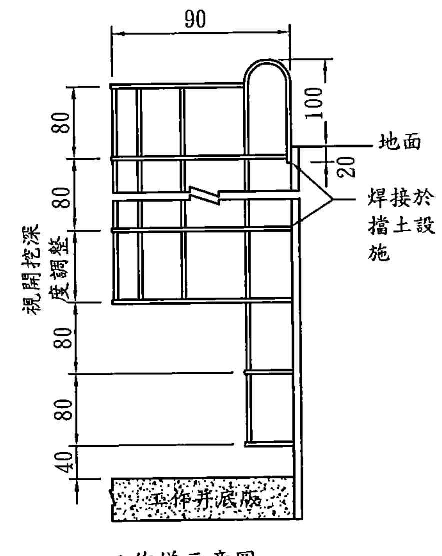

工作梯示意圖

NTS Unit=cm

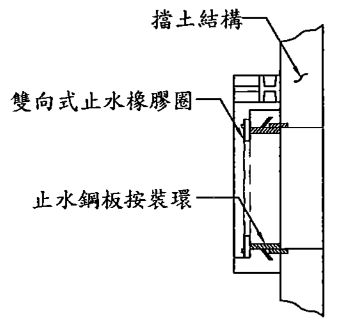

推進井及到達井止水設施側面參考圖

NTS

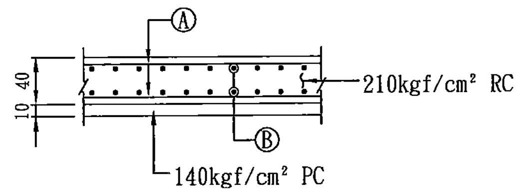

工作井RC底版配筋圖

NTS 單位:cm

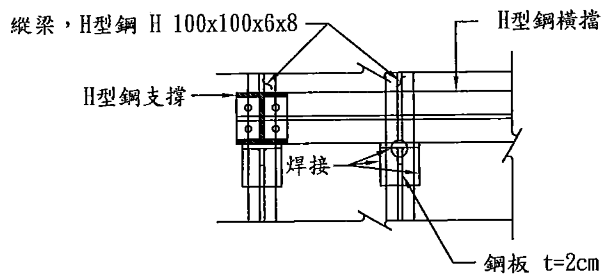

橫擋及支撐接頭銜接立面示意圖

NTS

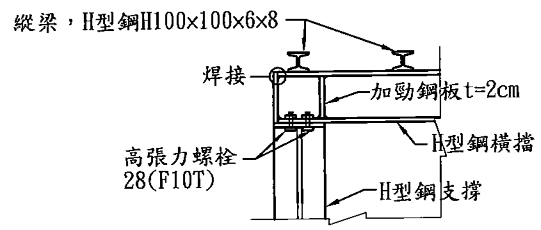

橫擋及支撐銜接平面示意圖

NTS

圓形工作井底版鋼筋數量參考表

工作井尺寸	位置	鋼筋編號	型狀及平均尺寸(cm)	號數(Ø)	間距(cm)	平均長度(m)	支數(支)	總長度(m)	單位重(kg/m)	總重量(kg)	小計(kg)
D=2.0m	底版	Ⓐ	156	22	20	1.56	18	28.11	3.04	85.45	170.91
		Ⓑ	156	22	20	1.56	18	28.11	3.04	85.45	
D=2.5m	底版	Ⓐ	189	22	20	1.89	24	45.36	3.04	137.89	275.79
		Ⓑ	189	22	20	1.89	24	45.36	3.04	137.89	
D=3.0m	底版	Ⓐ	237	22	20	2.37	28	66.36	3.04	201.73	403.47
		Ⓑ	237	22	20	2.37	28	66.36	3.04	201.73	
D=3.5m	底版	Ⓐ	281	22	20	2.81	32	89.92	3.04	273.36	546.71
		Ⓑ	281	22	20	2.81	32	89.92	3.04	273.36	

備註：

1. 本圖除特別註明外均以公厘(mm)為單位。
2. 工作梯之設置如圖所示，若因場所及空間限制無法設置，施工廠商可依職業安全衛生法及相關規定自行設計，經報工程司代表同意後施作。
3. 護欄得依機械設備之空間需求，調整其型式與設置位置，惟需經工程司代表核可後施作。
4. 混凝土除另行註明者，其第28天齡期之抗壓強度為210kgf/cm²；D16(含)以下鋼筋應符合CNS 560 A2006 中SD280之規定，D19(含)以上(含)以上鋼筋應符合CNS560 A2006 中SD420W 之規定。
5. 工作井反力設備由施工廠商自行設計選用，其費用除特別註明者外，皆已包含於推進施工費中。

內政部國土管理署下水道工程分署 SEWER ENGINEERING BRANCH , NATIONAL LAND MANAGEMNET AGENCY , MINISTRY OF THE INTERIOR	臺中市11期重劃區及四張犁地區 污水下水道系統工程- 第3分標(河北路及后庄路等區域)	鋼襯鈑工作井相關設施參考圖	工程編號	112-4000-0102-6600-1560

聯聖工程顧問股份有限公司 LANDSEN Engineering Consultants CO.,LTD

繪 圖	林靜慧	複 核	方彥凱
設 計	李冠毅	核 准	黃俊銘
初 核	紀政祥	日 期	112.09

圖號 LSTD 05 頁 137/183

技師 黃俊銘

本分署簽證並不免除合約廠商及本圖簽認技師之責任

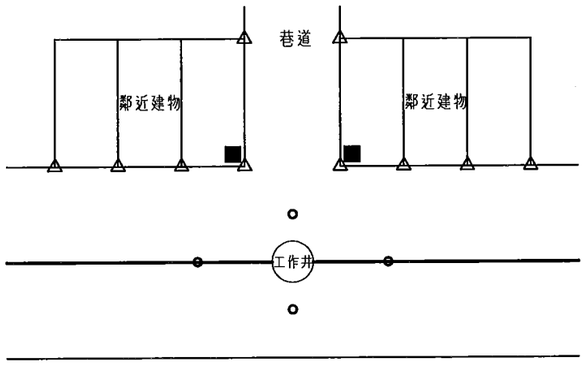

工作井周圍安全監測平面配置示意圖
NTS

註：本圖僅供參考

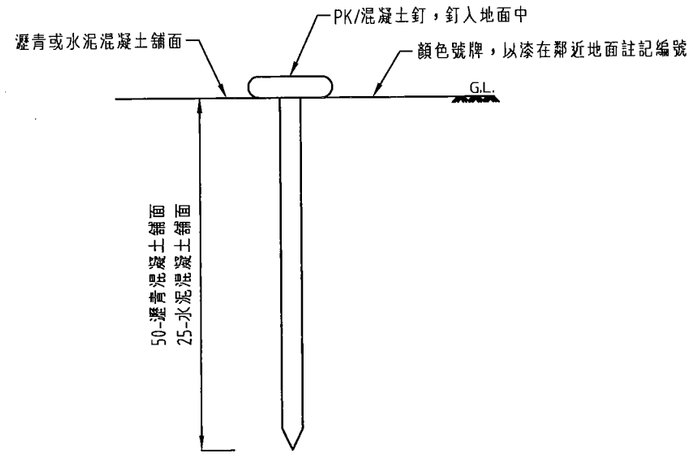

沉陷觀測點(瀝青、水泥混凝土舖面)裝設示意圖
NTS

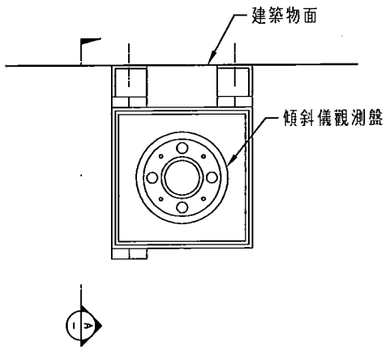

建物傾斜儀裝設平面示意圖
NTS

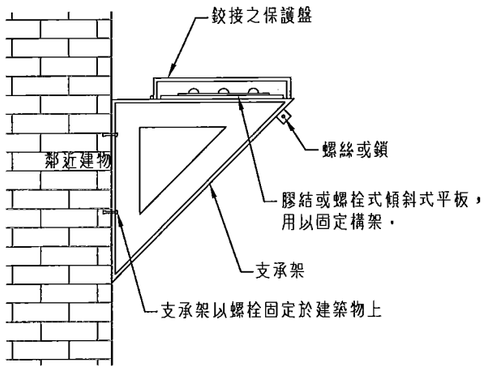

剖面圖 A
NTS

監測項目	圖例	配置原則	觀測頻率	警戒值	行動值
建物傾斜量	■	至少應於沿線每工作井兩側結構物上設置一處，並與沿線前(後)工作井之設置位置相互錯開或以最接近建築物側為優先。	工作井施工及相關管段推進施工中每天一次，平時未施工時每周一次，至工作井回填完成後一個月內。	1/600	1/500
地表沉陷量	○	應於沿線每一工作井周圍至少埋設４支，並於工作井沿線前(後)３０公尺內至少設置１支，且兩工作井間至少設置１支，其埋設位置，應與前(後)工作井之埋設位置相互錯開或以最接近建築物側為優先。	工作井施工及相關管段推進施工中每天一次，平時未施工時每周一次，至工作井回填完成後一個月內。	36mm	40mm

備註：
1.所有尺寸除特別註明者外，均以公厘(mm)為單位
2.監測儀器之位置須依現場情況，施工及交通等需求而訂定．
3.施工廠商應依施工規範提出安全監測計畫，經工程司同意後，始可進行施作．

內政部國土管理署下水道工程分署 SEWER ENGINEERING BRANCH , NATIONAL LAND MANAGEMNET AGENCY , MINISTRY OF THE INTERIOR	臺中市11期重劃區及四張犁地區 污水下水道系統工程- 第3分標(河北路及后庄路等區域)	工作井監測儀器詳圖及安全監測平面配置示意圖	工程編號	112-4000-0102-6600-1560	聯盟工程顧問股份有限公司 LANDSEN Engineering Consultants CO.,LTD 繪圖 林靜慧 複核 方彥凱 設計 李冠毅 核准 黃俊銘 初核 紀政祥 日期 112.09

圖號 STD 1323 06 1833

技師簽證
黃俊銘
聯盟工程顧問股份有限公司
黃俊銘
字第007638號
土木工程技師

本分署簽證並不免除合約廠商及本圖簽認技師之責任

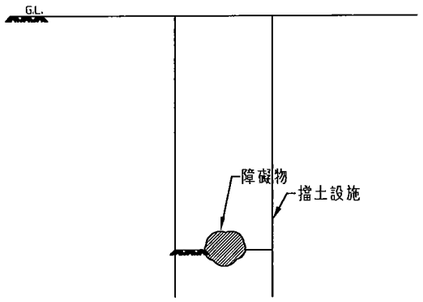

步驟一

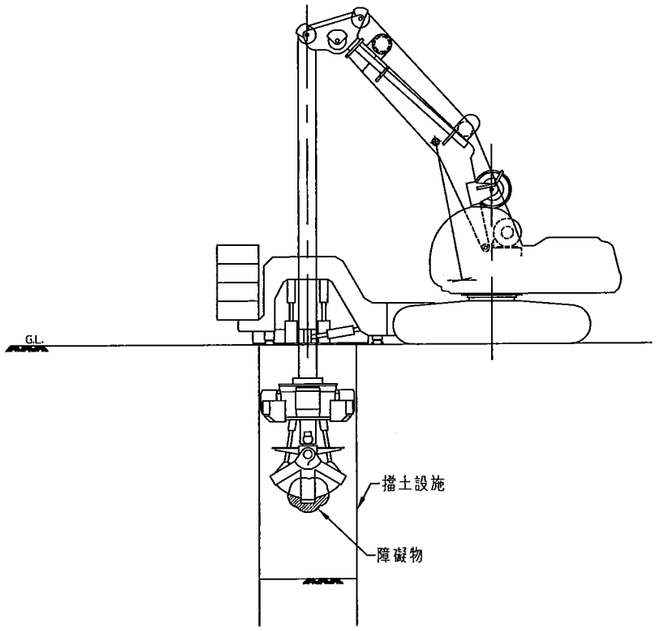

步驟二

障礙物排除步驟示意圖

NTS

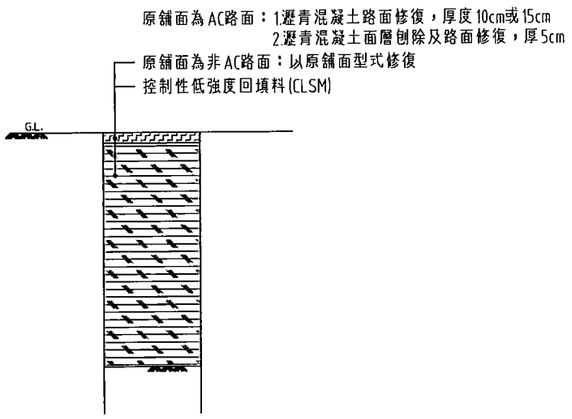

步驟三

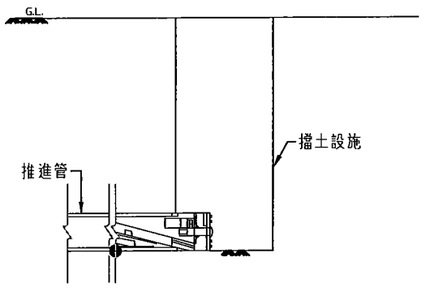

步驟一

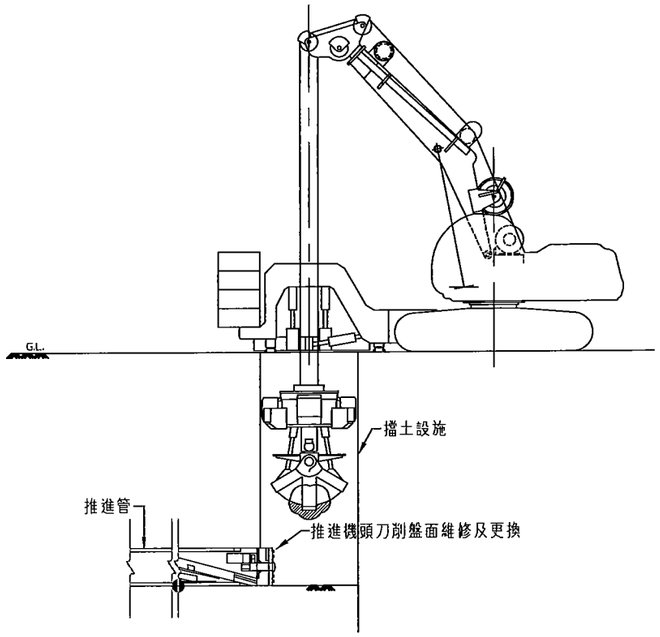

步驟二

推進機頭刀削盤面維修及更換示意圖

NTS

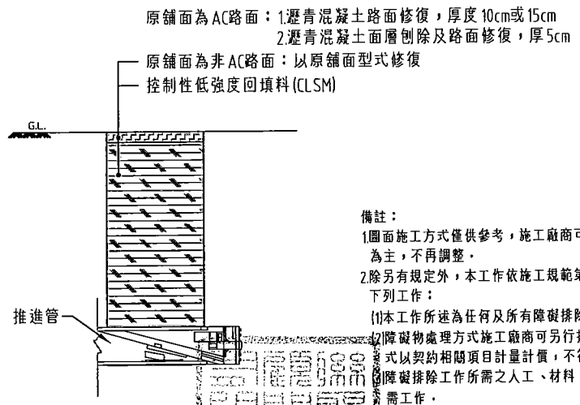

步驟三

備註：

1.圖面施工方式僅供參考，施工廠商可採較佳方式施工，惟單價依契約為主，不再調整。

2.除另有規定外，本工作依施工規範第02531章規定辦理，計量計價包括下列工作：

(1)本工作所述為任何及所有障礙排除措施及工作。

(2)障礙物處理方式施工廠商可另行提送計畫書予工程司審查，計價方式以契約相關項目計量計價，不得要求加價。

(3)障礙排除工作所需之人工、材料、設備及其他為完成障礙排除之必需工作。

內政部國土管理署下水道工程分署 SEWER ENGINEERING BRANCH , NATIONAL LAND MANAGEMNET AGENCY , MINISTRY OF THE INTERIOR	臺中市11期重劃區及四張犁地區 污水下水道系統工程- 第3分標(河北路及后庄路等區域)	推進障礙排除示意圖	工程編號	112-4000-0102-6600-1560	聯盟工程顧問股份有限公司 LENDSEN Engineering Consultants CO.,LTD		
					繪圖 林靜慧	複核 方彥凱	
					設計 李冠毅	核准 黃俊銘	
					初核 紀政祥	日期 112.09	

技師簽章

號 STD. 字第007636號

黃俊銘 土木工程技師

本分署簽證並不免除合約廠商及本圖簽認技師之責任

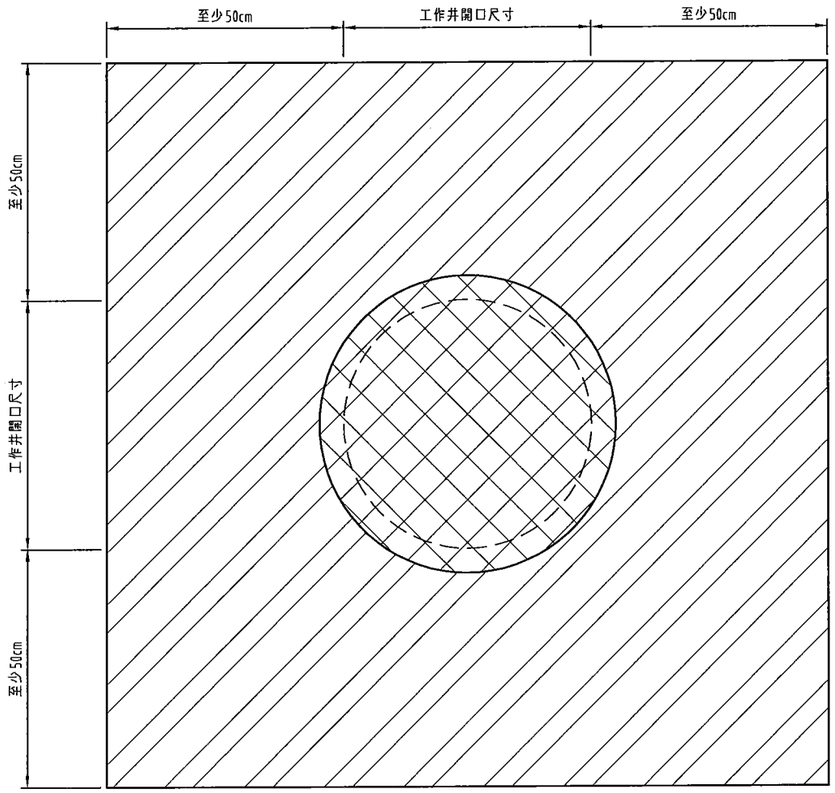

覆工鈑與現有路面銜接示意圖(圓形)
NTS

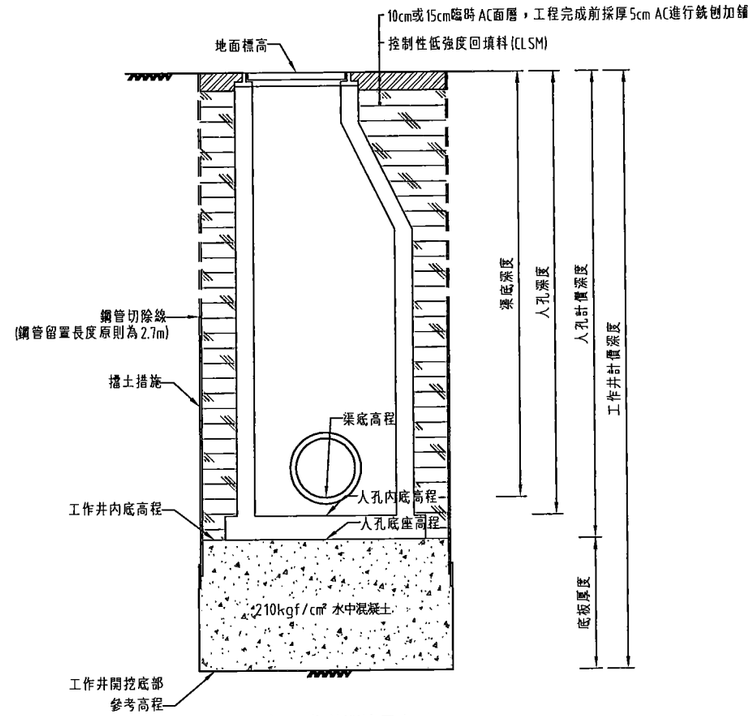

鋼環工作井開挖示意
NTS

推進及明挖管線實作數量(Ln)計算方式：
(1)管線長度Ln=兩鄰近設施間，其最近設施內壁之距離．
(2)由機關工程師配合實際放樣設施中心及人孔內壁位置，
並於路面標記，於路面丈量實際管長．
(3)除上述或有特別說明者，均依機關或工程司指示辦理．

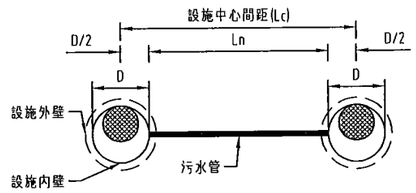

備註：
1.所有尺寸除特別註明者外，均以公分為單位．
2.AC路面鋪設規定與道路主管機關不同時，以道路主管機關最新規定為準．
3.本工程工作井於開挖施設完畢後工期期間需以覆工鈑下地之方式以維持交通之順暢，其覆工鈑之尺寸、強度與安全措施應足以保障人員及車輛之安全行駛，覆工鈑應有止滑功能，所需費用已列入施工費內，倘因施工廠商之施設不當，影響行車或人員安全造成損害，施工廠商應負全責，每處工作井下地之臨時AC鋪設原則最多計量三次，若有特殊需求，由工程司辦理現場勘查確認，實作數量結算．

內政部國土管理署下水道工程分署 SEWER ENGINEERING BRANCH , NATIONAL LAND MANAGEMNET AGENCY , MINISTRY OF THE INTERIOR	臺中市11期重劃區及四張犁地區 污水下水道系統工程- 第3分標(河北路及后庄路等區域)	覆工鈑與現有路面銜接示意圖及工作井開挖示意圖	工程編號	112-4000-0102-6600-1560	世聖工程顧問股份有限公司 LANSEN Engineering Consultants CO.,LTD			
					繪圖	林靜瑟	複核	方彥騰
					設計	李冠毅	核准	黃俊銘
					初核	紀政祥	日期	112.09

技師簽證

圖號 STD 140 08 1995 第0076535號

不工程板

本分署簽證並不免除合約廠商及本圖簽認技師之責任

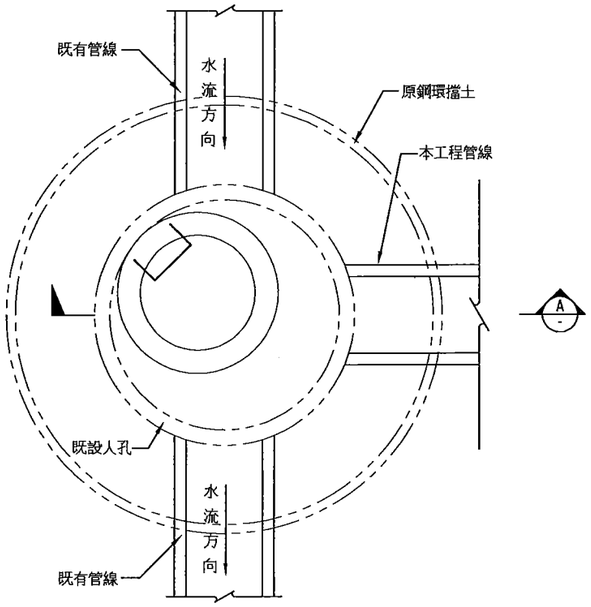

接入既有人孔處理平面圖
NTS

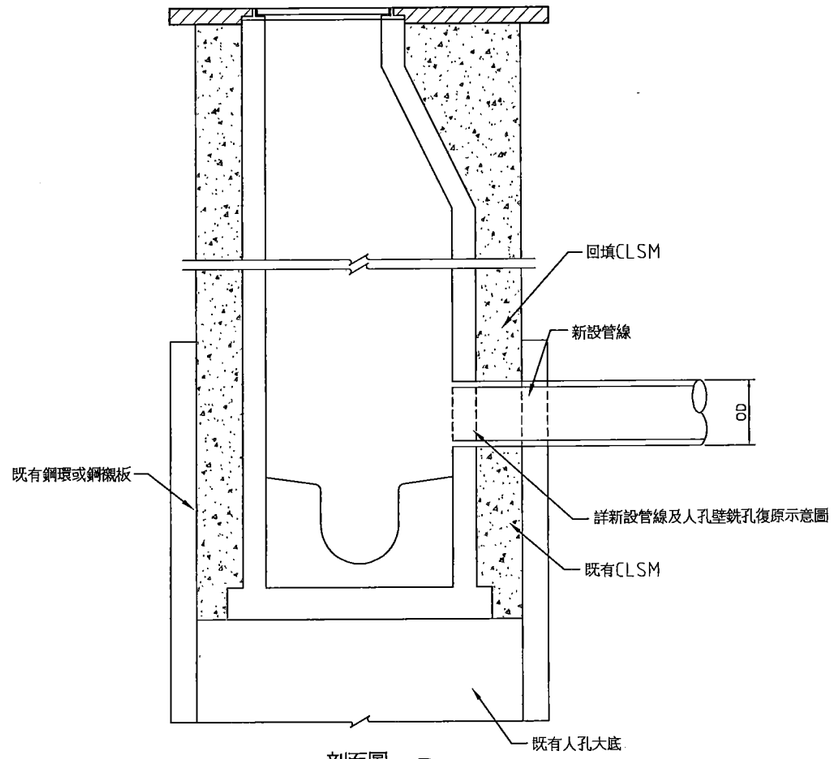

剖面圖 A
NTS

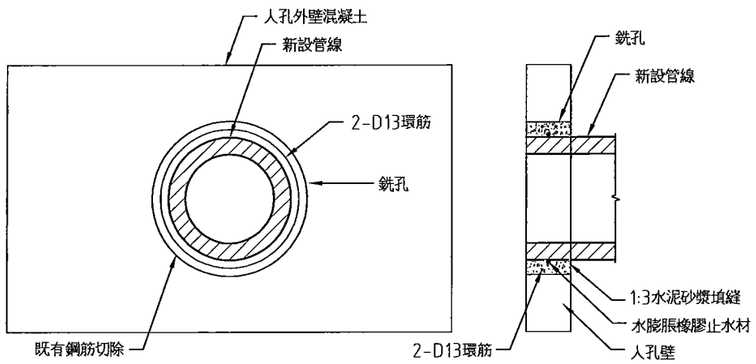

新設管線及人孔壁銑孔復原示意圖
(既有人孔銜接處理)
NTS

備註：

1.所有尺寸除特別註明者外，均以公分為單位．
2.本圖示之既有人孔剖面尺寸及匯入交角皆僅供參考，乙方於施工前須進行調查，確實掌握人孔位置，構造及人孔附屬環境等相關資料據以施工，且施工需保持管線正確方向及坡度，以確保管線正確接入既有人孔．
3.接入處開挖後需馬上施作臨時封面及支撐，該措施由乙方自行擬定施行，並已包含於合約總價．
4.人孔及壁體拆除施工期間，均需進行必要之通風等安全措施，直至施工完成．
5.本圖示之處理方式僅供參考，乙方須於施工前進行調查，並依據自身之施工機具及能力，於施工前提出施工計畫，經工程司審核後據以施工，惟甲方及工程司審核並不表示乙方可免除施工成敗應負之責任．
6.本圖示之處理方式僅供參考，乙方須依現場情況自行調整，惟單價以處計價，不再調整．
7. OD為管外徑．

內政部國土管理署下水道工程分署 SEWER ENGINEERING BRANCH , NATIONAL LAND MANAGEMNET AGENCY , MINISTRY OF THE INTERIOR	臺中市11期重劃區及四張犁地區 污水下水道系統工程- 第3分標(河北路及后庄路等區域)	接入既有人孔示意圖	工程編號	112-4000-0102-6600-1560	聯盟工程顧問股份有限公司 LANDSEN Engineering Consultants CO.,LTD 繪圖 林靜慧 複核 方彥凱 設計 李冠毅 核准 黃俊雄 初核 紀政祥 日期 112.09 圖號 TD 141 109 年 3 月 23 日 第0076308號

本分署簽證並不免除合約廠商及本圖簽認技師之責任

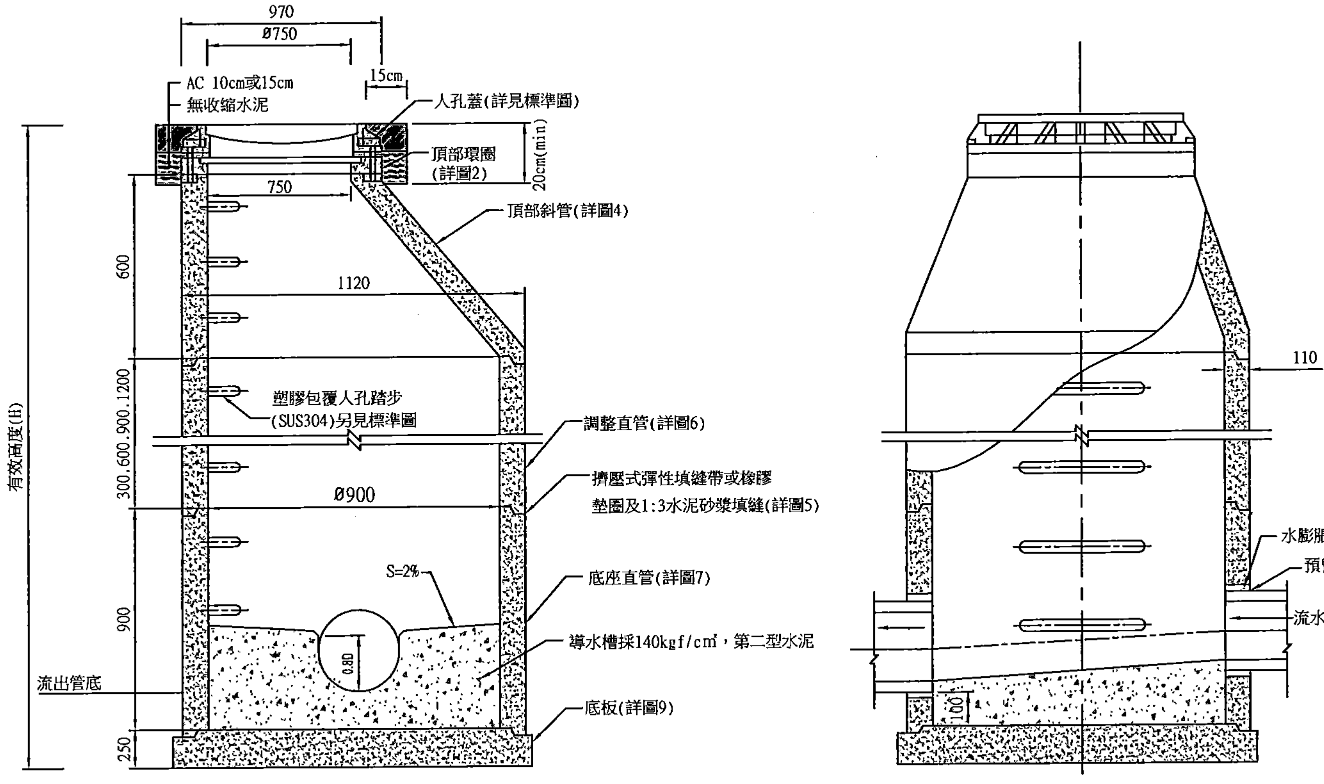

P900下水道用鋼筋混凝土用預鑄人孔組立示意圖

NTS

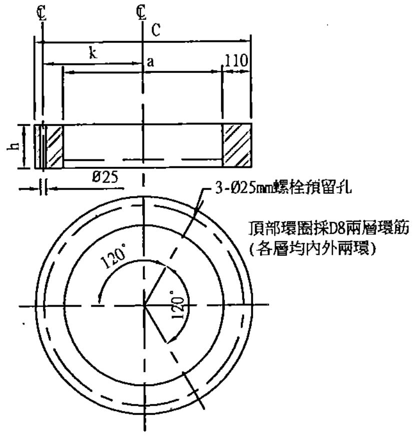

標稱內徑	組件型號	內徑 a	外徑 c	有效高度 h	預留孔中心距 k	厚度 t
750	TR-750-h	750	970	50、100、150	455	110

圖2--頂部環圈(組件代號TR-750-h)

NTS

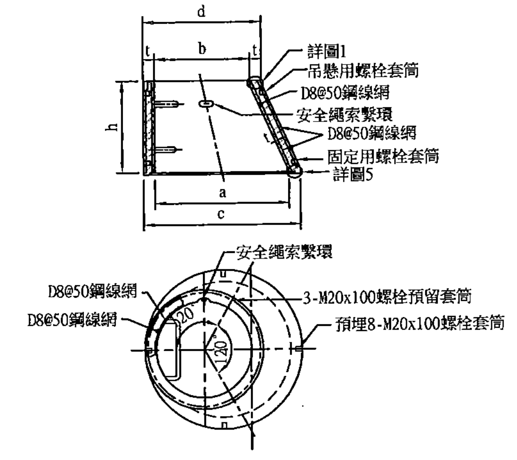

標稱內徑	組件型號	內徑 b/a	外徑 d/c	有效高度 h	厚度 t
900mm	P900-TH-750-600	750/900	970/1120	600	110

圖4--頂部斜管(組件代號P900-TH-750-600)

NTS

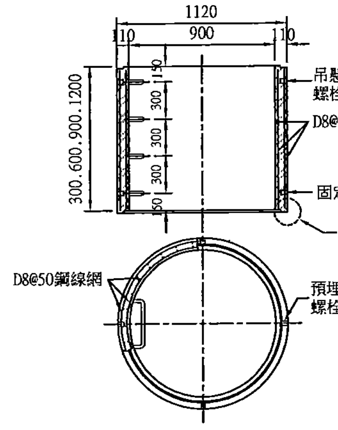

圖6--調整直管
(組件代號P900-AP-300.600.900.1200)

NTS

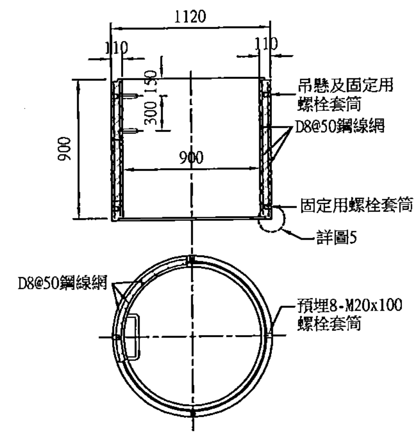

圖7--底座直管
(組件代號P900-BP-900)

NTS

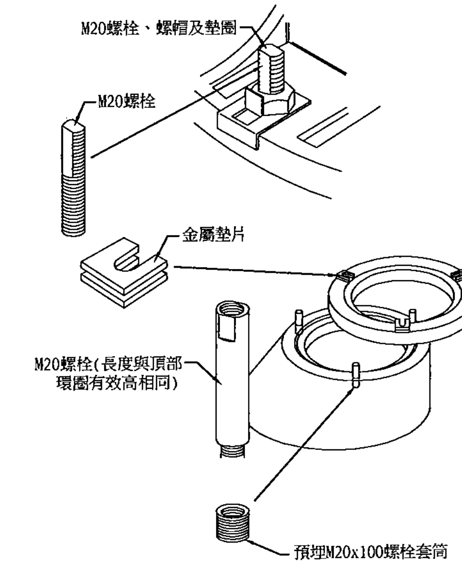

圖1--人孔框蓋固定示意圖

NTS

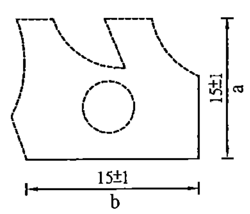

標稱內徑	a	b	橡膠墊圈長度
900	15±1	15±1	3355+50

圖3--人孔接合橡膠墊圈之形狀及尺度

NTS

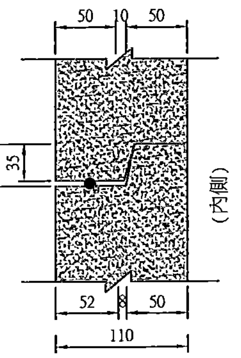

圖5--組件接頭詳圖

NTS

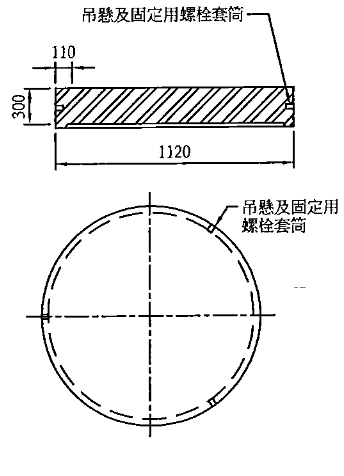

底座蓋板(組件代號P900-300)

NTS

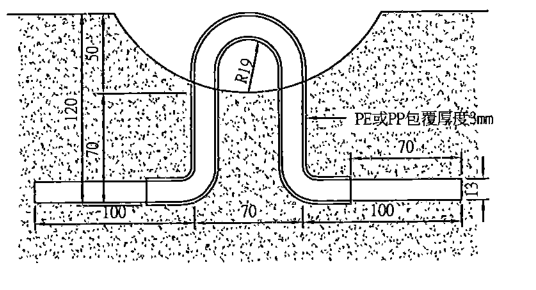

說明:
應於人孔組件頂部斜管之頂處，如圖4所示，預埋設CNS 8499所規定之SUS 304不銹鋼，並須以聚乙烯(PE)或聚丙烯(PP)包覆之安全繩索繫環。

圖8--安全繩索繫環形狀及尺度

NTS

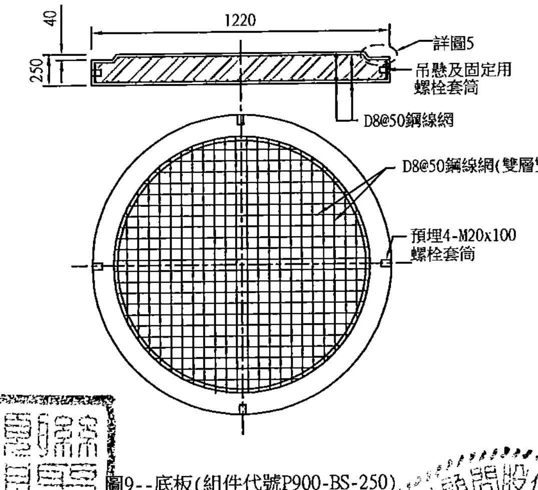

圖9--底板(組件代號P900-BS-250)

NTS

備註：
1.所有尺寸除特別註明及鋼筋尺寸者外，均以公厘(mm)為單位。
2.本工程之預鑄人孔須委託水泥製品廠製作，廠商於製作前應先檢測並核算地面標高與管渠高程之值，據以決定人孔調整直管之數量，調整直管之搭配以優先採用較長者為原則，如核算出之人孔高度無法容納圖示之人孔框蓋、頂部斜管及人孔底座時，則調整直管之高度應予彈性減少至能容納為止，並於工廠內製造時即予修正，不得在現場事後修正，其金額已包含於契約總價內，不另計價。
3.人孔組件各項誤差值依CNS 15431 規定。
4.人孔外側回填時，應平均施工，並分層夯實，避免回填不均使人孔產生側移並配合現地路面高程，將回填後水平面修飾平整。
5.混凝土除另行註明者，其第28天齡期之抗壓強度需符合CNS 15431 規定。
6.人孔於施工期間未回填以前須保持地下水位至底版面以下。
7.鋼筋混凝土預鑄人孔防蝕處理型式依施工規範第02532章規定。
8.本工程結構體四周外之回填與搗實工作，須四面同時進行以避免牆身產生受力不良情形。
9.頂部環圈之踏步安裝位置視現況調整，惟踏步間距不可大於30cm，最上一階距地面之間距不得超出45cm。
10.底座直管採P900-BP-900設計；剩餘高度採調整直管P900-AP-300.600.900.1200設計。
11.人孔組件詳圖內之配筋僅供參考，廠商應自行提送人孔組件配筋圖及結構計算，經工程司核可後施作。

內政部國土管理署下水道工程分署 SEWER ENGINEERING BRANCH , NATIONAL LAND MANAGEMNET AGENCY , MINISTRY OF THE INTERIOR	臺中市11期重劃區及四張犁地區 污水下水道系統工程- 第3分標(河北路及后庄路等區域)	P900人孔詳圖	工程編號	112-4000-0102-6600-1560

聯聖工程顧問股份有限公司
LANDSEN Engineering Consultants CO.,LTD

繪圖	林靜慧	複核	方彥凱
設計	李冠毅	核准	黃俊銘
初核	紀政祥	日期	112.09

圖號	
STD 10	142 / 183

技師簽證

黃俊銘

本分署簽證並不免除合約廠商及本圖簽認技師之責任

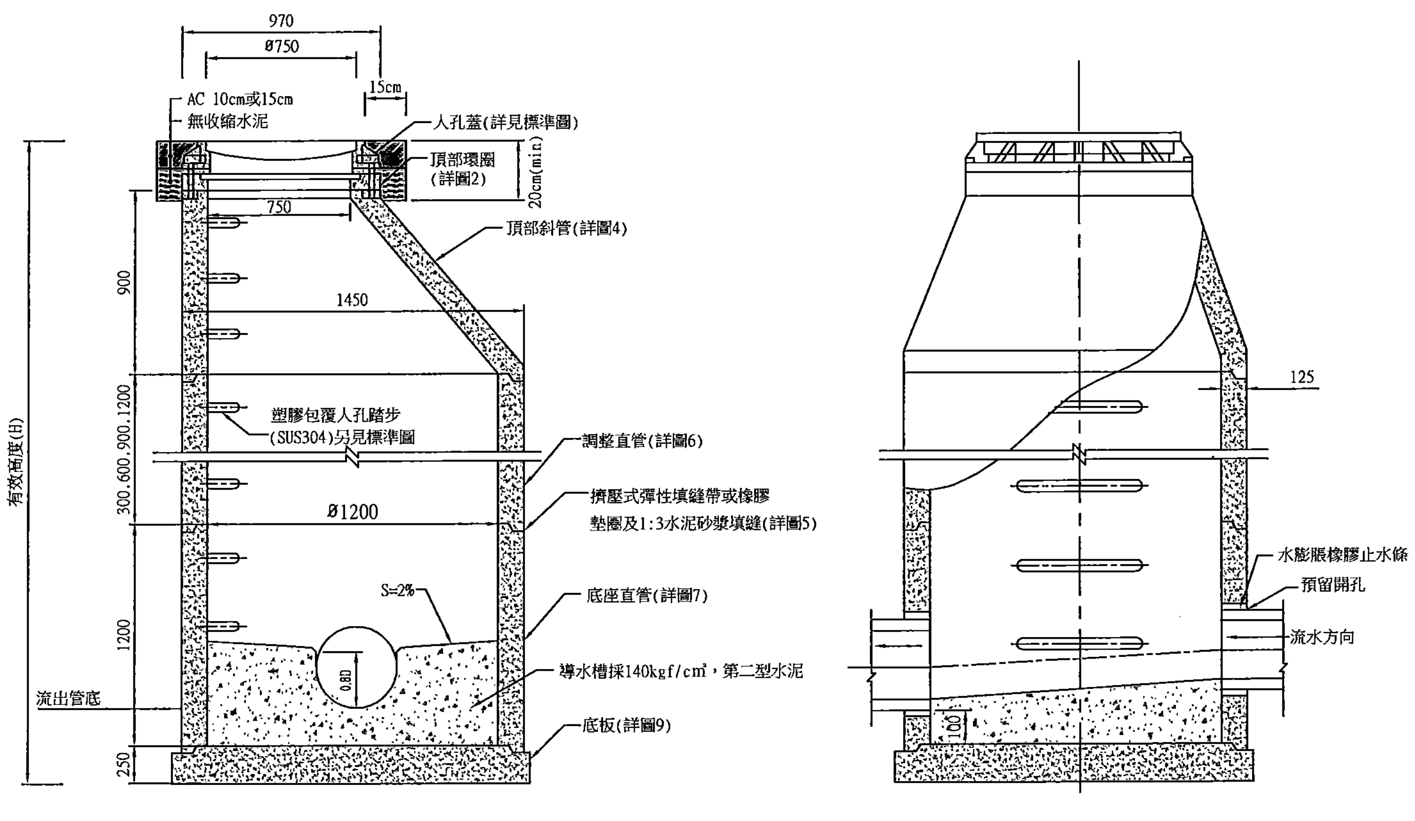

P1200下水道用鋼筋混凝土用預鑄人孔組立示意圖

NTS

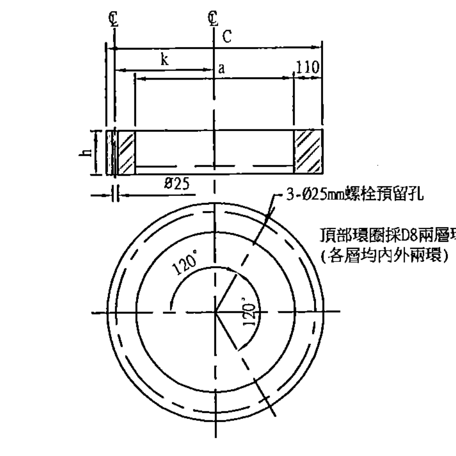

標稱內徑	組件型號	內徑 a	外徑 c	有效高度 h	預留孔中心距 k	厚度 t
750	TR-750-h	750	970	50、100、150	455	110

圖2--頂部環圈(組件代號TR-750-h)

NTS

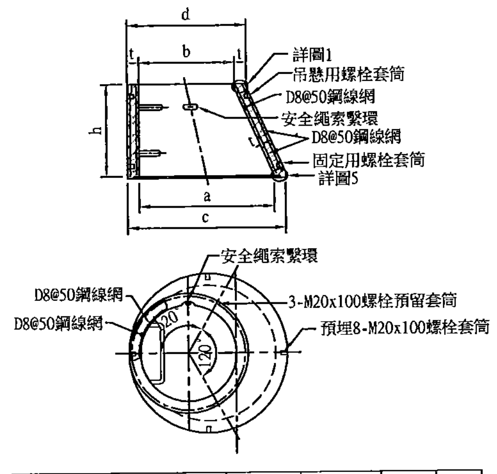

標稱內徑	組件型號	內徑 b/a	外徑 d/c	有效高度 h	厚度 t
1200mm	P1200-TH-750-900	750/1200	1000/1450	900	125

圖4--頂部斜管(組件代號P1200-TH-750-900)

NTS

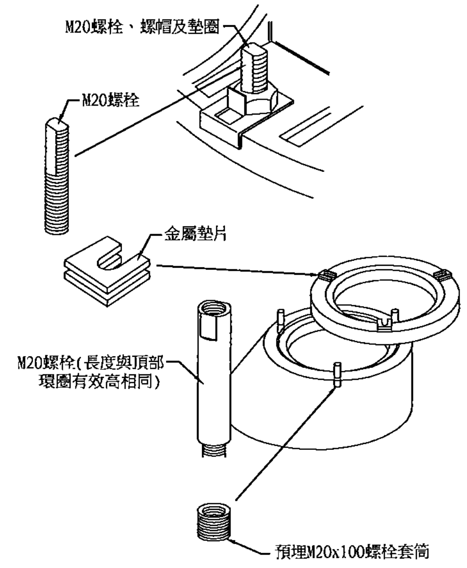

圖1--人孔框蓋固定示意圖

NTS

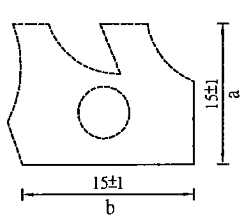

標稱內徑	a	b	橡膠墊圈長度
1200	15±1	15±1	4345+50

圖3--人孔接合橡膠墊圈之形狀及尺度

NTS

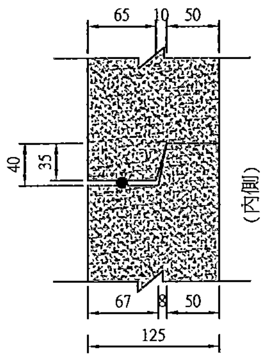

圖5--組件接頭詳圖

NTS

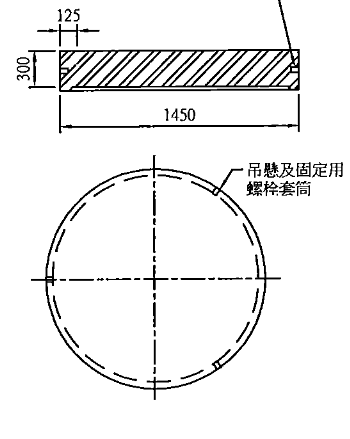

底座蓋板(組件代號P1200-300)

NTS

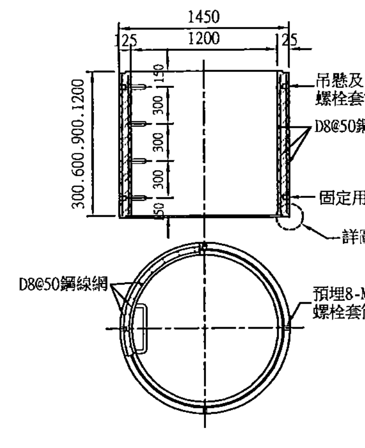

圖6--調整直管
(組件代號P1200-AP-300.600.900.1200)

NTS

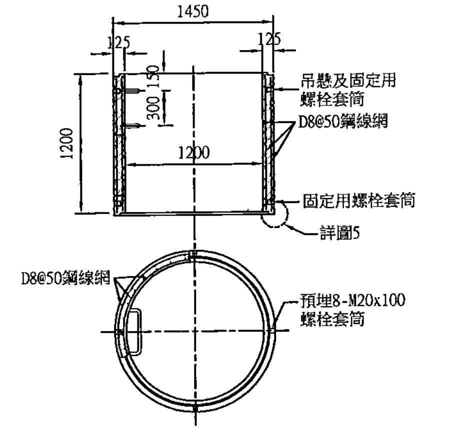

圖7--底座直管
(組件代號P1200-BP-1200)

NTS

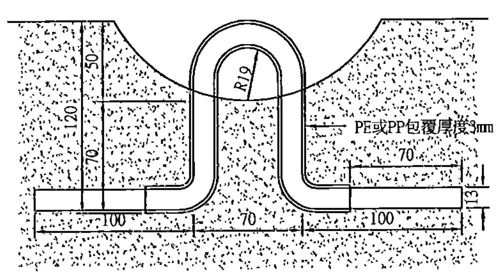

說明:
應於人孔組件頂部斜管之頂處，如圖4所示，預埋設CNS 8499所規定之SUS 304不銹鋼，並須以聚乙烯(PE)或聚丙烯(PP)包覆之安全繩索緊環。

圖8--安全繩索緊環形狀及尺度

NTS

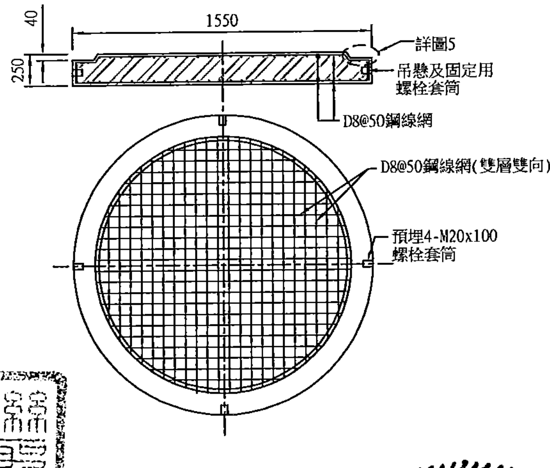

圖9--底板(組件代號P1200-BS-250)

NTS

備註：
1.所有尺寸除特別註明及鋼筋尺寸者外，均以公厘(mm)為單位。
2.本工程之預鑄人孔須委託水泥製品廠製作，廠商於製作前應先檢測並核算地面標高與管渠高程之值，據以決定人孔調整直管之數量，調整直管之搭配以優先採用較長者為原則，如核算出之人孔高度無法容納圖示之人孔框蓋、頂部斜管及人孔底座時，則調整直管之高度應予彈性減少至能容納為止，並於工廠內製造時即予修正，不得在現場事後修正，其金額已包含於契約總價內，不另計價。
3.人孔組件各項誤差值依CNS 15431 規定。
4.人孔外側回填時，應平均施工，並分層夯實，避免回填不均使人孔產生側移並配合現地路面高程，將回填後水平面修飾平整。
5.混凝土除另行註明者，其第28天齡期之抗壓強度需符合CNS 15431 規定。
6.人孔於施工期間未回填以前須保持地下水位至底版面以下。
7.鋼筋混凝土預鑄人孔防蝕處理型式依施工規範第02532章規定。
8.本工程結構體四周外之回填與搗實工作，須四面同時進行以避免牆身產生受力不良情形。
9.頂部環圈之踏步安裝位置視現況調整，惟踏步間距不可大於30cm，最上一階距地面之間距不得超出45cm。
10.底座直管採P1200-BP-1200設計；剩餘高度採調整直管P1200-AP-300.600.900.1200設計。
11.人孔組件詳圖內之配筋僅供參考，廠商應自行提送人孔組件配筋圖及結構計算，經工程司核可後施作。

內政部國土管理署下水道工程分署
SEWER ENGINEERING BRANCH, NATIONAL LAND MANAGEMNET AGENCY, MINISTRY OF THE INTERIOR

臺中市11期重劃區及四張犁地區
污水下水道系統工程-
第3分標(河北路及后庄路等區域)

P1200人孔詳圖

工程編號 112-4000-0102-6600-1560

聯聖工程顧問股份有限公司
LANDSEN Engineering Consultants CO.,LTD

繪圖	林靜慧	複核	方彥凱
設計	李冠毅	核准	黃俊銘
初核	紀政祥	日期	112.09

圖號 STD-148

本分署簽證並不免除合約廠商及本圖簽認技師之責任

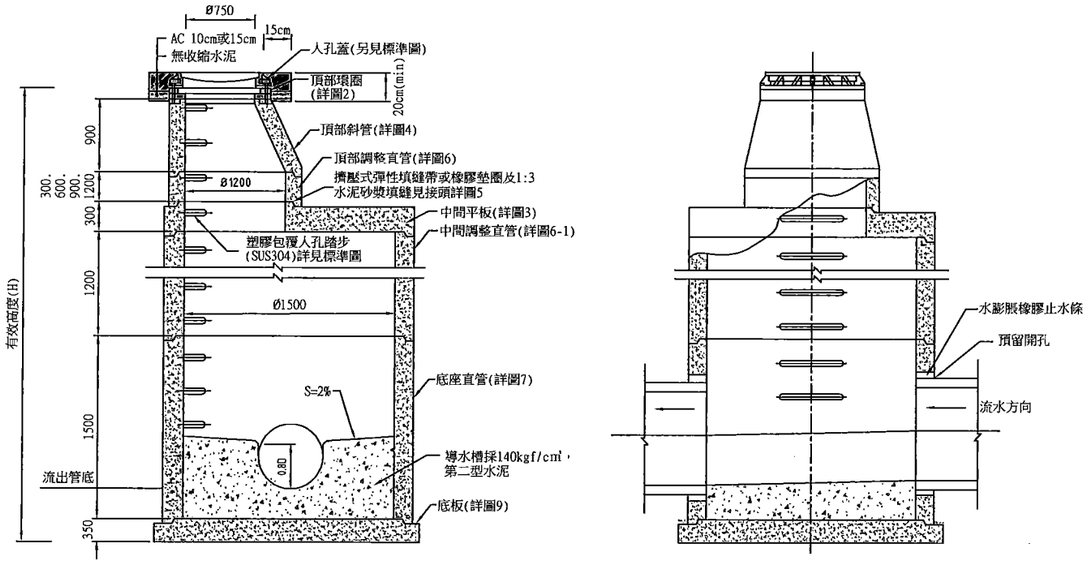

P1500下水道用鋼筋混凝土用預鑄人孔組立示意圖

NTS

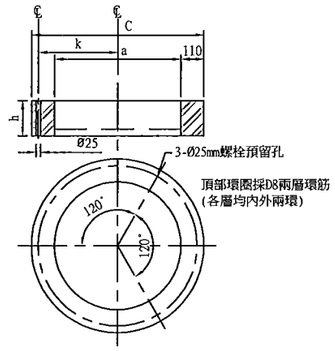

標稱內徑	組件型號	內徑 a	外徑 c	有效高度 h	預留孔中心距 k	厚度 t
750	TR-750-h	750	970	50、100、150	455	110

圖2--頂部環圈(組件代號TR-750-h)

NTS

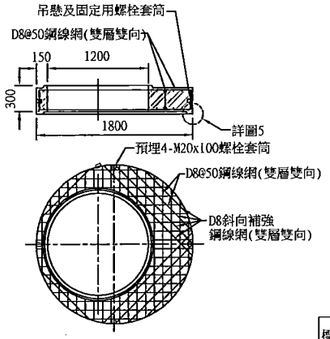

圖3--中間平板(組件代號P1500-MS1200-300)

NTS

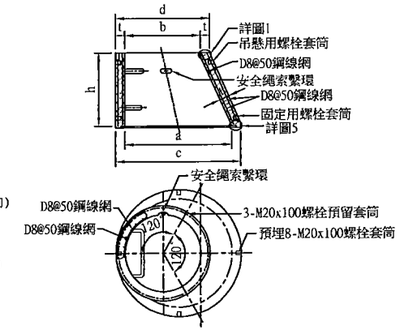

標稱內徑	組件型號	內徑 b/a	外徑 d/c	有效高度 h	厚度 t
1200mm	P1200-TH-750-900	750/1200	1000/1450	900	125

圖4--頂部斜管(組件代號P1200-TH-750-900)

NTS

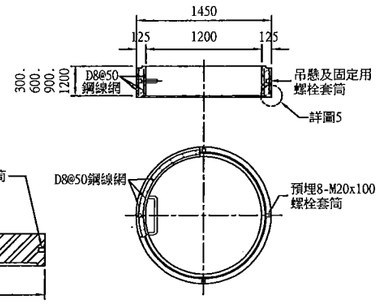

圖6--頂部調整直管
(組件代號P1200-AP-300.600.900.1200)

NTS

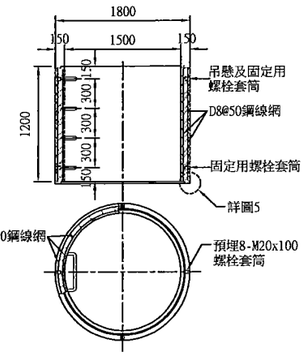

圖6-1--中間調整直管
(組件代號P1500-AP-1200)

NTS

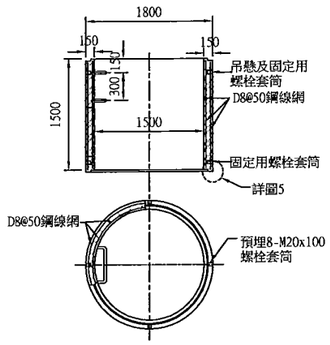

圖7--底座直管
(組件代號P1500-BP-1500)

NTS

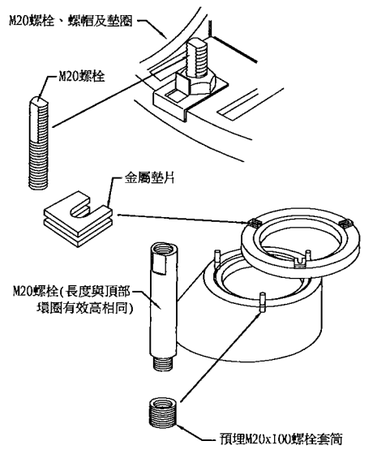

圖1--人孔框蓋固定示意圖

NTS

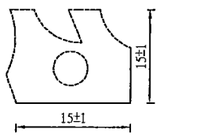

標稱內徑	a	b	橡膠墊圈長度
1500	15±1	15±1	5460+50

人孔接合橡膠墊圈之形狀及尺度

NTS

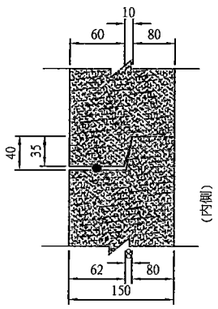

圖5--組件接頭詳圖

NTS

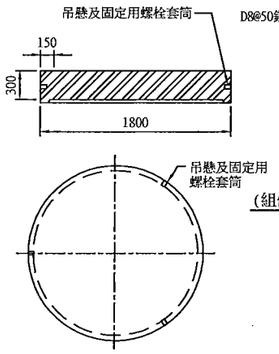

底座蓋板(組件代號P1500-300)

NTS

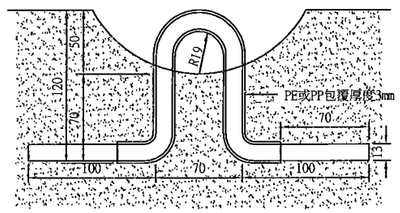

說明:
應於人孔組件頂部斜管之頂處，如圖4所示，預埋設CNS 8499所規定之SUS 304不銹鋼，並須以聚乙烯(PE)或聚丙烯(PP)包覆之安全繩索繫環。

圖8--安全繩索繫環形狀及尺度

NTS

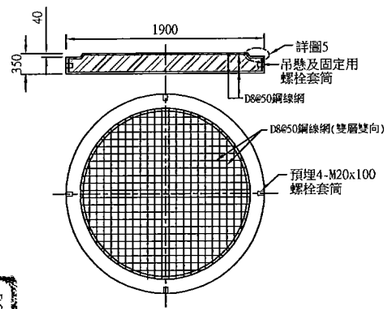

圖9--底板(組件代號P1500-BS-350)

NTS

備註：

1.所有尺寸除特別註明及鋼筋尺寸者外，均以公厘(mm)為單位。
2.本工程之預鑄人孔須委託水泥製品廠製作，廠商於製作前應先檢測並核算地面標高與管渠高程之值，據以決定人孔調整直管之數量，調整直管之搭配以優先採用較長者為原則，如核算出之人孔高度無法容納圖示之人孔框蓋、頂部斜管及人孔底座時，則中間調整直管之高度應予彈性減少至能容納為止，並於工廠內製造時即予修正，不得在現場事後修正，其金額已包含於契約總價內，不另計價。
3.人孔組件各項誤差值依CNS 15431 規定。
4.人孔外側回填時，應平均施工，並分層夯實，避免回填不均使人孔產生側移並配合現地路面高程，將回填後水平面修飾平整。
5.混凝土除另行註明者，其第28天齡期之抗壓強度需符合CNS 15431 規定。
6.人孔於施工期間未回填以前須保持地下水位至底版面以下。
7.鋼筋混凝土預鑄人孔防蝕處理型式依施工規範第02532章規定。
8.本工程結構體四周外之回填與搗實工作，須四面同時進行以避免牆身產生受力不良情形。
9.頂部環圈之踏步安裝位置視現況調整，惟踏步間距不可大於30cm，最上一階距地面之間距不得超出45cm。
10.頂部調整直管採P1200-AP-300.600.900.1200設計；底座直管採P1500-BP-1500設計；剩餘高度採中間調整直管P1500-AP-1200設計。
11.人孔組件詳圖內之配筋僅供參考，廠商應自行提送人孔組件配筋圖及結構計算，經工程司核可後施作。

內政部國土管理署下水道工程分署 SEWER ENGINEERING BRANCH , NATIONAL LAND MANAGEMNET AGENCY , MINISTRY OF THE INTERIOR	臺中市11期重劃區及四張犁地區 污水下水道系統工程- 第3分標(河北路及后庄路等區域)	P1500人孔詳圖	工程編號	112-4000-0102-6600-1560	聯盟工程顧問股份有限公司 LANDSEX Engineering Consultants CO.,LTD

繪圖	林靜慧	複核	方彥凱	技師	黃俊銘	號	
設計	李冠毅	核准	黃俊銘	STD			
初核	紀政祥	日期	112.09				

本分署簽證並不免除合約廠商及本圖簽認技師之責任

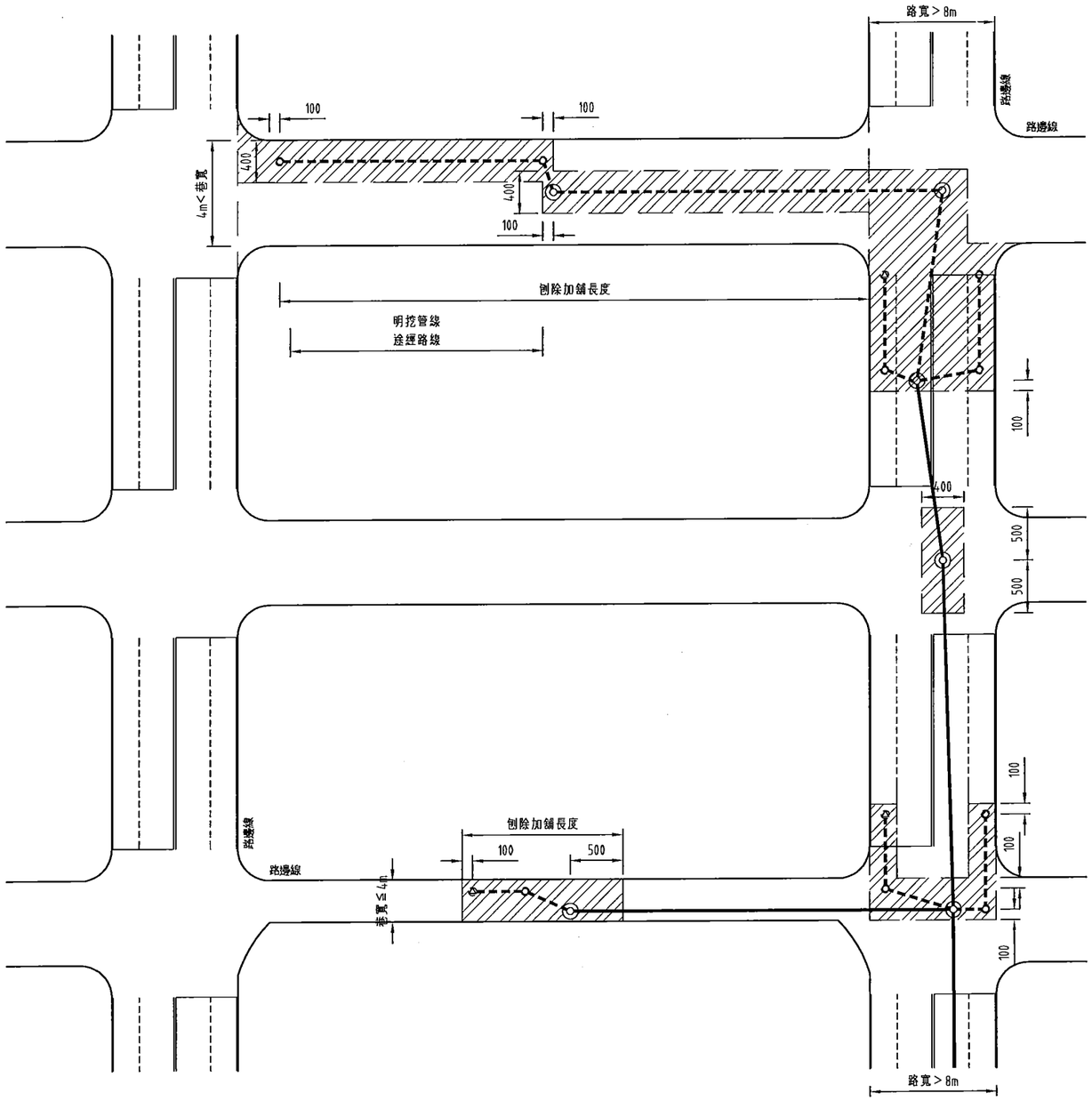

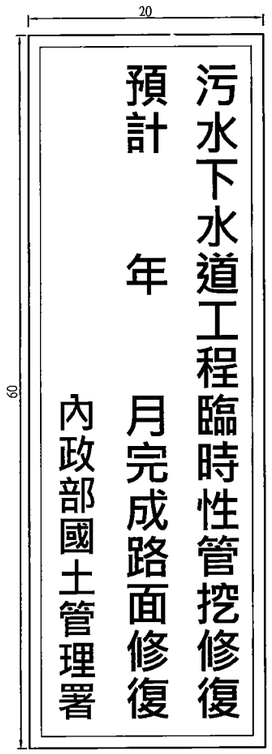

路面修復告示牌
NTS 單位:cm

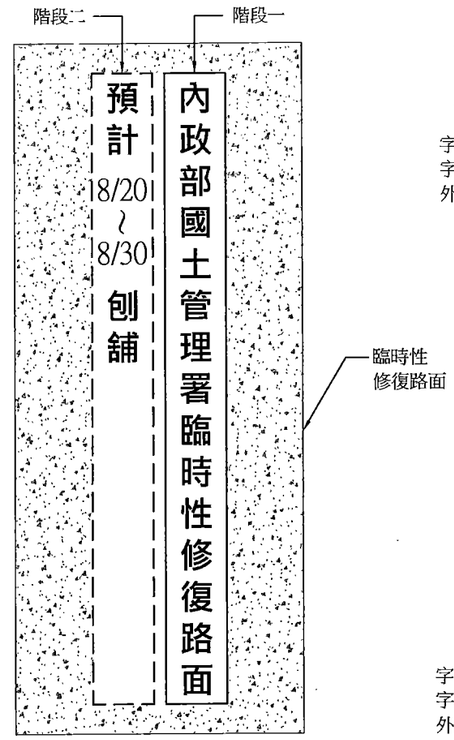

路面噴漆標示
NTS 單位:cm

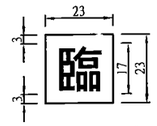

字型：微軟正黑體，粗體字
字體高度１７公分，
外觀尺寸２３公分。

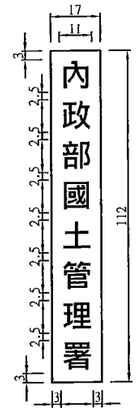

字型：微軟正黑體，粗體字
字體高度１１公分，
外觀尺寸１７x１１２分。

備註：
管挖工程於完成臨時封層，直至完成車道修復或路面刨封前，
現場皆須設置路面修復告示牌，其設置要求如下：
A.牌面：綠底白字白框，工程級反光面
　材質：鋁質材料，厚度至少為2mm
　字型：微軟正黑體，粗體字
B.臨時性加掛應採用鋼製托架，以扣環索固，並採上下２座
　托架方式穩固，以利固定於路燈桿上。

圖例
- 5cm厚瀝青混凝土刨除加鋪範圍
- 新設人孔
- 新設陰井
- 新設清除孔
- 新設推進污水管線
- 新設明挖污水管線

說明：
（1）瀝青混凝土面層刨除前，乙方應提送AC舖設範圍圖、AC數量計算表，經甲方及甲方工程司核可後辦理。
（2）本工程開挖部份全部應依契約規定予以回填（含瀝青混凝土面層），而5cm厚之AC路面刨除及重新封層工作，針對明挖施工之管線途經路線及工作井周圍，其餘區域依甲方指示辦理，依實數量計算。
（3）為維護路面平整及交通順暢與安全，乙方於未辦理刨除加舖前，開挖部份應依契約規定予以回填，若有下陷情形，乙方應隨時修補，不論實際施作幾次，該部分瀝青混凝土舖設僅以１次計量與計價，如因道路不平整致有意外發生時，乙方應負完全責任，甲方保留國家賠償求償權。
（4）上述之AC路面刨除及重新封層，厚度以5cm 計算，一般規定如下：
　A、型式1：4m(含)寬以下道路之施工路段，舖設面積為道路全寬(不含側溝)xL。
　B、型式2：4m(不含)以上道路者，依開挖工作井或管溝所在車道位置決定刨舖範圍，若開挖影響面超過１車道，則不區分車道，一律以4m作為寬度修復計算上限，舖設面積為單一車道寬度(或4m)xL。
　C、工作井部份前後各外擴5m，而明挖部份以實際挖管溝前後各外擴1m，兩側則外擴至開挖影響面之車道範圍，進行路面刨除及重新封層工作。
　D、分隔島設施者，以分隔島為界計算路寬。該項封層舖築工作應於路面刨除後隔日內完成。本工程刨除加舖完成後，應即辦理原有路面標線補繪以維護人車安全。
（5）AC路面舖設規定與道路主管機關不同時，以道路主管機關最新規定為準。

備註：
1.所有尺寸除特別註明者外，均以公分為單位。
2.為避免民眾誤認臨時性路面修復為國土管理署污水工程最終完工狀態並提供民眾車修相關資訊，施工廠商應依下執行原則辦理：
　(一)第一階段：該路段(路口至路口)完成明挖工項(分支管或連接管)及臨鋪後，先行噴漆告知民眾該路段挖掘後為臨時性路面修復。
　(二)第二階段：各分區確認各路段刨鋪範圍後，辦理車修前，噴漆增加車修期程。
　(三)相關字體式樣及噴漆標示參酌圖說辦理，其所需費用含於道路施工復舊之預算項目內。

內政部國土管理署下水道工程分署 SEWER ENGINEERING BRANCH , NATIONAL LAND MANAGEMNET AGENCY , MINISTRY OF THE INTERIOR	臺中市11期重劃區及四張犁地區 污水下水道系統工程- 第3分標(河北路及后庄路等區域)	AC道路修復及路面噴漆標示示意圖	工程編號	112-4000-0102-6600-1560	聯聖工程顧問股份有限公司 LIANSHENG Engineering Consultants CO.,LTD			圖號	
					繪圖	林靜慧	複核	方彥凱	STD 13
					設計	李冠毅	核准	黃俊銘	
					初核	紀政祥	日期	112.09	

本分署簽證並不免除合約廠商及本圖簽認技師之責任

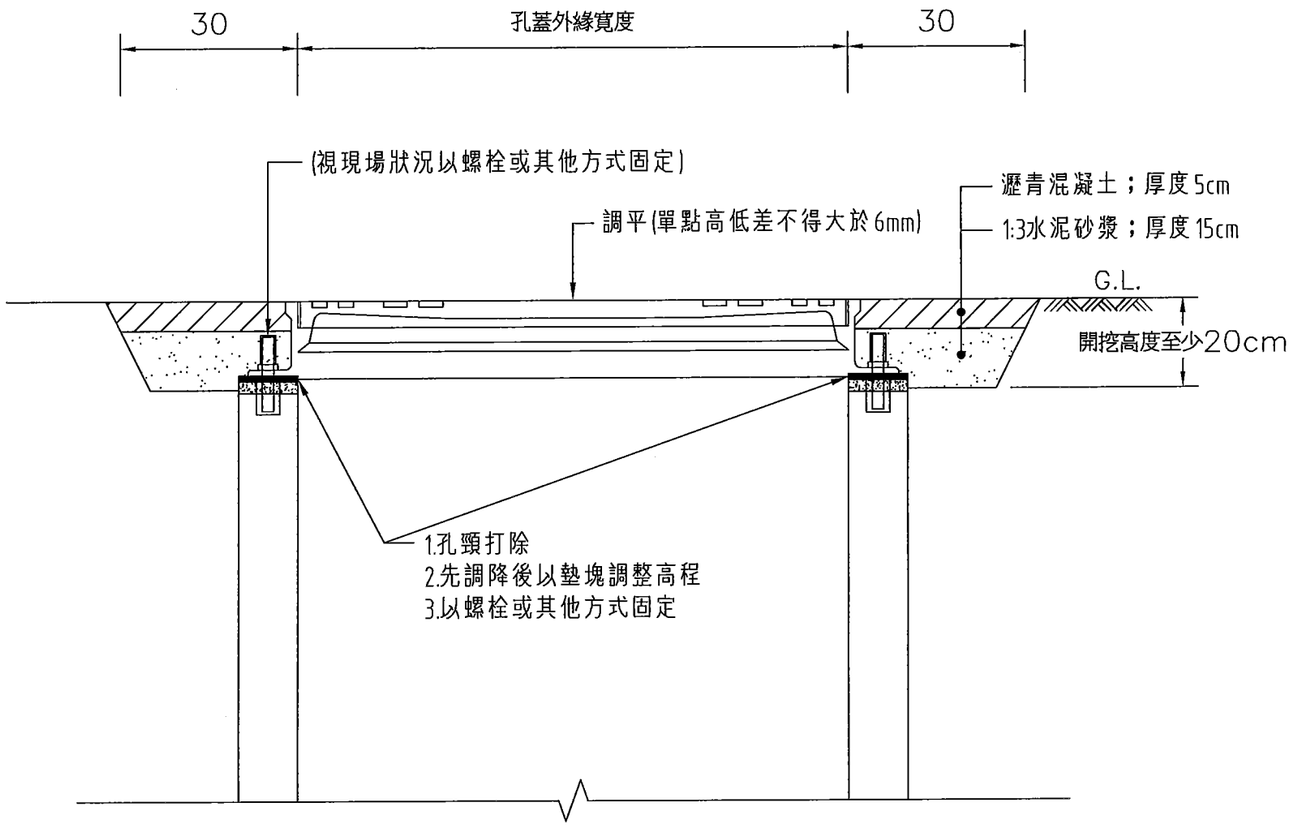

孔蓋齊平示意圖

NTS 單位：cm

適用條件：

1.孔蓋高度未經調整過(例如管線單位未自行調整)。

2.路面刨除後施作。

施工順序：

1.路面刨除後，先將孔蓋預定範圍作挖除。

2.孔蓋調平作業，以4M尺規(5公分高)貼於刨除面作為控制點，如低於現況路面則須以墊塊(鋼片或類似材質，不可採 現場AC刨除料或廢料作為墊塊材料)調升；如高於現況路面則需打除孔頸後再行調升。

3.調整完成並固定孔蓋，倘若現場有位移或調整後不平整之狀況，則需以螺栓或其他方式加強固定。

4.孔蓋固定完成，內抹水泥砂漿防止漏漿，孔蓋外側以1:3水泥砂漿填至刨除面，後續再以AC熱料於孔蓋周邊包覆後，以小型夯壓機夯實圍束。

5.待AC舖築完成後每個孔蓋再以三米直規檢核高低差不得超過6mm，若不符合則再以方塊切割後調平。

備註：

1.人孔調整可分為路面刨除後孔蓋調整高度(大)與路面刨除後孔蓋調整高度(小)，基本上常見自來水制水閥、消防栓閥盒、瓦斯制氣閥等非人員可進入之手孔蓋屬小型孔蓋，其餘人員可進入之人孔蓋屬大型孔蓋。

2.孔蓋調整前應聯繫所屬管理單位，辦理會勘確認施工方式，除另經協調外，瓦斯及自來水相關孔蓋原則上由管理單位自行配合調整。

3.人手孔蓋調整施工前、中、後均需拍照存證(需編號)及測量孔蓋高程(施工前、後)，施工照片應顯示日期，並將相關成果彙整成冊供查核、估驗及竣工時檢閱佐證。

4.所有人手孔蓋調平，於刨除後施作，並配合測量孔蓋高程差圖表進行孔蓋調平。

5.污水工程經確定施作位置後，由監造單位會同施工廠商進行可能辦理路面修復範圍之孔蓋型式及數量調查，路修範圍經核定後孔蓋調整數量納入契約變更並依實作數量結算。

內政部國土管理署下水道工程分署 SEWER ENGINEERING BRANCH , NATIONAL LAND MANAGEMNET AGENCY , MINISTRY OF THE INTERIOR	臺中市11期重劃區及四張犁地區 污水下水道系統工程- 第3分標(河北路及后庄路等區域)	路面刨除後孔蓋調整高度標準圖	工程編號	112-4000-0102-6600-1560	聯盟工程顧問股份有限公司 LANDSEX Engineering Consultants CO.,LTD

繪圖	林靜慧	複核	方彥[illegible]	圖號	SD	146	單位變更紀錄
設計	李冠毅	核准	黃俊[illegible]		[illegible]	[illegible]	
初核	紀政祥	日期	112.0[illegible]				

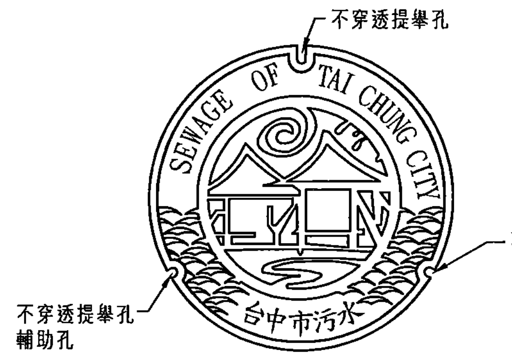

人孔蓋正面圖
NTS

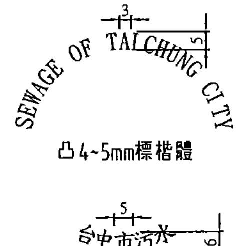

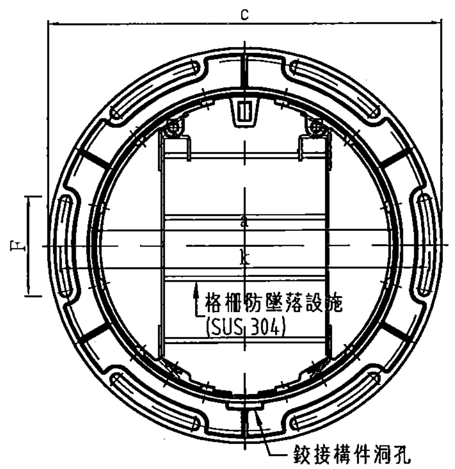

人孔框座平面圖
NTS

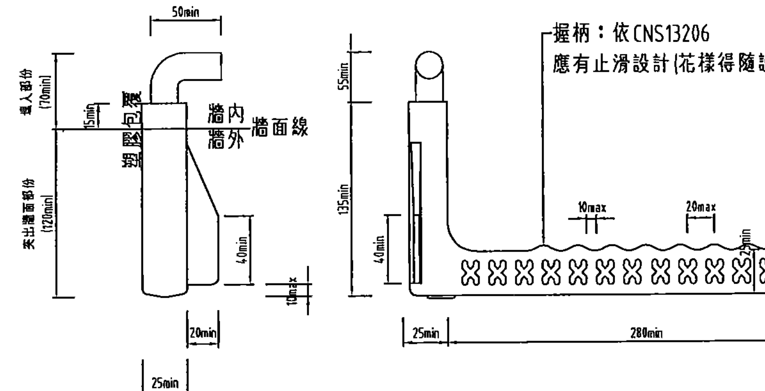

塑膠包覆人孔踏步示意圖(一)
NTS 單位：mm

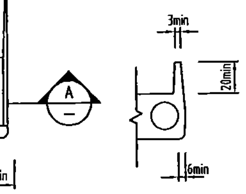

剖面圖 A
NTS 單位：mm

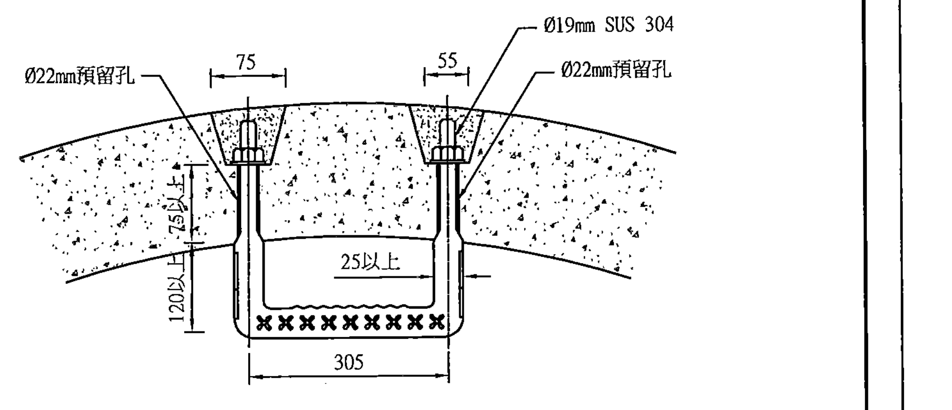

塑膠包覆人孔踏步示意圖(二)
NTS 單位：mm

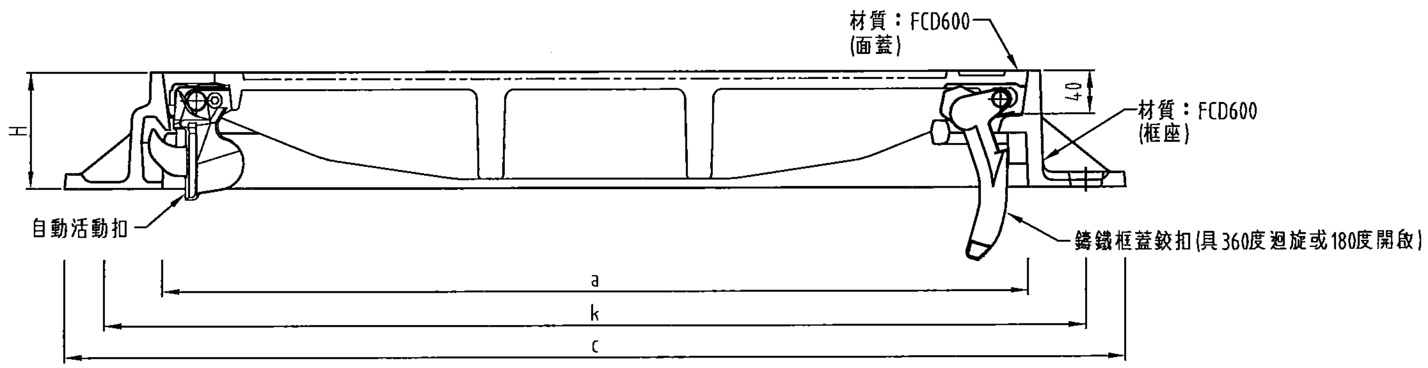

人孔鑄鐵框蓋示意詳圖
NTS 單位：mm

人孔及RC陰井框蓋尺度　　單位:mm

標稱內徑	a	c	H	k	E	F	h	t
600	600	820	110	760	22	40	55	15以上
750	750	970	115	910	22	40	60	15以上

人孔及RC陰井框蓋尺度許可差　　單位:mm

標稱內徑	a	c	H	k	E	F	h	t
600 750	±1.5	±1.5	±1.0	±1.5	±1.6	±1.8	±1.0	±1.0

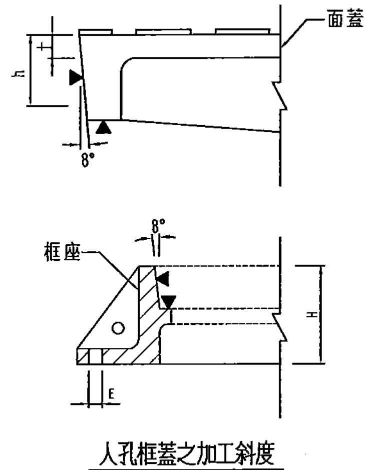

人孔框蓋之加工斜度
NTS

備註：

1.所有尺寸除特別註明者外，均以公分為單位。
2.本圖蓋及蓋座之型式及尺寸除下述特別說明者外，其餘僅供參考，乙方於施工前，須依施工規範規定，提送相關資料，其功能及檢驗須符合合約規定。
 (1)蓋及蓋座之接觸面應以車床及切削加工機等機械車"刨"平，使確實吻合，且開閉容易，各個體之外緣亦應倒角，避免傷人。緣亦應倒角，避免傷人。
 (2)人孔蓋背面須以凸字加鑄標示，製造年月及製造廠商名稱。
 (3)錨定螺栓孔6孔以上，相等孔距，採用3支以上M20螺栓固定。
 (4)提舉孔必須採用不穿透式方式，避免雨水流入。
3.材質為球狀石墨鑄鐵，材料應符合國家標準CNS 2869 B2118中FCD 600-3A之標準檢驗。
4.鑄鐵蓋之功能及試驗須符合CNS 15536 規定。
5.面蓋與框座整體除面蓋車壓面外，須以CNS 13273 之環氧樹脂進行粉體塗裝，完成後之膜厚不得低於60 μm；面蓋車壓面僅需塗裝環氧樹脂柏油漆依 CNS 4939 規定辦理。
6.乙方於本工程所使用之產品，倘涉及專利品或專利性施工方法，具有傷害第三人合法權益時，應由乙方負責及承擔一切法律責任，與甲方無涉。
7.踏步需符合CNS 13206 A2252"塑膠包覆人孔踏步"之規定及檢驗，其尺寸不得少於圖示尺寸。
8.踏步施工方式採預鑄或預埋安裝孔方式安裝，採用預埋安裝孔安裝時應設計預埋孔尺度、人孔壁內踏步尺度及固定方式，以確保人孔踏步之穩固，並以環氧樹脂塗佈於人孔踏步與人孔壁預留孔之間隙，以確保不漏水。
9.圖中人孔框蓋圖示僅供參考，最終圖樣依甲方選用之圖樣製作。
10.自動活動扣、鑄鐵框蓋鉸扣、提舉孔之型式及規格僅供參考，其仍需符合原有其功能性需求，乙方得提供提舉孔之設計圖說，經甲方及工程司核可後方得施作。
11.人孔蓋需具有防止濕滑、掉落、上浮、輾壓噪音、非法投棄異物、雨水及砂土滲入、臭氣外溢等功能。
12.蓋及蓋座間須設置有開閉方便鉸扣裝置且可180度開起和360度旋轉功能，避免脫離，並需設置有防上浮裝置、防位移裝置、防彈跳裝置。防墜落裝置須附掛於人孔框座，開閉為活動式設計。
13.人孔踏步之施工圖樣，施工廠商可依人孔製程需求進行調整，提出施工大樣圖經甲方及工程司核准後施作。
14.人孔蓋正面蓋徽之樣式、尺寸、標誌須依本圖規格或甲方最新制訂規定製作。
15.框蓋抗滑能力應達到65BPN以上。

內政部國土管理署下水道工程分署 SEWER ENGINEERING BRANCH , NATIONAL LAND MANAGEMNET AGENCY , MINISTRY OF THE INTERIOR	臺中市11期重劃區及四張犁地區 污水下水道系統工程- 第3分標(河北路及后庄路等區域)	人孔蓋、RC陰井蓋及人孔踏步詳圖	工程編號	112-4000-0102-6600-1560

聯聖工程顧問股份有限公司
LANDSEN Engineering Consultants CO.,LTD

繪圖	林靜慧	複核	方彥凱
設計	李冠毅	核准	黃俊銘
初核	紀政祥	日期	112.09

圖號：STD 15　147/183

技師簽章：黃俊銘

本分署簽證並不免除合約廠商及本圖簽認技師之責任

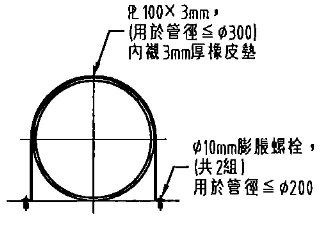

固定架詳圖
NTS

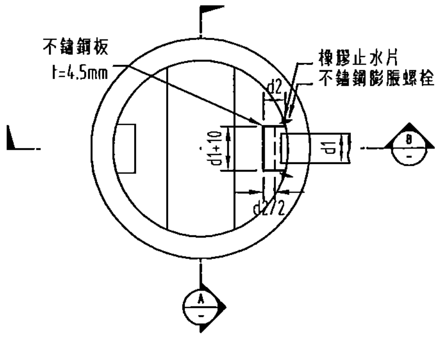

內部跌落設施(不鏽鋼板)平面圖
NTS

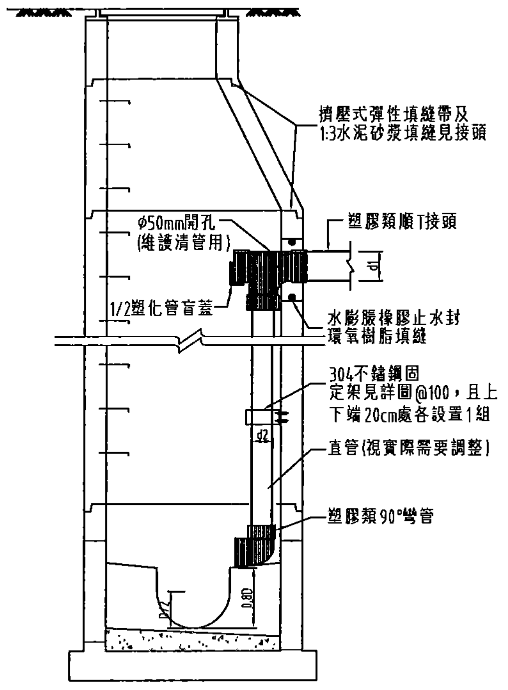

內部跌落設施(塑膠管)示意圖
NTS

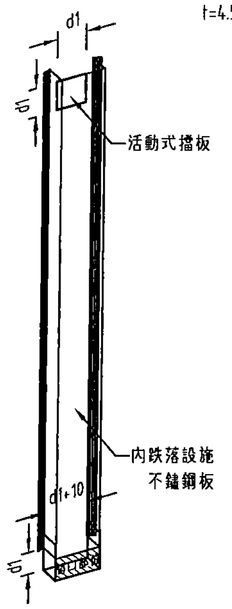

正視圖
NTS

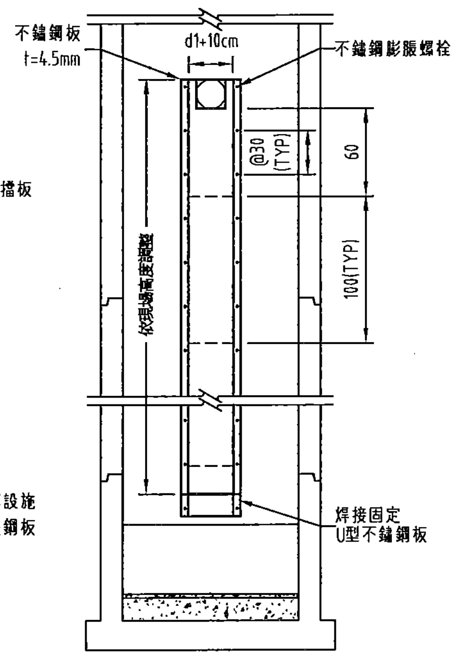

剖面圖 A
NTS

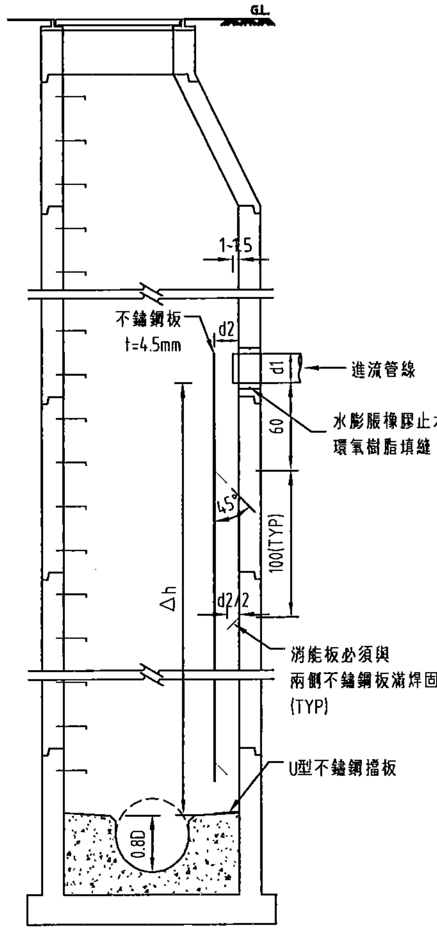

剖面圖 B
NTS

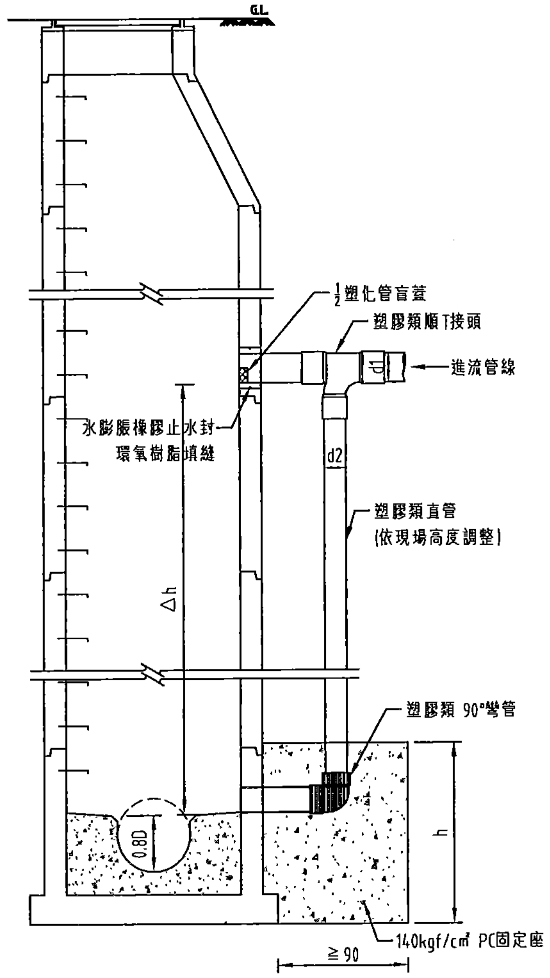

外部跌落管示意圖
NTS
(適用於塑膠類管)

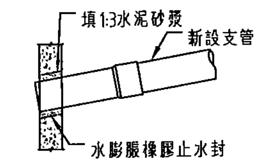

新設支管切洞及及人孔(或陰井)復原示意圖
NTS

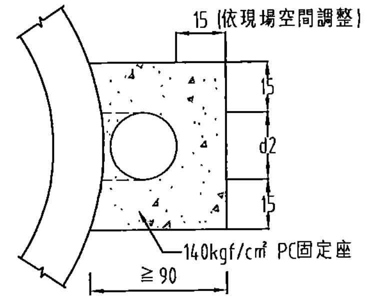

固定座示意圖
NTS

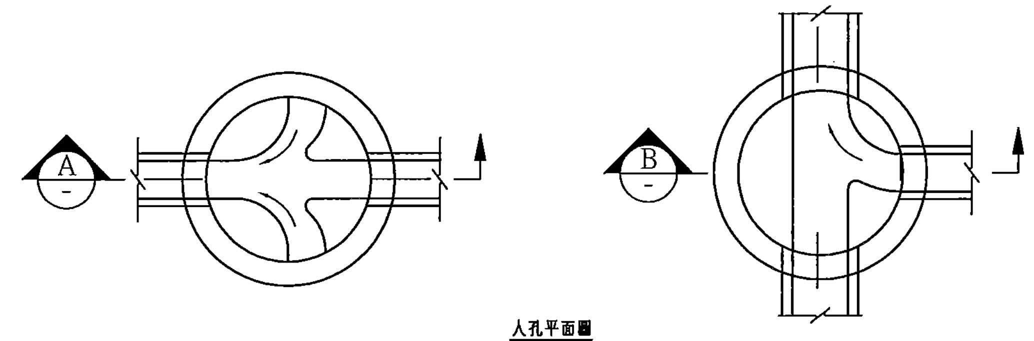

人孔平面圖
NTS

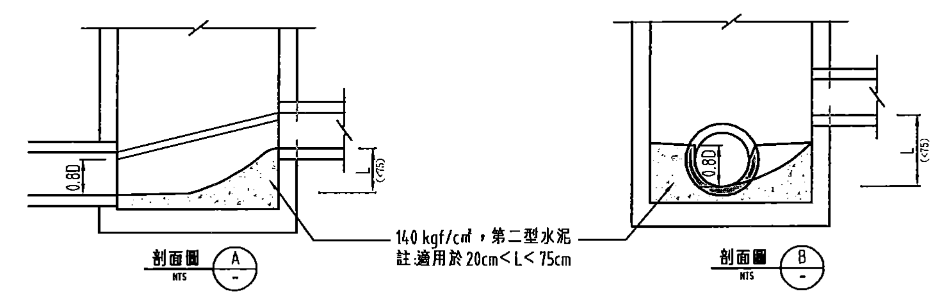

導水槽示意圖
NTS

進流管線 d1(標稱管徑) (mm)	跌落管/板 d2 (mm)	固定座 h (cm)	最小安裝高差 Δh (cm)	外跌落設施材質	內跌落設施(不鏽鋼板)	內跌落設施	膨脹螺栓	
							材質	尺寸
200	150	120	75	塑膠類管	-	塑膠類管	SUS 304	M10
300	200	-	75	-	SUS 304以上(含)	-	SUS 304	M10
400	200	-	75	-	SUS 304以上(含)	-	SUS 304	M10
≧500	300	-	75	-	SUS 304以上(含)	-	SUS 304	M10

備註：

1.所有尺寸除特別註明者外，均以公分為單位。

2.落差(Δh)係指"進流管線"進入人孔之管底高程減去"出流管線"流出人孔之管底高程減導水槽厚度(0.8D)。

3.當上列管徑管線接入人孔其落差大(等)於表上所列Δh值，則必須設置跌落設施。

4.本圖示內跌落設施，乙方可自行開發，並對使用材料、結構等詳加核算，提送甲方及甲方工程司審查，經同意後據以施工，惟其構造標不得低於本設計圖標準，本工作項目為責任施工，乙方因工程設計不良或強度不足而發生任何事故概由其負責，與甲方無關。

5.內跌落設施(不鏽鋼板)須設置開口，以利清疏，並於開口處增設活動式擋板。

6.300mm分支管原則採用不鏽鋼板跌落，200mm連接管原則採用塑膠管跌落。

內政部國土管理署下水道工程分署 SEWER ENGINEERING BRANCH, NATIONAL LAND MANAGEMNET AGENCY, MINISTRY OF THE INTERIOR	臺中市11期重劃區及四張犁地區 污水下水道系統工程- 第3分標(河北路及后庄路等區域)	跌落設施示意圖及導水槽示意圖	工程編號	112-4000-0102-6600-1560

聯聖工程顧問股份有限公司
LANDSEN Engineering Consultants CO.,LTD

繪圖	林靜慧	複核	方彥凱
設計	李冠毅	核准	黃俊銘
初核	紀政祥	日期	112.09

圖號 STD 16 148 / 183

本分署簽證並不免除合約廠商及本圖簽認技師之責任

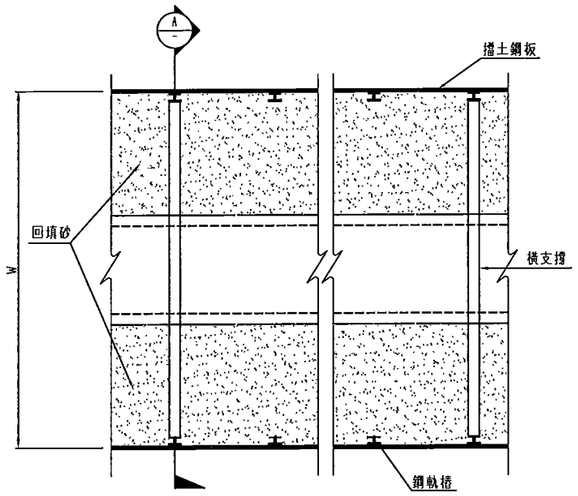

管溝開挖擋土平面圖
NTS

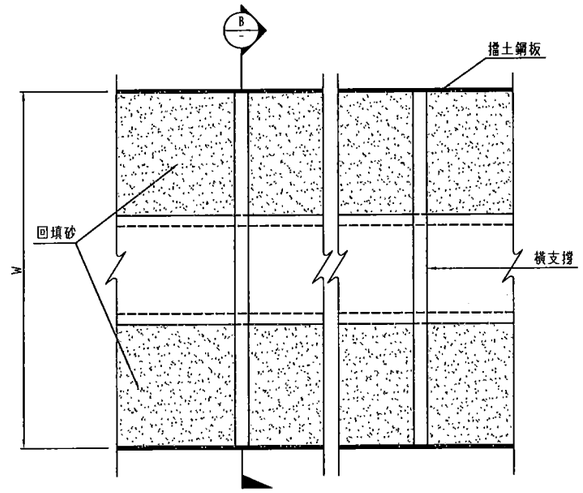

簡易擋土設施平面圖
NTS

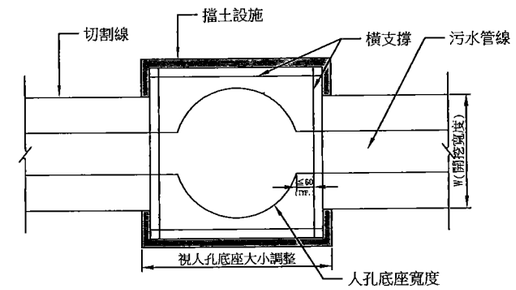

明挖人孔開挖平面示意圖
NTS

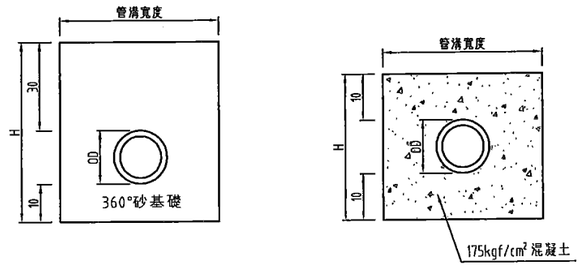

管線基礎示意圖
NTS

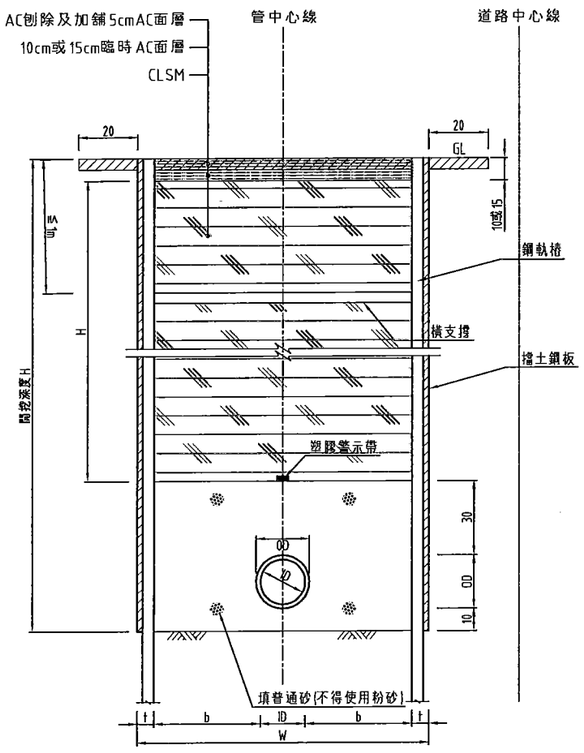

剖面圖 A
NTS

管溝開挖及回填示意圖
NTS

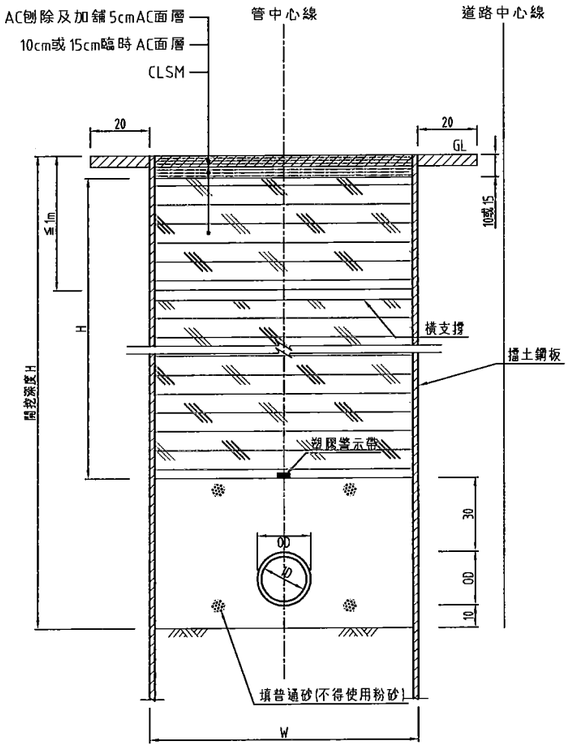

剖面圖 B
NTS

簡易擋土設施示意圖
NTS

管溝開挖參考表:

開挖寬度(m)	適用管徑(mm)
0.8	φ200mm，H< 1.5m
1.0	φ200mm，H≧ 1.5m
1.2	φ300mm～φ400mm

備註：

1.單位除另有標示外，均為公分。
2.管溝施工完成後，於控制性低強度回填材料之上，須先鋪設10cm或15cm臨時AC，待管線全面回填完成後，再刨除5cmAC並加鋪AC面層，以確保路面平整，刨除寬度詳施工規範。
3.本工程管溝擋土系統僅供參考，乙方於施工時，應視現場地質條件地下水位及施工性自行調整或變更支撐材料，並需提送結構計算書，由乙方自行設計，經工程司核定後方可施作，不另計價。
4.OD：外管徑，(ID=內管徑)。
5.連接管埋設挖寬規定依管溝開挖參考表為主，倘有特殊狀況，經工程司核可，乙方可改採適當之挖寬，不另計價。
6.本工程明挖管渠以360度砂基礎做鋪設，倘有特殊狀況，乙方提出另外一種方式鋪設，在經工程司核可後，進行鋪設，按實做數量計價。
7.道路段開挖深度＜1.5m者，經視現場地質條件，採用簡易擋土設施。
8.管內徑及外徑依管材不同而不同。
9.乙方於施工前應提送擋土支撐計畫，並視工作性及安全性自行調整及變更支撐材料，不另計價。
10.現場施工若有埋設深度較深或特殊情形者，乙方得提出較佳之擋土方法，經工程司同意後，方可使用。
11.本工程明挖管渠基礎除特別註明者外，一律以360°砂基礎計量計價，若覆土深度未能符合簡易擋土設施築360°PC保護基礎，其費用依詳細價目表有關規定計價。

內政部國土管理署下水道工程分署 SEWER ENGINEERING BRANCH , NATIONAL LAND MANAGEMNET AGENCY , MINISTRY OF THE INTERIOR	臺中市11期重劃區及四張犁地區 污水下水道系統工程- 第3分標(河北路及后庄路等區域)	鋼軌樁(鋼板)與簡易擋土施工示意圖	工程編號	112-4000-0102-6600-1560

和聖工程顧問股份有限公司 LANSEN Engineering Consultants CO.,LTD

繪圖	林靜慧	複核	方彥凱
設計	李冠毅	核准	黃俊銘
初核	紀政祥	日期	112.09

技師 董俊銘 第007683號

STD. 1.4.4 17 1/1

本分署簽證並不免除合約廠商及本圖簽認技師之責任

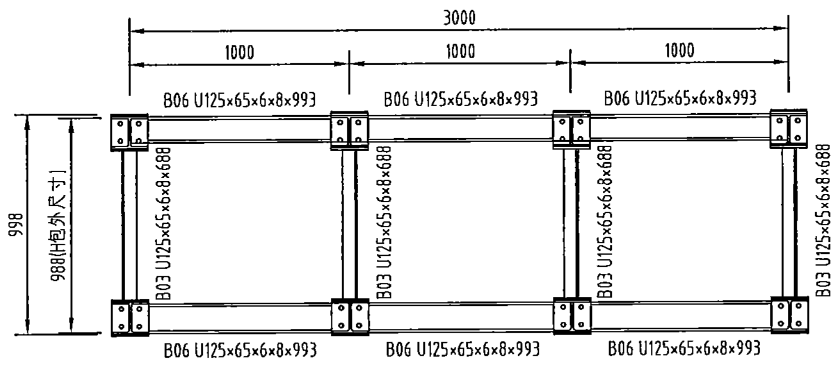

俯視圖 NTS (A/—)

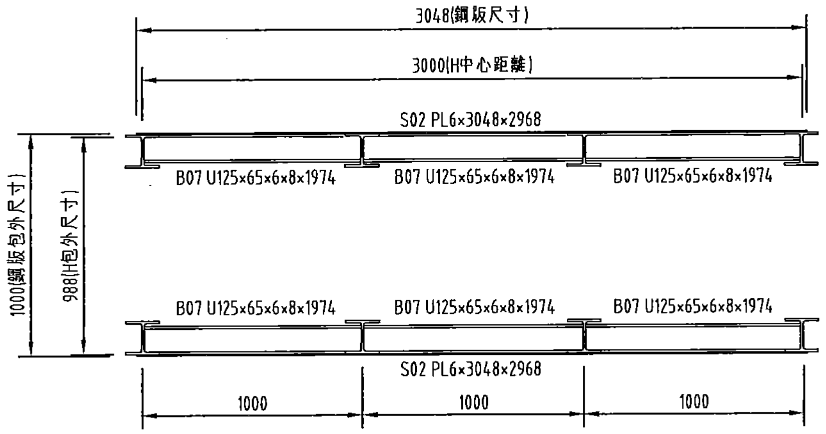

剖視圖 NTS (B/—)

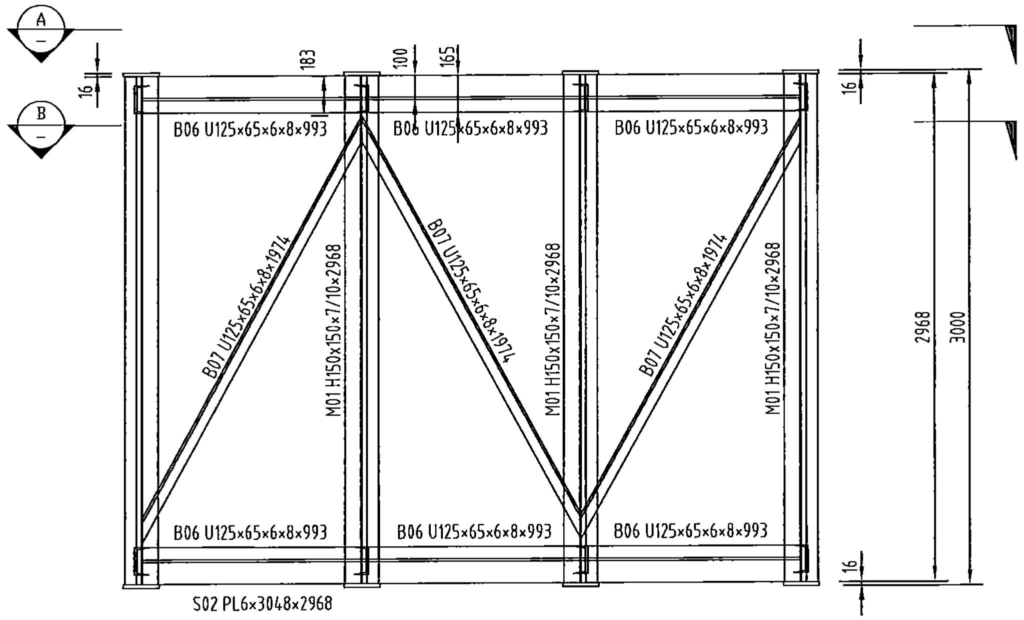

正視圖 NTS

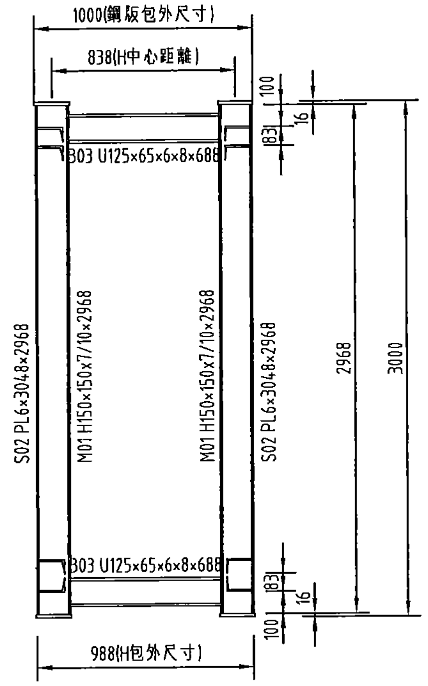

側視圖 NTS

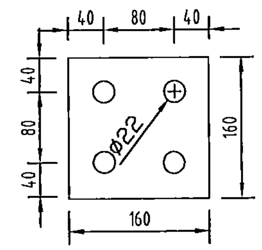

(BS01) PL16×160×160=16

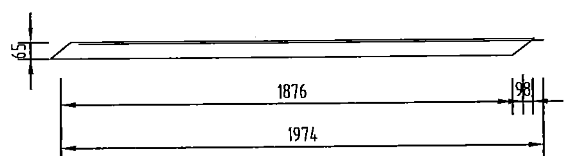

(B07) U125×65×1974=6支

編號	尺寸	材質	數量
M01	RH150×150×7×10×2968	A36	8
B03	U125×65×6×8×688	A36	8
B06	U125×65×6×8×993	A36	12
B07	U125×65×6×8×1974(斜)	A36	6
BS01	PL16×160×160	A36	16
S02	PL6×3048×2968	A36	2

備註：

1.單位除另有標示外，均為公厘．
2.管溝施工完成後，於控制性低強度回填材料之上，須先舖設10cm或15cm臨時AC，待管線全面回填完成後，再刨除5cmAC並加舖AC面層，以確保路面平整，刨除寬度詳施工規範．
3.本工程管溝擋土系統僅供參考，乙方於施工時，應視現場地質條件地下水位及施工性自行調整或變更支撐材料，並需提送結構計算書，由乙方自行設計，經工程司核定後方可施作，不另計價．
4.連接管埋設挖寬規定依鋼軌樁(鋼板)與簡易擋土施工示意圖的管溝開挖參考表，倘有特殊狀況，經工程司核可，乙方可改採適當之挖寬，不另計價．
5.本工程明挖管渠以360度砂基礎做舖設，倘有特殊狀況，乙方提出另外一種方式舖設，在經工程司核可後，進行舖設，按實做數量計價．
6.道路段開挖深度＜1.5m者，得視現場地質條件，採用簡易擋土設施．
7.道路段開挖深度≧1.5m者，原則採用門型工作架擋土．
8.管內徑及外徑依管材不同而不同．
9.乙方於施工前應提送擋土支撐計畫，並視工作性及安全性自行調整及變更支撐材料，不另計價．
10.現場施工若有埋設深度較深或特殊情形者，乙方得提出較佳之擋土方法，經工程司同意後，方可使用．

內政部國土管理署下水道工程分署 SEWER ENGINEERING BRANCH , NATIONAL LAND MANAGEMNET AGENCY , MINISTRY OF THE INTERIOR	臺中市11期重劃區及四張犁地區 污水下水道系統工程- 第3分標(河北路及后庄路等區域)	門型工作架施工參考圖	工程編號	112-4000-0102-6600-1560

聯聖工程顧問股份有限公司 LANDSEN Engineering Consultants CO.,LTD

繪圖	林靜慧	複核	方彥凱
設計	李冠毅	核准	黃俊銘
初核	紀政祥	日期	112.09

圖號 TD 18 150 183

本分署簽證並不免除合約廠商及本圖簽認技師之責任

匯流井相關配合一覽表

項目	管件名稱	接法示意圖	連接用戶管口徑及數量 80mm 雜排水管	連接用戶管口徑及數量 100mm 糞管	立體配管圖
1	單接糞管側通匯流井 管件代號:HYS HYS-100x100-150 可接排水管數 1	φ100 糞管		1	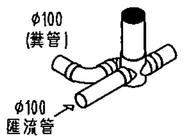 φ100 (糞管) φ100 匯流管
2	雙接存水彎匯流井 管件代號:UTW UTW-80x80x100-150 可接排水管數 2	φ80 雜排水 φ80 雜排水	2		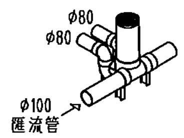 φ80 φ80 φ100 匯流管
3	單接糞管及存水彎側通匯流井 管件代號: 45YS-UT 45YS-UT-100x80x100-150 可接排水管數 1	φ100 糞管 φ80 雜排水	1	1	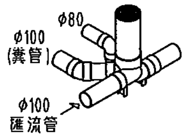 φ80 φ100 (糞管) φ100 匯流管
4	單接存水彎匯流井 管件代號:UT UT-80x100-150 可接排水管數 1	φ80 雜排水	1		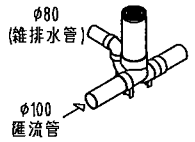 φ80 (雜排水管) φ100 匯流管

項目	管件名稱	接法示意圖	連接用戶管口徑及數量	立體配管圖
5	兩側合流匯流井 管件代號:WLS WLS-100-150	φ100 匯流管 φ100 匯流管 φ100 匯流管	兩側 100mm匯流管銜接匯流至連接管	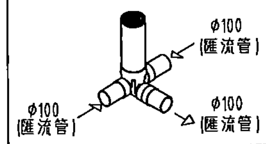 φ100 (匯流管) φ100 (匯流管) φ100 (匯流管)
6	鑽孔接頭 管件代號:CUES CUES-100-300 (100mm配管接入300mm陰井壁)	φ100 匯流管	100mm配管接入300mm陰井壁	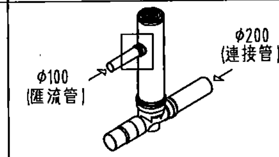 φ100 (匯流管) φ200 (連接管)
7	90度彎管匯流井 管件代號:90L 90L-100-150	φ100 匯流管 φ100 匯流管	單側 100mm匯流管轉折匯流至連接管	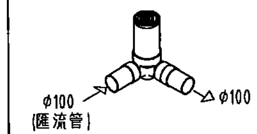 φ100 (匯流管) φ100
8	單側跌落匯流井 管件代號:DR DR-100-150	φ100 匯流管	單側 100mm匯流管高差調整銜接 至200mm連接井	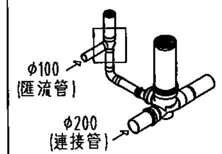 φ100 (匯流管) φ200 (連接管)
9	雙側跌落匯流井 管件代號:DRW DRW-100-150	φ100 (匯流管) φ100 (匯流管)	兩側 100mm匯流管高差調整銜接 至200mm連接井	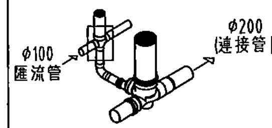 φ100 匯流管 φ200 (連接管)
10	單接側通匯流井 管件代號:90Y 90Y-100-150	φ100 (匯流管) φ100 (匯流管)	單側 100mm匯流管銜接匯流至連接管	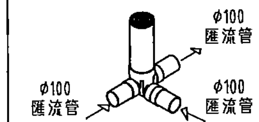 φ100 匯流管 φ100 匯流管 φ100 匯流管

匯流井代號說明：

HYS-100x100-150
- 清除立管口徑
- 匯流管口徑
- 匯流側管口徑(100為糞管，其他為雜排水)
- 匯流井配管模式

備註：
1.住戶端二支雜排水出水口相距1公尺以內採一組"UTW"匯流井施作；出水口相距超過1公尺者，採二組"UT"匯流井施作。
2.住戶端糞管及雜排水出水口相距0.5公尺以內採一組"45YS-UT"匯流井施作；出水口相距超過0.5公尺者，採一組"HYS"接法及一組"UT"匯流井施作。
3.DR(DRW)設置原則應依住戶實際出水口位置就近設置，若施作空間不足及遭遇相關地下管線障礙，經工程司同意後，得改採匯流接頭(WLS)或90°彎管匯流接頭(90L)施作，不另計價。

內政部國土管理署下水道工程分署 SEWER ENGINEERING BRANCH, NATIONAL LAND MANAGEMNET AGENCY, MINISTRY OF THE INTERIOR	臺中市11期重劃區及四張犁地區 污水下水道系統工程- 第3分標(河北路及后庄路等區域)	匯流井相關配合一覽表	工程編號	112-4000-0102-6600-1560	聯聖工程顧問股份有限公司 LANDSEN Engineering Consultants CO.,LTD	圖號 STD-51-183

繪圖	林靜慧	複核	方彥凱
設計	李冠毅	核准	黃俊銘
初核	紀政祥	日期	112.09

技師簽章

本分署簽證並不免除合約廠商及本圖簽認技師之責任

連接井相關配合一覽表

項目	管件名稱	接法示意圖	立體配管圖
1	直型連接井(I型) 代號:ST ST-200-300	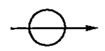	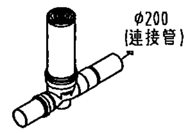
2	單接側通連接井(T型) 代號:90Y 90Y-200-300	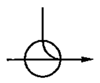	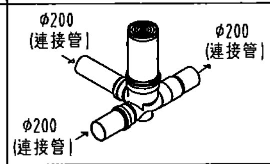
3	雙接側通連接井(X型) 代號:90WY 90WY-200-300	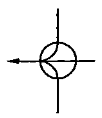	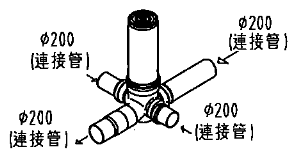
4	起點連接井(O型) 代號:KT KT-200-300	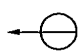	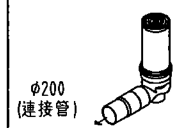
5	90度彎管連接井(L型) 代號:90L 90L-200-300	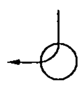	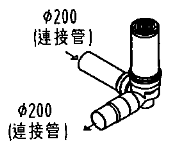
6	兩側合流連接井(Y型) 代號:WLS WLS-200-300	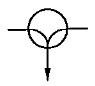	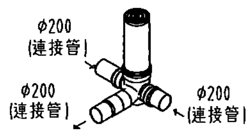
7	30度彎管連接井(V型) 代號:30L 30L-200-300	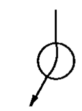	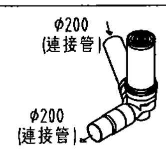

項目	管件名稱	接法示意圖	立體配管圖
8	單側跌落連接井(J型) 代號:DR DR-200-300	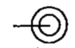	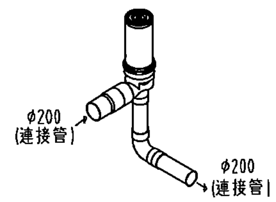

連接井代號說明：

30L-200-300
- 300：豎井管徑
- 200：連接管口徑
- 30L：連接井代號

內政部國土管理署下水道工程分署 SEWER ENGINEERING BRANCH , NATIONAL LAND MANAGEMNET AGENCY , MINISTRY OF THE INTERIOR	臺中市11期重劃區及四張犁地區 污水下水道系統工程- 第3分標(河北路及后庄路等區域)	連接井相關配合一覽表	工程編號	112-4000-0102-6600-1560	聯聖工程顧問股份有限公司 LANDSEN Engineering Consultants CO.,LTD 繪圖 林靜慧 複核 方彥凱 設計 李冠毅 核准 黃俊銘 初核 紀政祥 日期 112.09	圖號 STD 20	152/183

技師簽章 黃俊銘

本分署簽證並不免除合約廠商及本圖簽認技師之責任

尺寸　單位:mm

	A	B	C	D
45YS-UT	100	x100	x80	-150

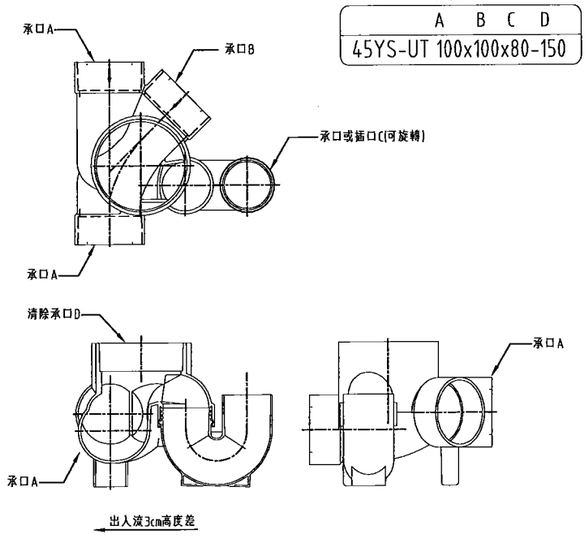

雙接糞管及存水彎側通匯流井(45YS-UT)

NTS

尺寸　單位:mm

	A	B	C
HYS-100x100-150			

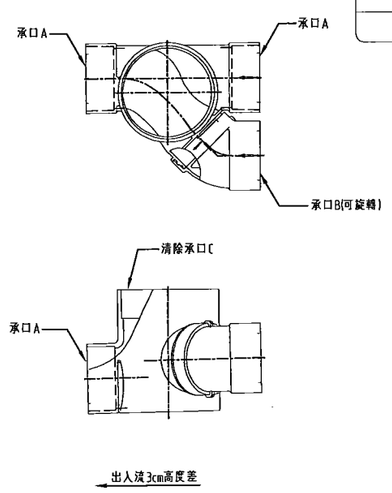

單接糞管側通匯流井(HYS)

NTS

尺寸　單位:mm

	A	B	C
UT-100x80-150			

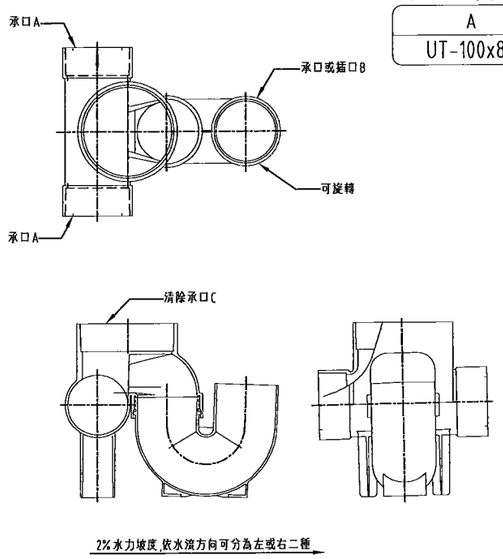

單接存水彎匯流井(UT)

NTS

尺寸　單位:mm

	A	B	C
UTW-100x80-150			
UTW-100x50-150			

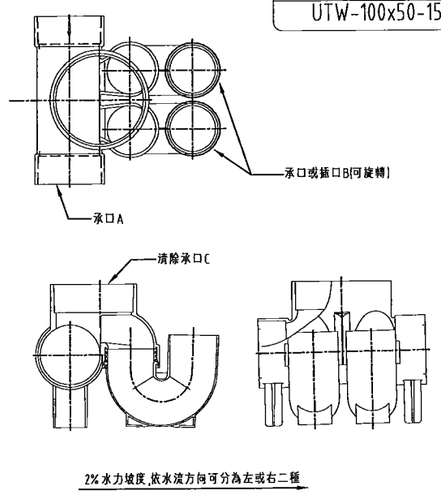

雙接存水彎匯流井(UTW)

NTS

備註：

1.A、B、C所指為標稱管徑。
2.插口：可銜接插入符合CNS1298之PVC B級管,相對管徑之插口。
3.承口：可銜接插入符合CNS1298之PVC B級管,相對管徑之承口。
4.圖面僅供參考，施工廠商須先提送相關圖說，經甲方及工程司核可後，方可使用。

內政部國土管理署下水道工程分署 SEWER ENGINEERING BRANCH , NATIONAL LAND MANAGEMNET AGENCY , MINISTRY OF THE INTERIOR	臺中市11期重劃區及四張犁地區 污水下水道系統工程- 第3分標(河北路及后庄路等區域)	匯流井構造示意圖(一)	工程編號	112-4000-0102-6600-1560	聯盟工程顧問股份有限公司 LANDIEN Engineering Consultants CO.,LTD		
					繪圖	林靜慧	複核	方彥凱
					設計	李冠毅	核准	黃俊銘
					初核	紀政祥	日期	112.09

圖號 TD-552-H-18

技師簽證 黃俊銘 技字第007639號

聯盟工程顧問股份有限公司 工程章

本分署簽證並不免除合約廠商及本圖簽認技師之責任

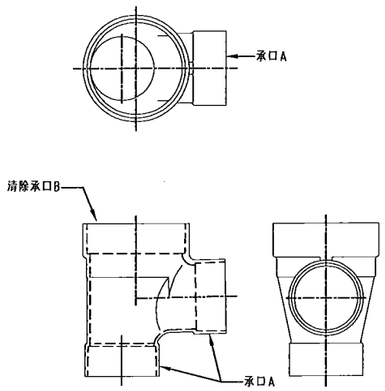

尺寸　單位:mm

A	B
DR-100-150	

單側跌落匯流井(DR)
NTS

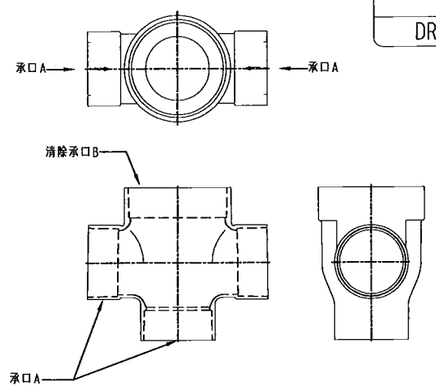

尺寸　單位:mm

A	B
DRW-100x100-150	

雙側跌落匯流井(DRW)
NTS

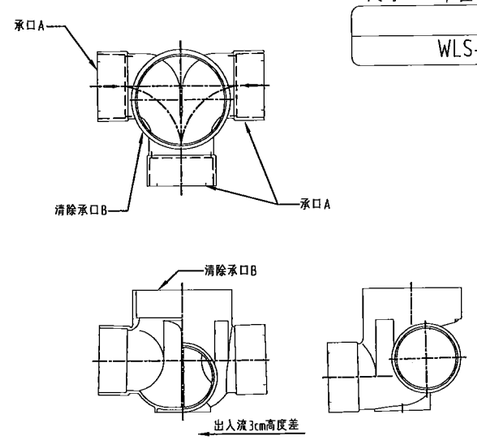

尺寸　單位:mm

A	B
WLS-100-150	

兩側合流匯流井(WLS)
NTS

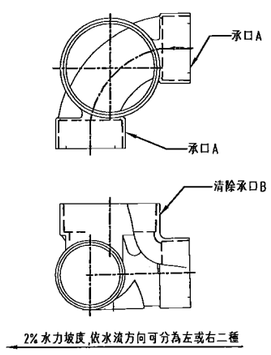

尺寸　單位:mm

A	B
90L-100-150	

90°彎管匯流井(90L)
NTS

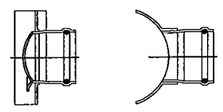

鞍型鑽孔接頭(90SVR 150-300)
NTS

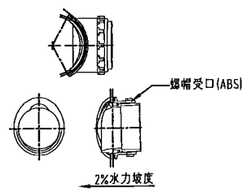

鑽孔接頭(CUES 100-300)
NTS

備註：

1.A、B、C所指為標稱管徑。
2.插口：可銜接插入符合CNS1298之PVC B級管相對管徑之插口。
3.承口：可銜接插入符合CNS1298之PVC B級管相對管徑之承口。
4.圖面僅供參考，施工廠商須先提送相關圖說，經甲方及工程司核可後，方可使用。

內政部國土管理署下水道工程分署 SEWER ENGINEERING BRANCH , NATIONAL LAND MANAGEMNET AGENCY , MINISTRY OF THE INTERIOR	臺中市11期重劃區及四張犁地區 污水下水道系統工程- 第3分標(河北路及后庄路等區域)	匯流井構造示意圖(二)	工程編號	112-4000-0102-6600-1560	聯聖工程顧問股份有限公司 LANDSEN Engineering Consultants CO.,LTD 繪圖 林靜慧 複核 方彥凱 設計 李冠毅 核准 黃俊銘 初核 紀政祥 日期 112.09	圖號 STD 154 / 2 / 123

技師簽證
黃俊銘
聯聖工程顧問股份有限公司
大木工程技師

本分署簽證並不免除合約廠商及本圖簽認技師之責任

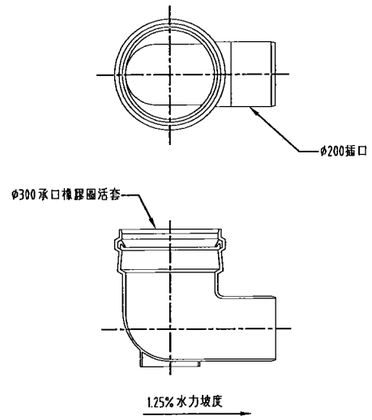

起點連接井(KT)
NTS

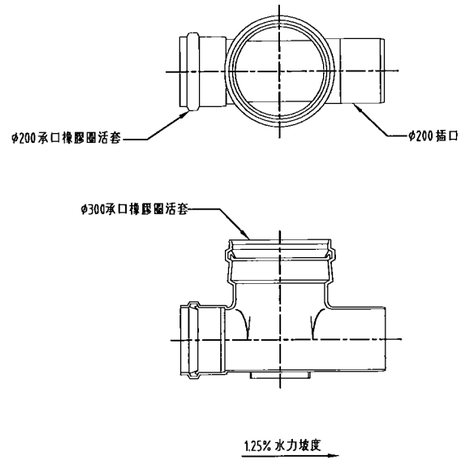

直型連接井(ST)
NTS

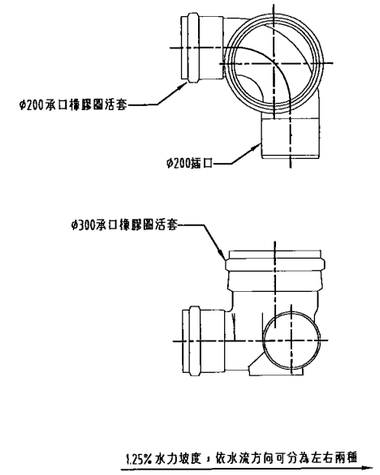

90度彎管連接井(90L)
NTS

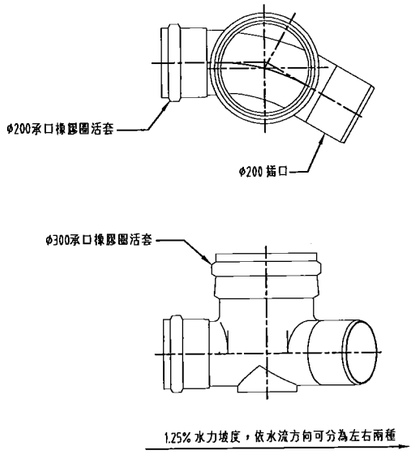

30度彎管連接井(30L)
NTS

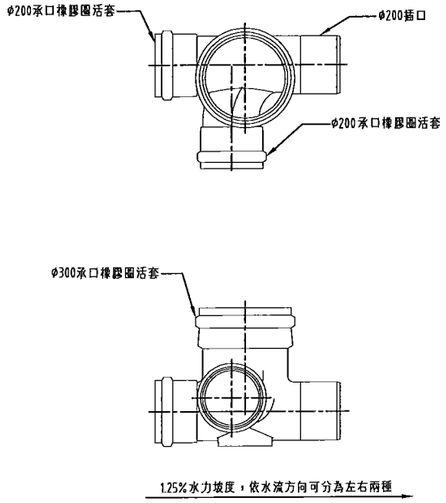

單接側通連接井(90Y)
NTS

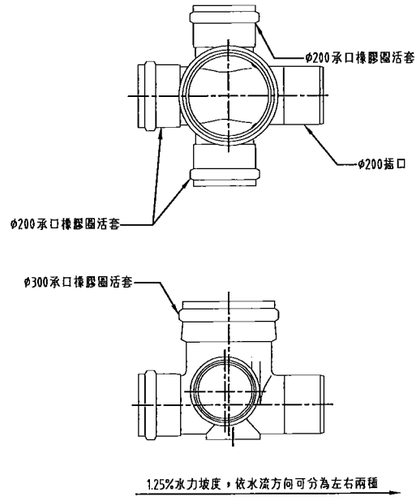

雙接側通連接井(90WY)
NTS

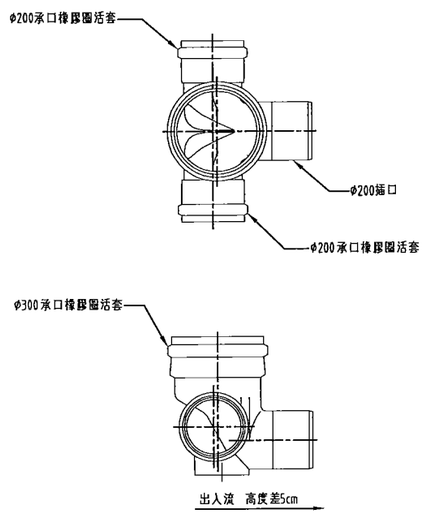

兩側合流連接井(WLS)
NTS

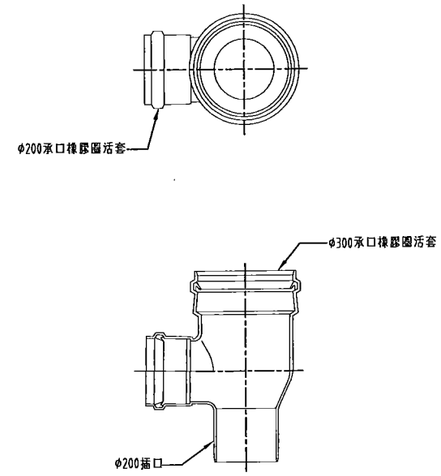

單側跌落連接井(DR)
NTS

備註：
1.圖面僅供參考，施工廠商須先提送相關圖說，經甲方及工程司核可後，方可使用。

內政部國土管理署下水道工程分署 SEWER ENGINEERING BRANCH , NATIONAL LAND MANAGEMNET AGENCY , MINISTRY OF THE INTERIOR	臺中市11期重劃區及四張犁地區 污水下水道系統工程- 第3分標(河北路及后庄路等區域)	連接井構造標準示意圖	工程編號	112-4000-0102-6600-1560	聯型工程顧問股份有限公司 LANDSEN Engineering Consultants CO.,LTD 繪圖 林靜慧 複核 方彥凱 設計 李冠毅 核准 黃俊銘 初核 紀政祥 日期 112.09 圖號 STD 155-23 接圖

聯型工程顧問股份有限公司 黃俊銘 第007030號 水工程技師

本分署簽證並不免除合約廠商及本圖簽認技師之責任

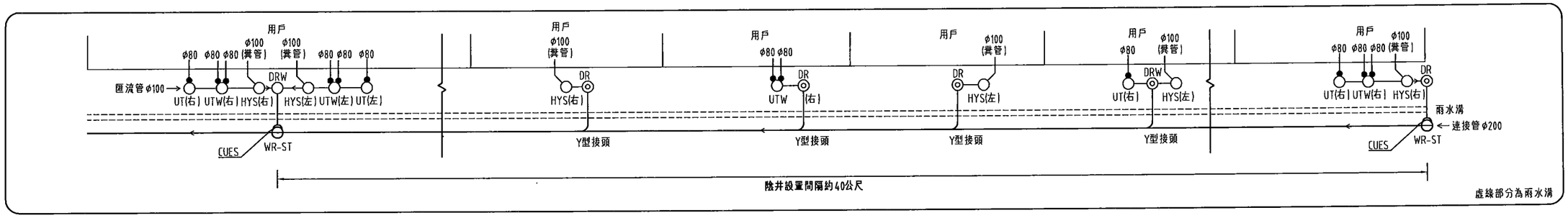

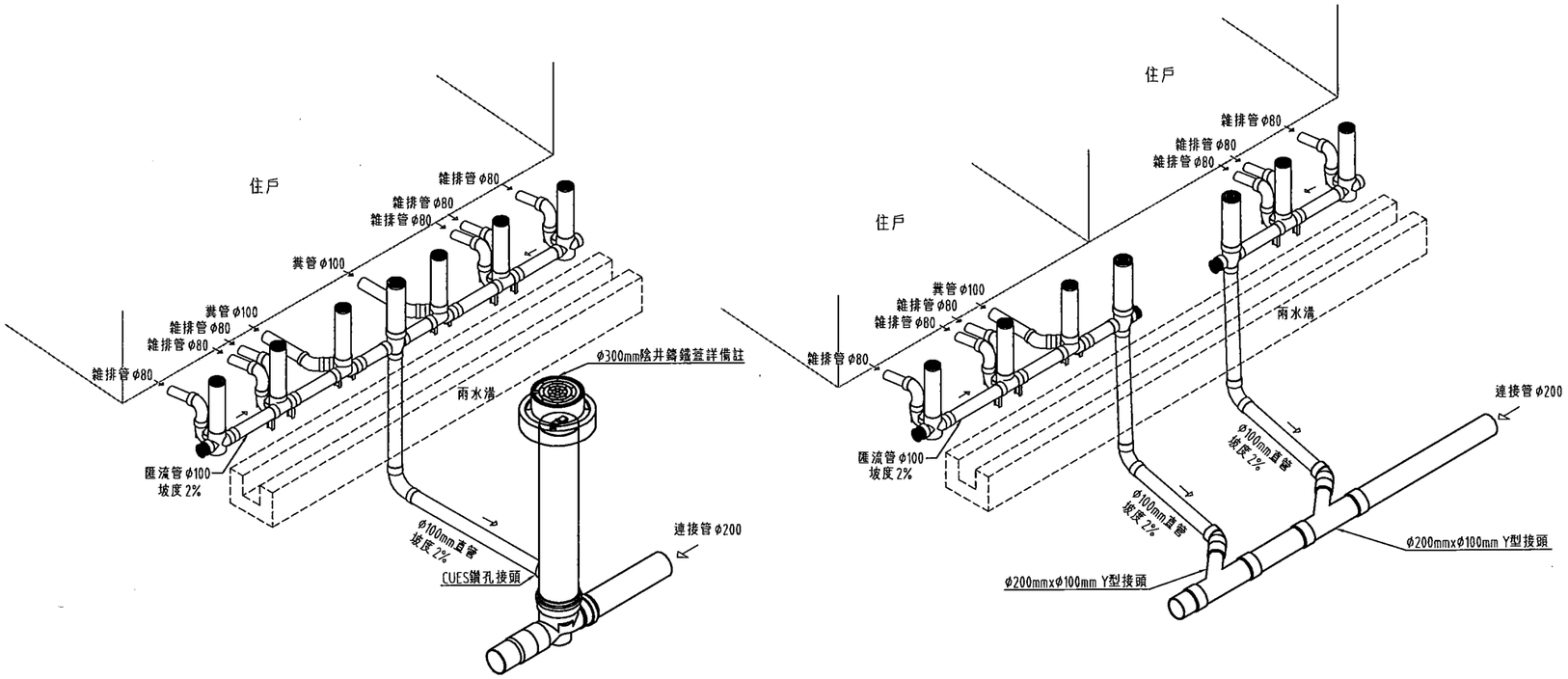

前巷連接管(道路側)配管示意圖

NTS

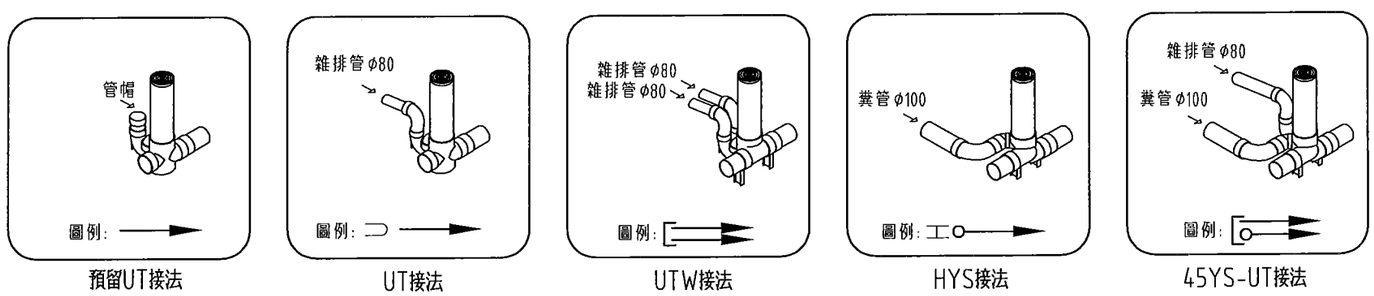

預留UT接法　UT接法　UTW接法　HYS接法　45YS-UT接法

備註：

1.前巷連接管若設置於道路側時，匯流管銜接住戶污水後需穿越水溝銜接連接管．

2.連接井應設置於轉彎處、起始端點，且其最大間距以不超過40m為原則，每棟建物污排水之匯流管，如遇連接井埋設處，則直接銜接入連接井；其餘則需以DR(DRW)及φ200x100mmY型接頭接入巷道連接管．

3.每支匯流管銜接至φ200mm巷道連接管，需敲除水溝方可施作，水溝修復以「排水管溝」計量計價，每棟建物以敲除2處以內為原則．如每棟建物有敲除水溝修復超過2處以上之情況，則需詳繪施工圖報請工程司現勘，考慮以施工接管處整段水溝敲除重做，以「排水管溝」採m實作數量計價．

4.連接井及匯流井接法，其管件應配合現況施作．

5.現場匯流管若因其它因素無法以CUES鑽孔接頭接入WR-ST陰井中，得以異徑接頭擴大管徑接入90Y連接井，不另計價．

6.φ300mm連接井鑄鐵蓋及φ300mm連接井井蓋之設置，需視用戶接管現況平面圖示之標示為主或依工程司指示施作．

7.連接井之設置，需視用戶接管現況平面圖示之標示為主或依工程司指示施作．

8.本施工圖經現場調查後，可因地制宜由乙方提送施工圖，配合現況修正配置，經甲方審查核可後施工．

9.住戶出水口依現場實際狀況做調整，嚴禁縮小出水口管徑．住戶出水口大於φ150mm時，以P型接法單獨接入陰井．

10.原則同棟單側出水口，以獨立匯流管為主．避免兩棟使用同一匯流管，造成日後住戶雖護糾爭．

11.連接井獨立計價．

12.φ100mm匯流管封口費已納入零星工料費，不另計價．

13.預留UT接法使用於兩污混接時，應徵得住戶同意，住戶自行兩污系統分離排放後，並與住戶確認日後雜排管排放位置設置預留UT接法，採實作數量計價．

14.用戶連接至匯流井，彎曲部份原則採「長90°接頭」銜接．

15.DR(DRW)設置應敲住戶實際出水口位置就近設置，前巷出水口原則設置DR，減少水溝敲除量．

技師簽證

黃俊銘

內政部國土管理署下水道工程分署 SEWER ENGINEERING BRANCH , NATIONAL LAND MANAGEMNET AGENCY , MINISTRY OF THE INTERIOR	臺中市11期重劃區及四張犁地區 污水下水道系統工程- 第3分標(河北路及后庄路等區域)	前巷連接管(道路側)配管模式	工程編號	112-4000-0102-6600-1560	聯望工程顧問股份有限公司 LIANWAN Engineering Consultants CO.,LTD

繪圖	林靜慧	複核	方彥凱	圖號	SEW-T30-[illegible]
設計	李冠毅	核准	黃俊銘	比例	1:[illegible]
初核	紀政祥	日期	112.09		

本分署簽證並不免除合約廠商及本圖簽認技師之責任

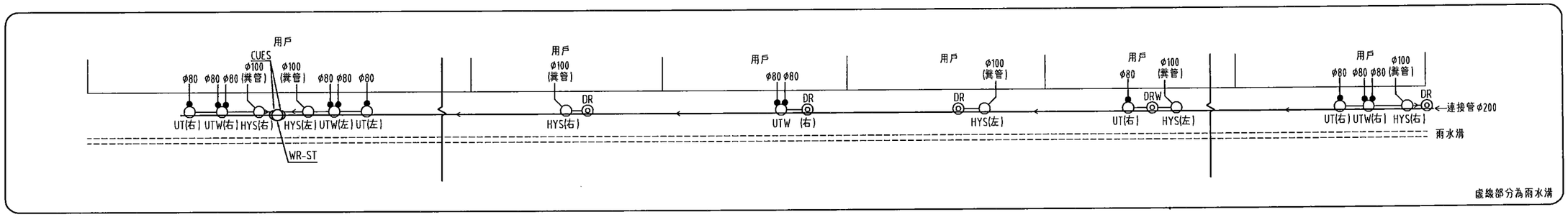

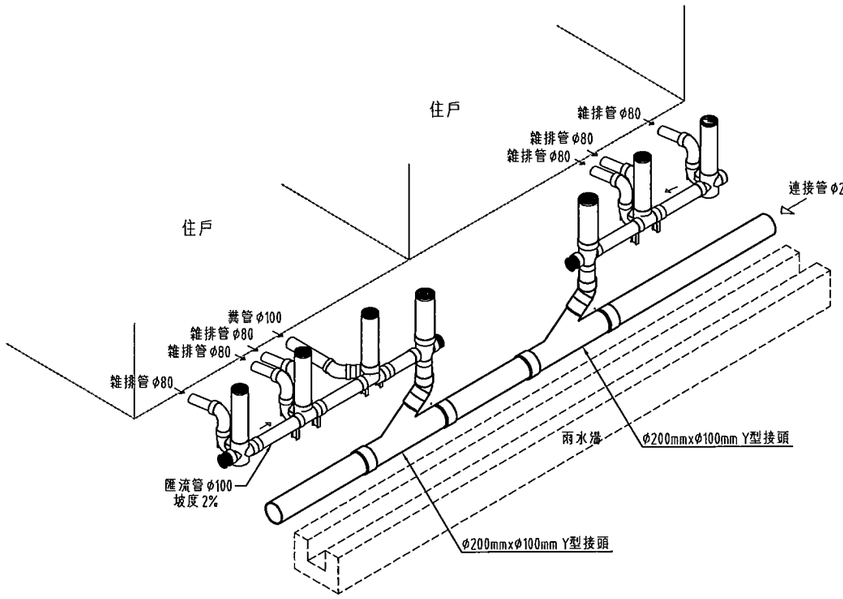

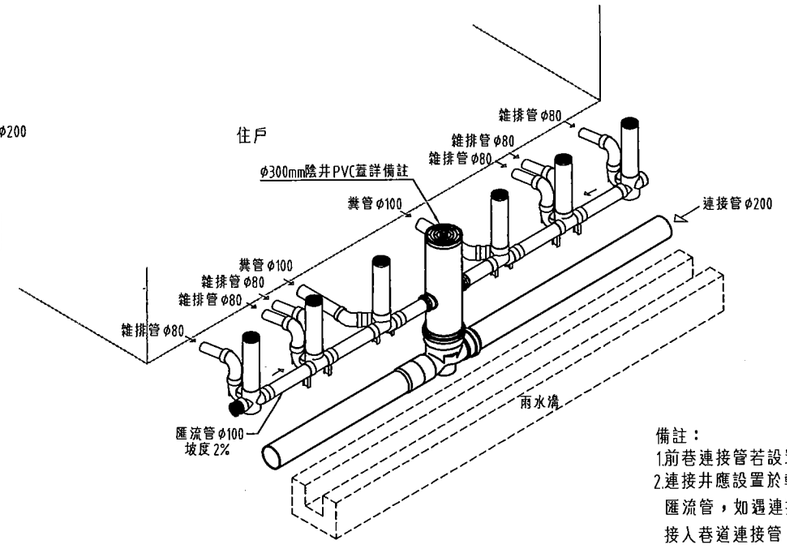

前巷連接管(水溝內側)配管示意圖

NTS

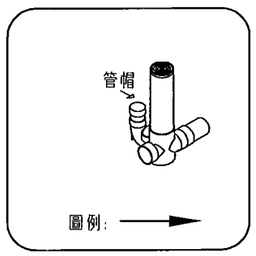

預留UT接法

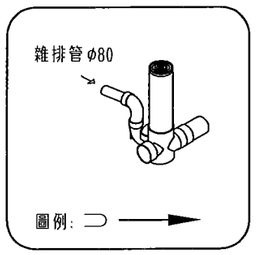

UT接法

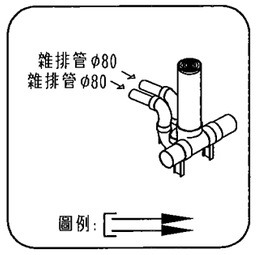

UTW接法

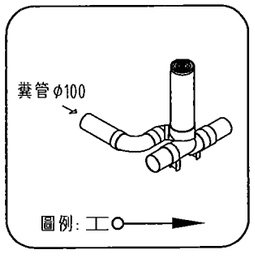

HYS接法

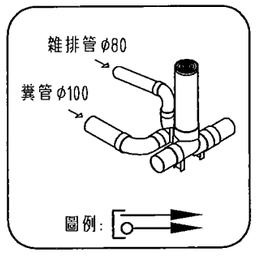

45YS-UT接法

備註：

1.前巷連接管若設置於水溝內側時，匯流管與連接管於水溝同側上下並排施工．
2.連接井應設置於轉彎處、起始端點，其直線段部份則以DR(DRW)取代連接井，每棟建物污排水之匯流管，如遇連接井埋設處，則直接銜接入連接井；其餘則需以DR(DRW)及φ200x100mmY型接頭接入巷道連接管．
3.連接管施做於排水溝內側，施工中拆除之水溝復舊時以「排水管溝」採m實做數量計價．
4.連接井及匯流井接法，其管件應配合現況施作．
5.φ300mm連接井鑄鐵蓋及φ300mm連接井井蓋之設置，需視用戶接管現況平面圖示之標示為主或依工程司指示施作．
6.連接管陰井及DR(DRW)之設置，需視用戶接管現況平面圖示之標示為主或依工程司指示施作，DR(DRW)設置原則應依住戶實際出水口位置就近設置．
7.本施工圖經現場調查後，可因地制宜由乙方提送施工圖，配合現況修正配置，經甲方審查核可後施工．
8.住戶出水口依現場實際狀況做調整，嚴禁縮小出水口管徑．
9.原則同棟單側出水口，以獨立匯流管為主．避免兩棟使用同一匯流管，造成日後住戶維護紛爭．
10.φ100mm匯流管封口費已納入零星工料費，不另計價．
11.預留UT接法使用於雨污混接時，應徵得住戶同意，住戶自行雨污系統分離排放後，並與住戶確認日後雜排管排放位置設置預留UT接法，採實作數量計價．
12.用戶端接至匯流井，彎曲部份原則採「長90°接頭」銜接．

內政部國土管理署下水道工程分署 SEWER ENGINEERING BRANCH , NATIONAL LAND MANAGEMNET AGENCY , MINISTRY OF THE INTERIOR	臺中市11期重劃區及四張犁地區 污水下水道系統工程- 第3分標(河北路及后庄路等區域)	前巷連接管(水溝內側)配管模式	工程編號	112-4000-0102-6600-1560	聯聖工程顧問股份有限公司 LANDSEN Engineering Consultants CO.,LTD 繪圖 林靜慧 複核 方彥凱 設計 李冠毅 核准 黃俊銘 初核 紀政祥 日期 112.09	技師簽證 黃俊銘 第007636號 大工程技師	

本分署簽證並不免除合約廠商及本圖簽認技師之責任

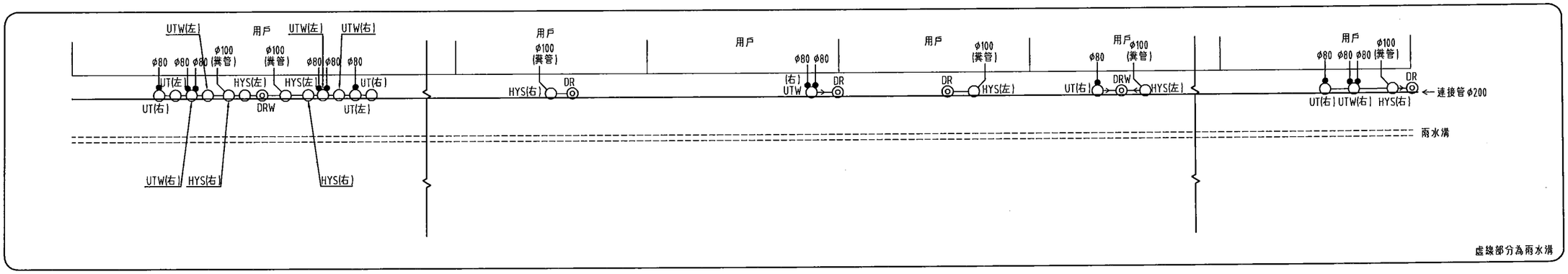

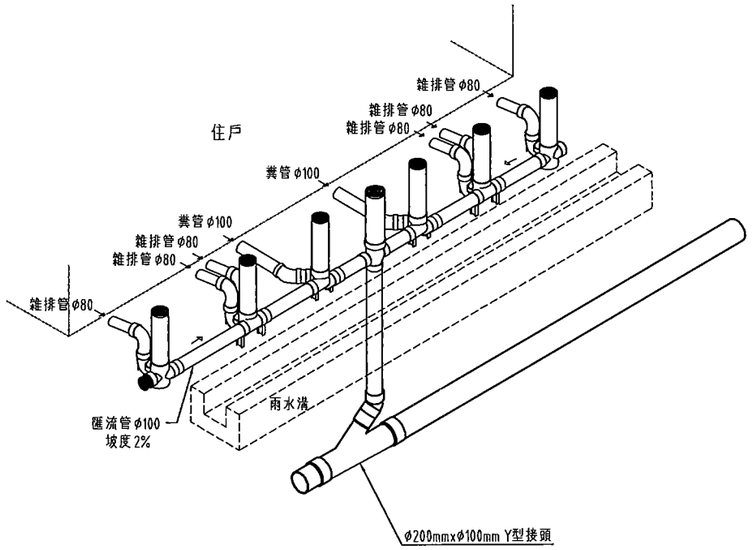

後巷連接管(0.75m≦後巷寬度<1.5m)配管示意圖

NTS

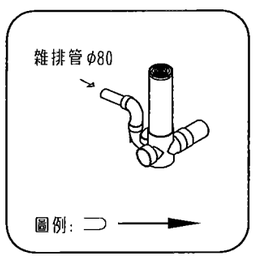

UT接法

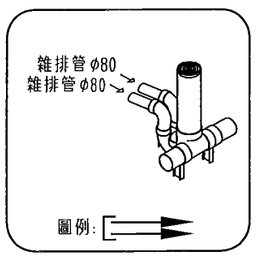

UTW接法

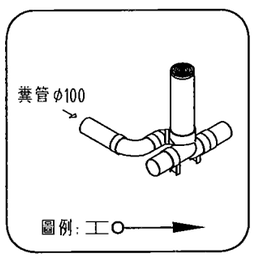

HYS接法

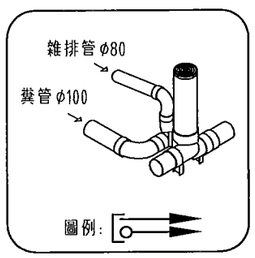

45YS-UT接法

備註：

1.側後巷寬度介於75cm～150cm時，匯流管與連接管於水溝原則採單側上下並排施工，如因現場巷寬不足，經工程司同意後，得採同側上下並排施工．

2.連接井應設置於轉彎處、起始端點，其直線段部份則以DR(DRW)取代陰井，每棟建物污排水之匯流管，如遇連接井埋設處，則直接銜接入連接井；其餘則需以DR(DRW)及φ200x100mmY型接頭接入巷道連接管．

3.連接井及匯流井接法，其管件應配合現況選用及施作．

4.φ300mm連接井鑄鐵蓋及φ300mm連接井井蓋之設置，需視用戶接管現況平面圖示之標示為主或依工程司指示施作．

5.連接管陰井及DR(DRW)之設置，需視用戶接管現況平面圖示之標示為主或依工程司指示施作．

6.本施工圖經現場調查後，可因地制宜由乙方提送施工圖，配合現況修正配置，經甲方審查核可後施工．

7.住戶出水口依現場實際狀況做調整，嚴禁縮小出水口管徑．

8.原則同棟單側出水口，以獨立匯流管為主，避免兩棟使用同一匯流管，造成日後住戶維護紛爭．

9.連接井獨立計價．

10.φ100mm匯流管封口費已納入零星工料費，不另計價．

11.用戶端接至匯流井，彎曲部份原則採「長90」接頭上銜接．

12.DR(DRW)設置應依住戶實際出水口位置就近設置．

內政部國土管理署下水道工程分署 SEWER ENGINEERING BRANCH , NATIONAL LAND MANAGEMNET AGENCY , MINISTRY OF THE INTERIOR	臺中市11期重劃區及四張犁地區 污水下水道系統工程- 第3分標(河北路及后庄路等區域)	側後巷連接管(0.75m≦側後巷寬度<1.5m)配管模式	工程編號	112-4000-0102-6600-1560	樹聖工程顧問股份有限公司 LANDSEN Engineering Consultants CO.,LTD			
					繪圖	林靜慧	複核	方彥凱
					設計	李冠毅	核准	黃俊銘
					初核	紀政祥	日期	112.09

技師簽證

黃俊銘 大工程技師

本分署簽證並不免除合約廠商及本圖簽認技師之責任

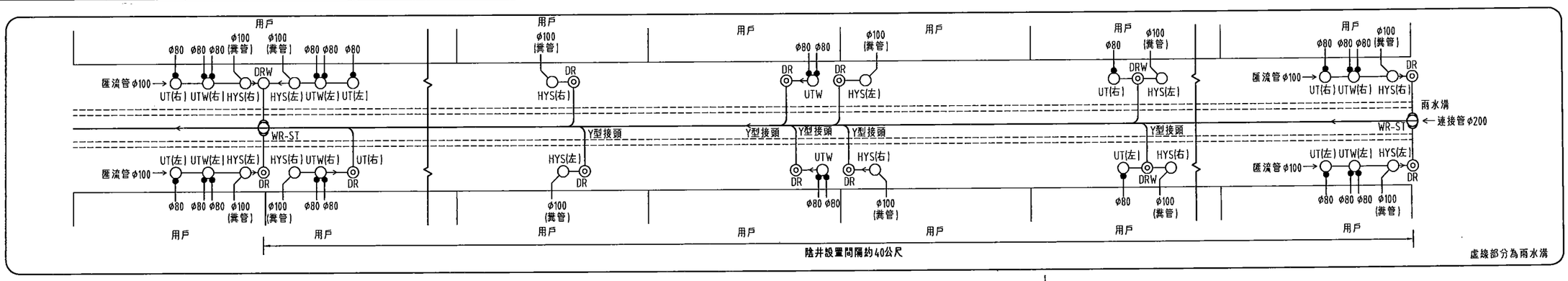

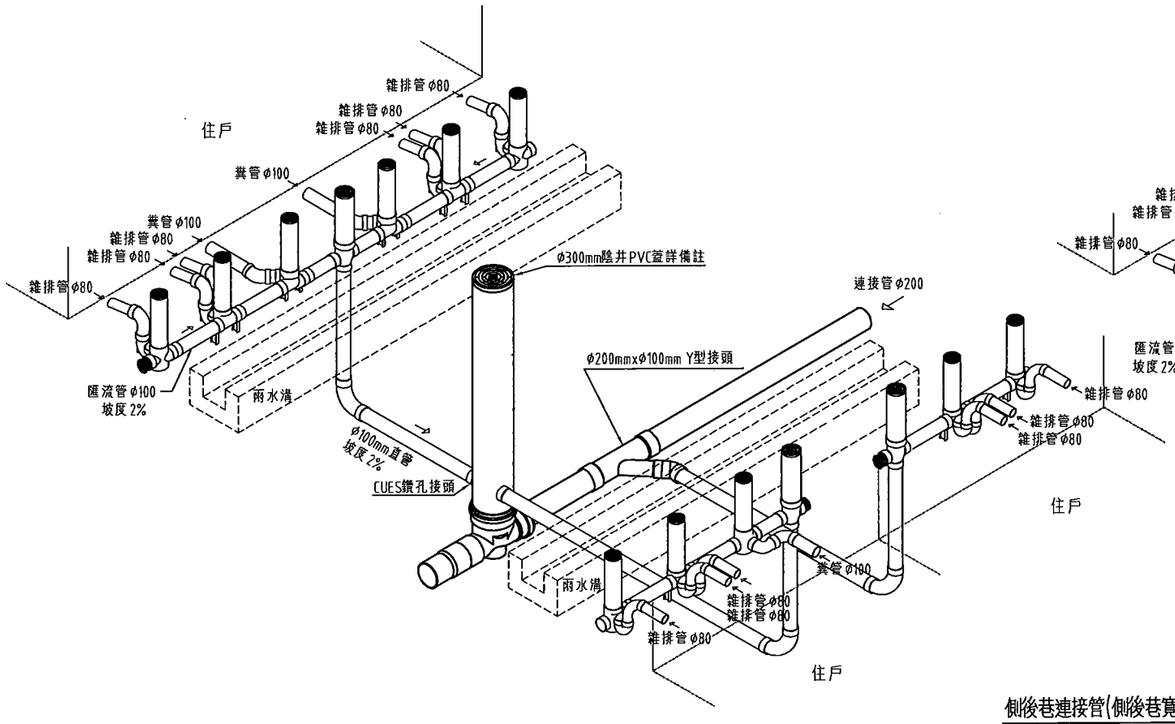

側後巷連接管(側後巷寬度≧1.5m)配管示意圖

NTS

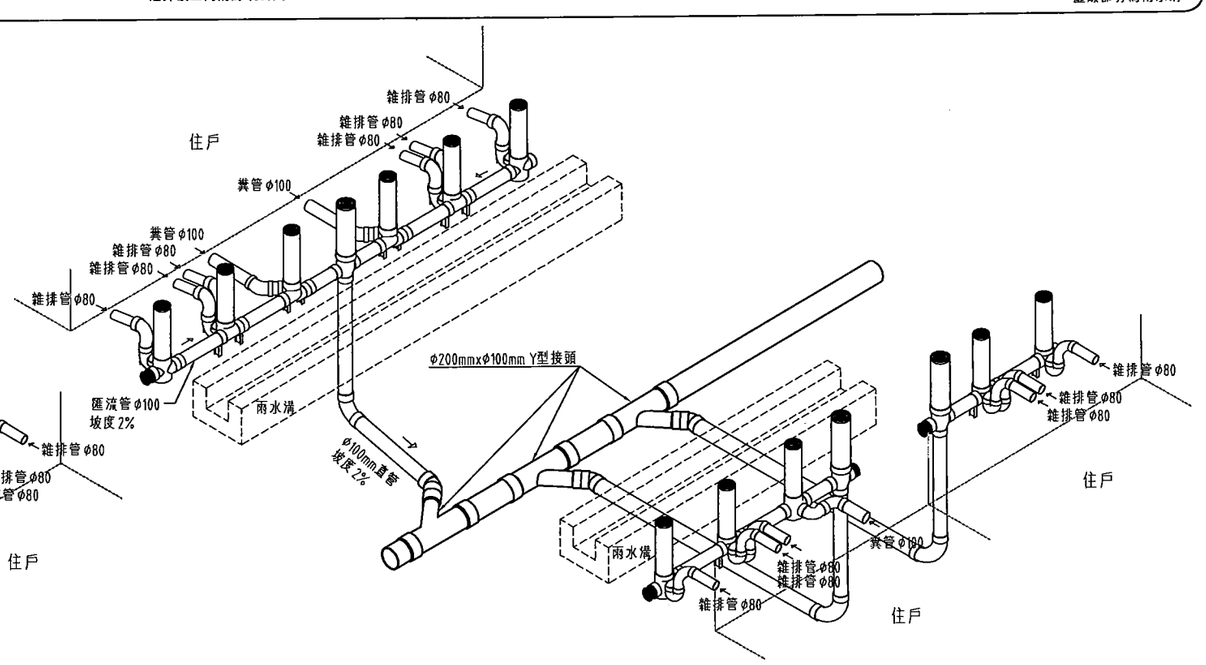

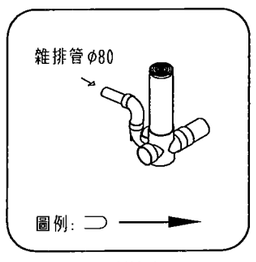

UT接法

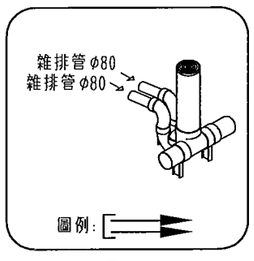

UTW接法

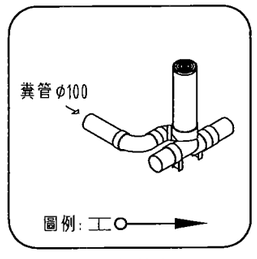

HYS接法

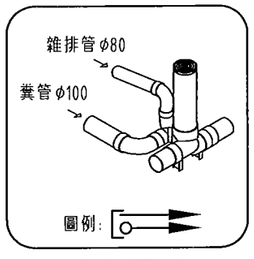

45YS-UT接法

備註：

1.側後巷寬度大於150cm時，兩匯流管皆需穿越水溝銜接連接管．

2.連接井應設置於轉彎處、起始端點，且其最大間距以不超過40m為原則，每棟建物污排水之匯流管，如遇連接井埋設處，則直接銜接入連接井；其餘則需以DR(DRW)及φ200x100mmY型接頭接入巷道連接管．

3.連接井及匯流井接法，其管件應配合現況選用及施作．

4.φ300mm連接井鑄鐵蓋及φ300mm連接井井蓋之設置，需視用戶接管現況平面圖示之標示為主或依工程司指示施作．

5.連接井之設置，需視用戶接管現況平面圖示之標示為主或依工程司指示施作，DR(DRW)設置原則應依住戶實際出水口位置就近設置．

6.本施工圖經現場調查後，可因地制宜由乙方提送施工圖，配合現況修正配置，經甲方審查核可後施工．

7.住戶出水口依現場實際狀況微調整，嚴禁縮小出水口管徑．

8.原則同棟單側出水口，以獨立匯流管為主，避免兩棟使用同一匯流管，造成日後住戶維護糾爭．

9.連接井獨立計價．

10.φ100mm匯流管計口費已納入零星工料費，不另計價．

11.用戶端接至匯流井，彎曲部份採「長90°接頭」銜接．

12.DR(DRW)設置應依住戶實際出水口位置就近設置．

內政部國土管理署下水道工程分署 SEWER ENGINEERING BRANCH , NATIONAL LAND MANAGEMNET AGENCY , MINISTRY OF THE INTERIOR	臺中市11期重劃區及四張犁地區 污水下水道系統工程- 第3分標(河北路及后庄路等區域)	側後巷連接管(側後巷寬度≧1.5m)配管模式	工程編號	112-4000-0102-6600-1560	聯盟工程顧問股份有限公司 LAUSEN Engineering Consultants CO.,LTD			
					繪圖	林靜慧	複核	方彥凱
					設計	李冠毅	核准	黃俊銘
					初核	紀政祥	日期	112.09

聯盟工程顧問股份有限公司 技師簽章 STD. 109 號 第007038號 工程技

本分署簽證並不免除合約廠商及本圖簽認技師之責任

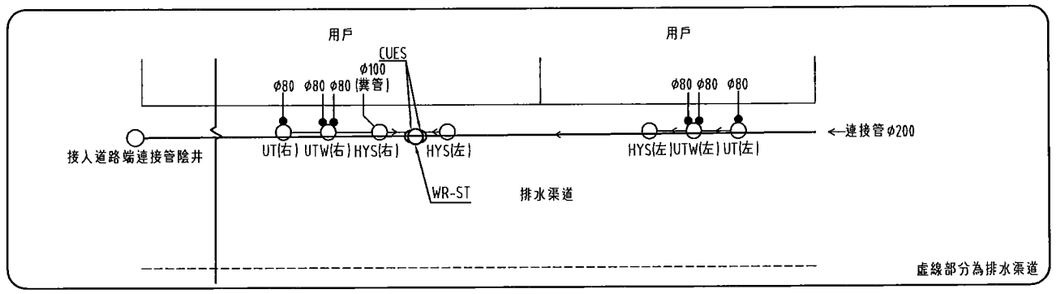

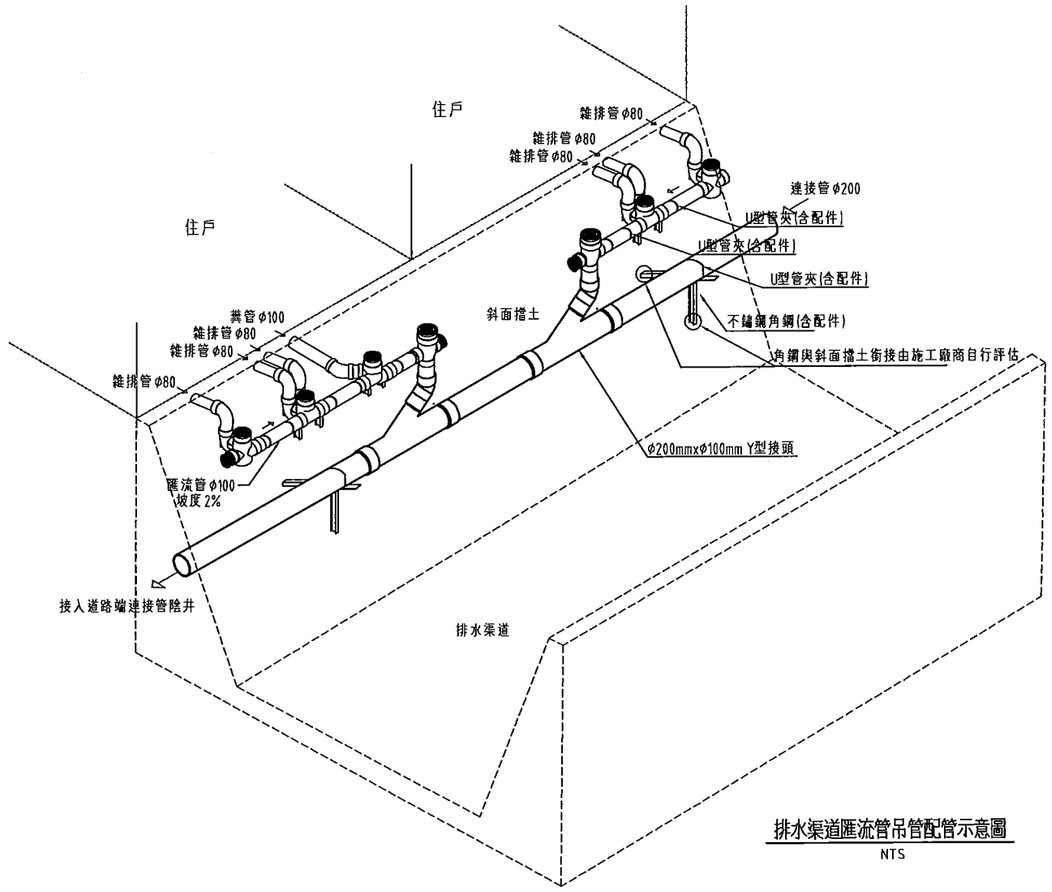

排水渠道匯流管吊管配管示意圖

NTS

備註：

1.有關渠道污水吊管施工需配合甲方指示辦理施作．

2.渠道吊管施工管材原則採用塑化管(PE)，如其他因素經甲方審查核可後可改由PVC施作．

3.渠道吊管施工以不銹鋼角鋼固定於渠道斜面擋土，為因應現況需求由廠商自行評估不銹鋼角鋼與渠道斜面擋土銜接方式，可足以承載匯流管及連接管重量為原則．

4.渠道吊管施工不銹鋼角鋼原則每座清除孔設置一處及每1m直管設置一處，並以U型管夾(含螺絲)固定污水管於角鋼上，避免移動或脫落．

5.渠道吊管施工圖經現場調查後，可因地制宜由乙方提送施工圖，配合現況修正配置，經甲方審查核可後施工．

6.住戶出水口依現場實際狀況做調整，嚴禁縮小出水口管徑．

7.φ100mm匯流管封口費已納入零星工料費，不另計價．

8.用戶端接至匯流井，彎曲部份原則採「長90°接頭」銜接．

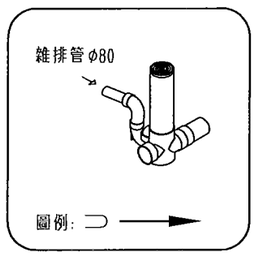

UT接法

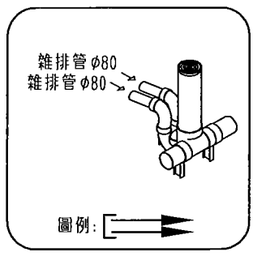

UTW接法

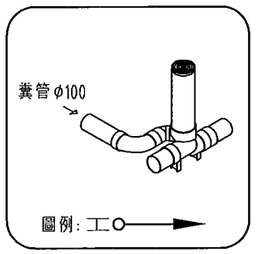

HYS接法

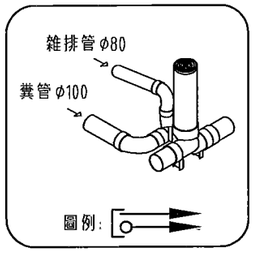

45YS-UT接法

內政部國土管理署下水道工程分署 SEWER ENGINEERING BRANCH , NATIONAL LAND MANAGEMNET AGENCY , MINISTRY OF THE INTERIOR	臺中市11期重劃區及四張犁地區 污水下水道系統工程- 第3分標(河北路及后庄路等區域)	排水渠道匯流管吊管配管模式	工程編號	112-4000-0102-6600-1560	林聖工程顧問股份有限公司 LANDSEN Engineering Consultants CO.,LTD			
					繪圖	林靜慧	複核	方彥凱
					設計	李冠毅	核准	黃俊銘
					初核	紀政祥	日期	112.09

圖號 STD 169 28 / 183

技師簽證 黃俊銘 第007630號 林聖工程顧問股份有限公司 土木工程技師

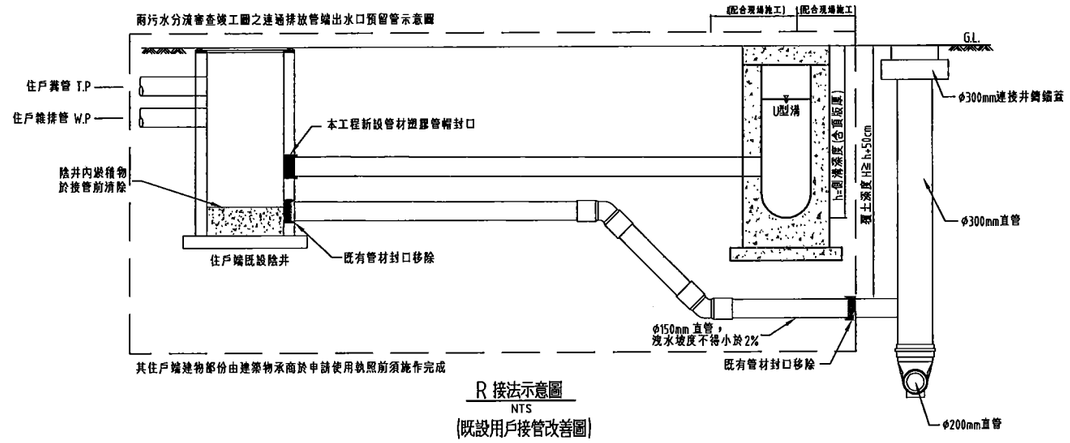

R 接法示意圖
NTS
(既設用戶接管改善圖)

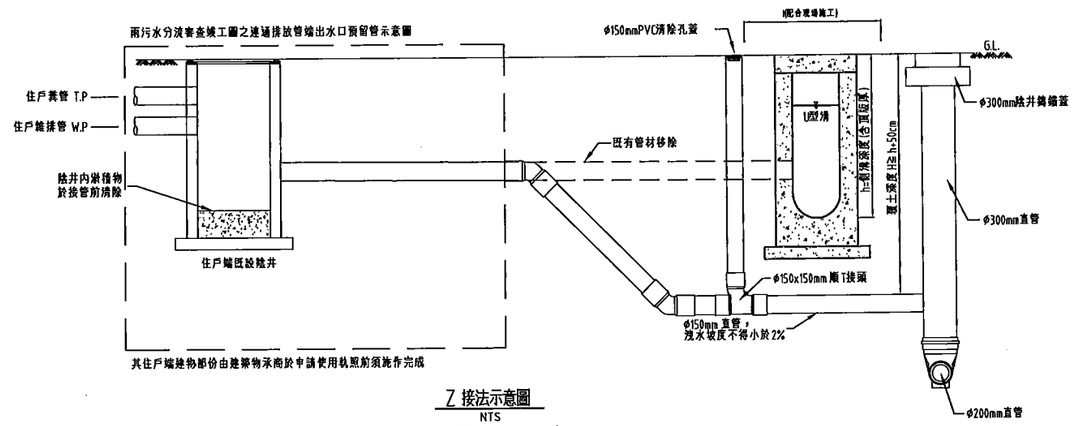

Z 接法示意圖
NTS
(既設用戶接管改善圖)

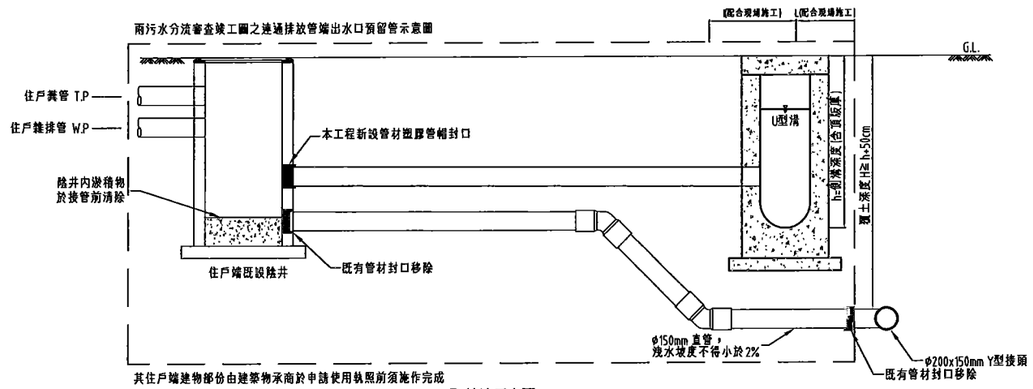

R 接法示意圖
NTS
(既設用戶接管改善圖)

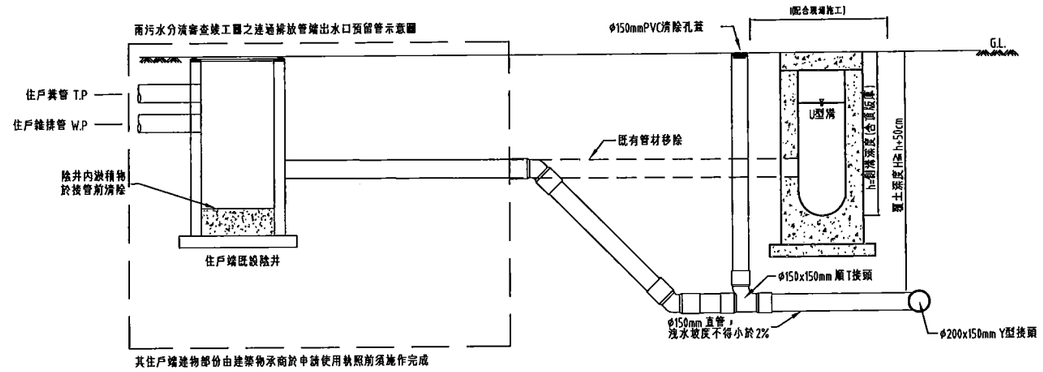

Z 接法示意圖
NTS
(既設用戶接管改善圖)

備註：

1.所有尺寸除特別註明者外，均以公分為單位。
2.建物地下室抽水機排水出水口、糞管在接管時，不設存水彎且單獨接管，不得與其它排水出口串連混接。
3.原有化糞池抽乾、消毒、回填等作業,必須在協調住戶同意接管及不影響建物結構原則下施作，該糞管需接至化糞池排入口，如原有化糞池有透氣管者，應將其一併銜接處理，維持原有功能。
4.雨水管、混接管(經測試為雨、污水混流接管者)接入新築水溝，俟住戶雨、污分離後，再申請將污水接管。
5.銜接住戶污水管相關管材另件須配合現場實際尺寸施作。
6.括號內標示須配合現場實際施作。
7.水溝內側至住戶端新設管線回填方式，先由管線下方10cm回填砂至管線上方30cm，之後回填CLSM至路面下10cm，再澆置210kgf/cm²混凝土至路面。
8.R、Z接法水溝外至連接管間管線下方10cm回填砂至管線上方30cm，再回填CLSM至路面下10cm，最後鋪設AC。
9.管帽封口須與側溝牆壁齊平，周圍修復抹平，側溝底部不得有廢棄物，以保持側溝暢通。
10.住戶端既設陰井內淤積物清疏，納入「廢棄物清理」併入接法單價內，以一式計價。
11.R、Z接法，用戶端若設有自設陰井則可不須施作清除孔或陰井設施。

內政部國土管理署下水道工程分署 SEWER ENGINEERING BRANCH , NATIONAL LAND MANAGEMNET AGENCY , MINISTRY OF THE INTERIOR	臺中市11期重劃區及四張犁地區 污水下水道系統工程- 第3分標(河北路及后庄路等區域)	用戶接管匯流管及連接管配管模式施工標準圖(R),(Z)	工程編號	112-4000-0102-6600-1560	聯盟工程顧問股份有限公司 LANDSEA Engineering Consultants CO.,LTD 繪圖 林靜慧 複核 方彥閔 設計 李冠毅 核准 黃俊銘 初核 紀政祥 日期 112.09 技師簽證 黃俊銘 第007635號 S-D-361

本分署簽證並不免除合約廠商及本圖簽認技師之責任

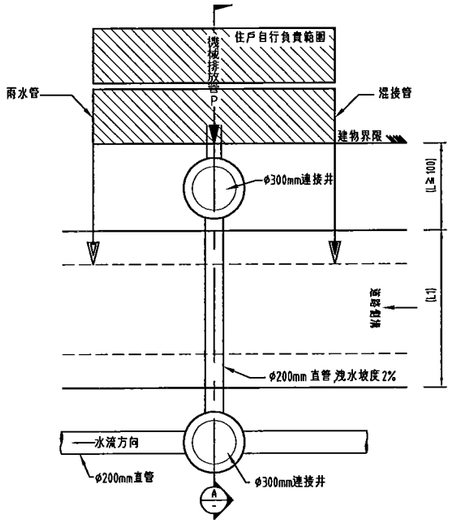

P 接法示意圖
NTS
機械式排放平面圖(水溝內側空間充足)

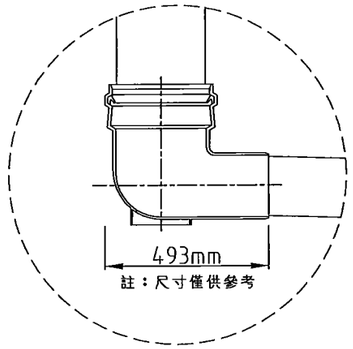

詳圖 1
NTS

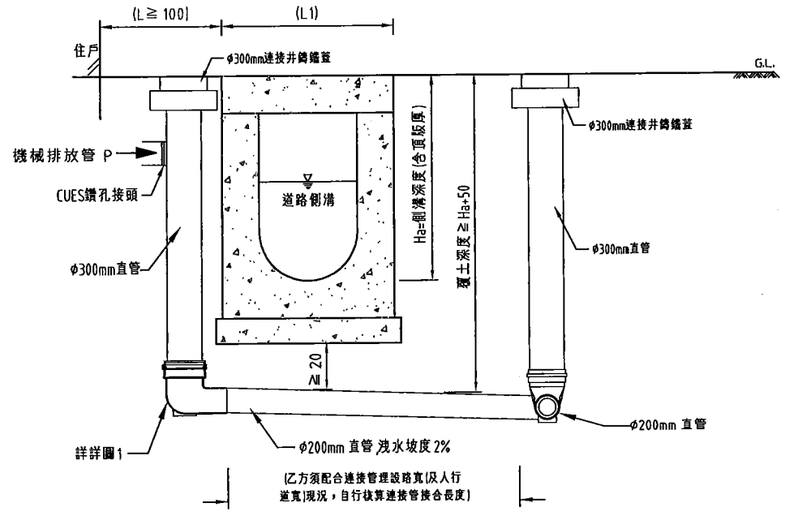

P 接法示意圖 A
NTS
機械式排放剖面圖(水溝內側空間充足)

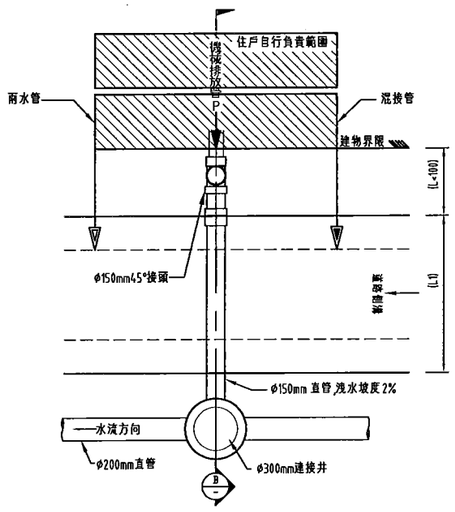

P 接法示意圖
NTS
機械式排放平面圖(水溝內側空間有限)

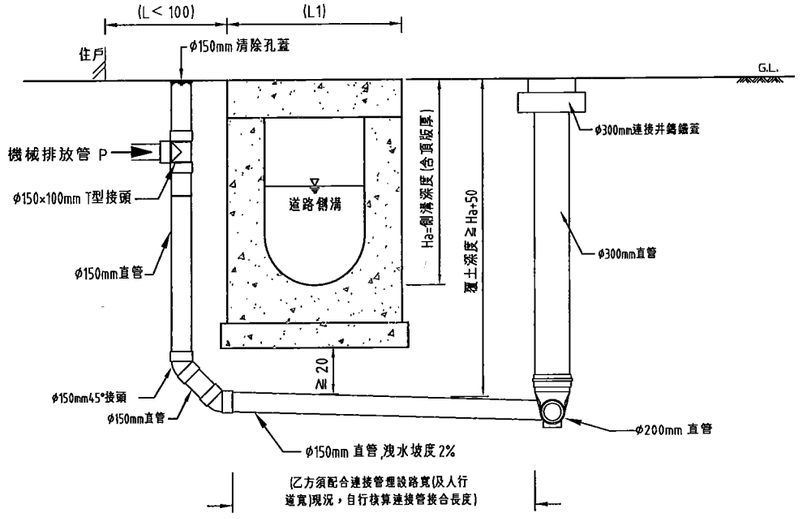

P 接法示意圖 B
NTS
機械式排放剖面圖(水溝內側空間有限)

備註：

1.所有尺寸除特別註明者外，均以公分為單位．
2.建物地下室抽水機排水出水口、糞管在接管時，不設存水彎且單獨接管，不得與其它排水出口串連混接．
3.原有化糞池抽乾、消毒、回填等作業，必須在協調住戶同意接管及不影響建物結構原則下施作，該糞管需接至化糞池排入口，如原有化糞池有透氣管者，應將其一併銜接處理，維持原有功能．
4.雨水管、混接管（經測試為雨、污水混流接管者）接入新築水溝，俟住戶雨、污分離後，再申請將污水接管．
5.銜接住戶污水管相關管材另件須配合現場實際尺寸施作．
6.括號內標示須配合現場實際施作．
7.水溝內側至住戶端新設管線回填方式，先由管線下方10cm回填砂至管線上方30cm，之後回填CLSM至路面下10cm，再澆置210kgf/cm² 混凝土至路面．
8.P接法水溝外至連接管間管線下方10cm回填砂至管線上方30cm，再回填CLSM至路面下10cm，最後鋪設AC．
9.機械排水銜接道路段檢井或人孔設施選用原則：深度≧2.5m時採用P900人孔，深度<2.5m時採用埋設陰井．

內政部國土管理署下水道工程分署 SEWER ENGINEERING BRANCH , NATIONAL LAND MANAGEMNET AGENCY , MINISTRY OF THE INTERIOR	臺中市11期重劃區及四張犁地區 污水下水道系統工程- 第3分標(河北路及后庄路等區域)	用戶接管匯流管及連接管配管模式施工標準圖(P)	工程編號	112-4000-0102-6600-1560	利奧工程顧問股份有限公司 LEADSEN Engineering Consultants CO.,LTD		
					繪圖 林靜慧	複核 方彥凱	
					設計 李冠毅	核准 黃俊銘	
					初核 紀政祥	日期 112.09	

圖號 162
30

技師簽章

利奧工程顧問股份有限公司 第007638號 土木工程技師

本分署簽證並不免除合約廠商及本圖簽認技師之責任

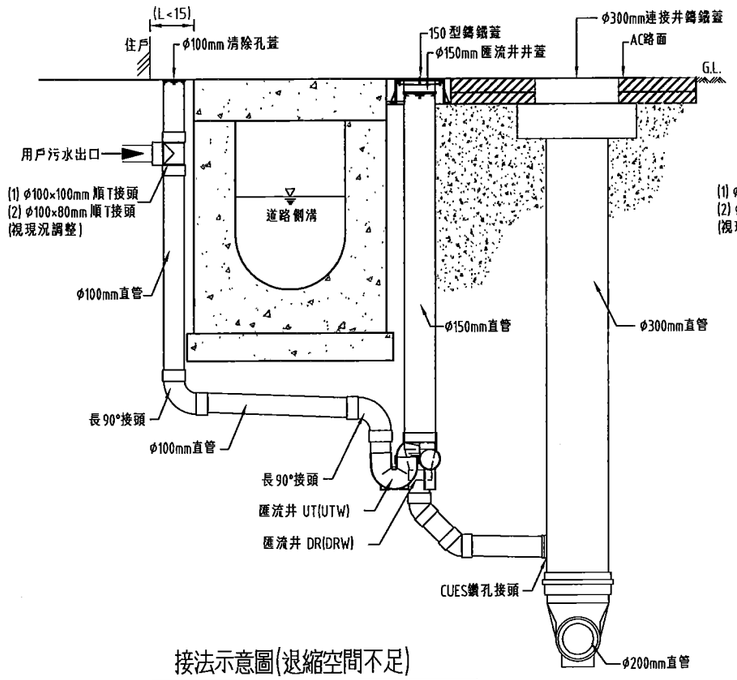

接法示意圖(退縮空間不足)

NTS

道路側排放剖面圖-1

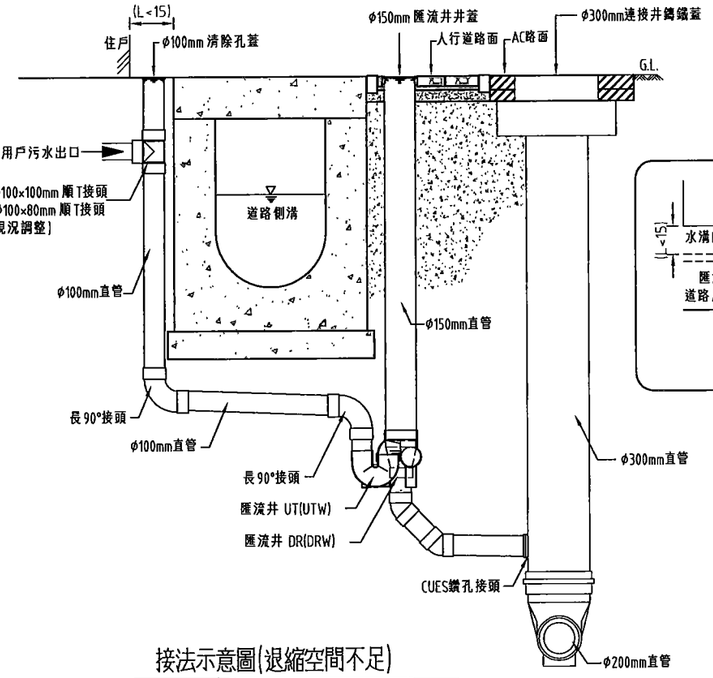

接法示意圖(退縮空間不足)

NTS

人行道路側排放剖面圖-1

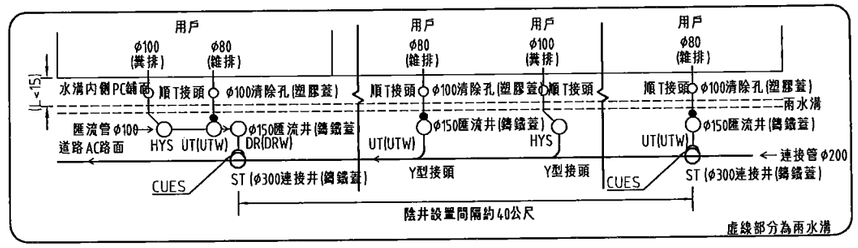

道路側排放平面圖

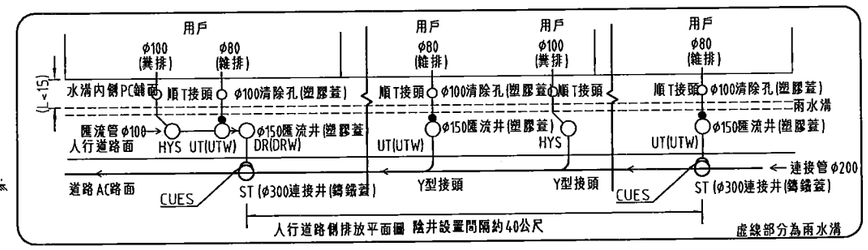

人行道路側排放平面圖

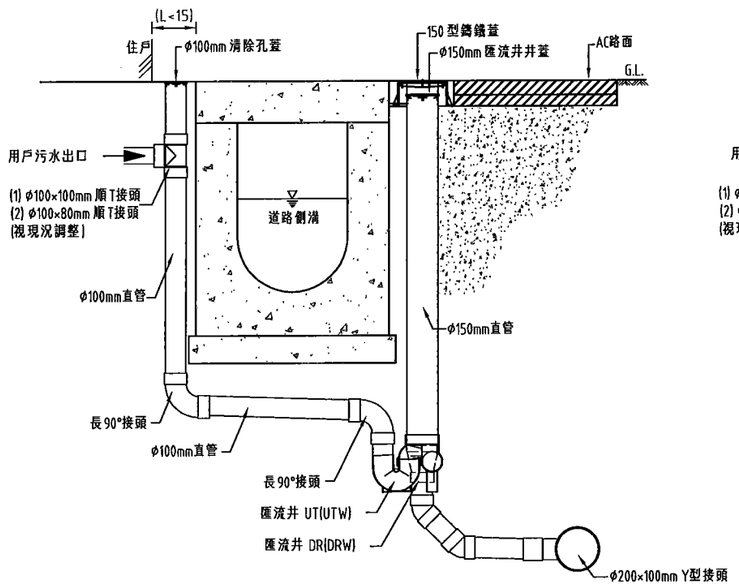

接法示意圖(退縮空間不足)

NTS

道路側排放剖面圖-2

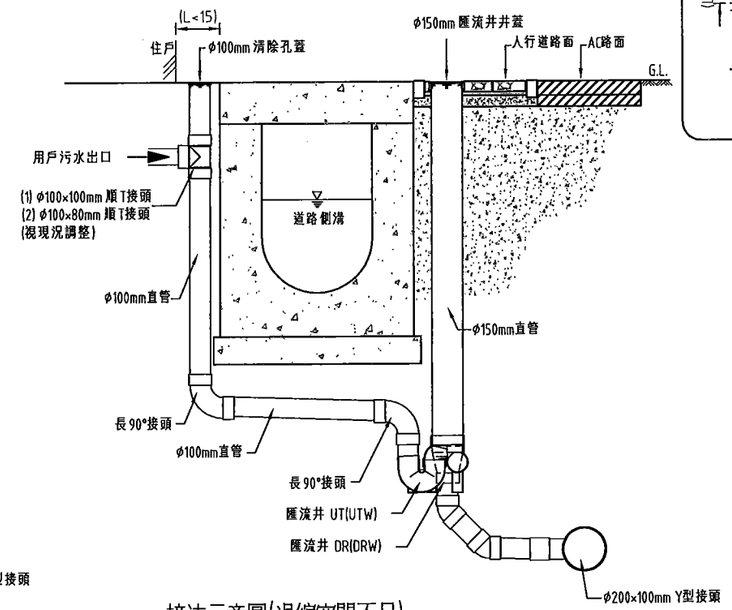

接法示意圖(退縮空間不足)

NTS

人行道路側排放剖面圖-2

備註：

1.所有尺寸除特別註明者外，均以公分為單位．
2.水溝修復時依原由水溝尺寸及形式修復．
3.清除孔包覆於水溝壁體時，必需考量水溝壁體厚度，需完全包覆管件不得露現．
4.原有化糞池抽乾、消毒、回填等作業，必須在協調住戶同意接管及不影響建物結構原則下施作，該糞管需接至化糞池排入口，如原有化糞池有透氣管者，應將其一併銜接處理，維持原有功能．
5.兩水管、混接管（經測試為雨、污水混流接管者）接入新築水溝，俟住戶雨、污水分離後，再申請將污水接管．
6.銜接住戶污水管相關管材另件須配合現場實際尺寸施作．
7.住戶出水口依現場實際狀況做調整，嚴禁縮小出水口管徑．
8.現場施作時如有標準圖不足處時，可因地制宜由乙方提送施工圖，配合現況修正配置，經甲方審查核可後施工．
9.住戶污水型式（雜排或糞排），依現實際試水成果，配合相對應匯流管件銜接（UT，HYS，UTW，45HYS-UT）．
10.水溝內側配管無法施作時，可採用此接管配管．

內政部國土管理署下水道工程分署 SEWER ENGINEERING BRANCH , NATIONAL LAND MANAGEMNET AGENCY , MINISTRY OF THE INTERIOR	臺中市11期重劃區及四張犁地區 污水下水道系統工程- 第3分標(河北路及后庄路等區域)	建築退縮線不足配管模式	工程編號	112-4000-0102-6600-1560	聯盟工程顧問股份有限公司 LANDIEN Engineering Consultants CO.,LTD 繪圖 林靜慧 複核 方彥凱 設計 李冠毅 核准 黃俊銘 初核 紀政祥 日期 112.09

圖號 163 / 83 / 31

聯盟工程顧問股份有限公司 建築師事務所 第007838號 工程專用章

本分署簽證並不免除合約廠商及本圖簽認技師之責任

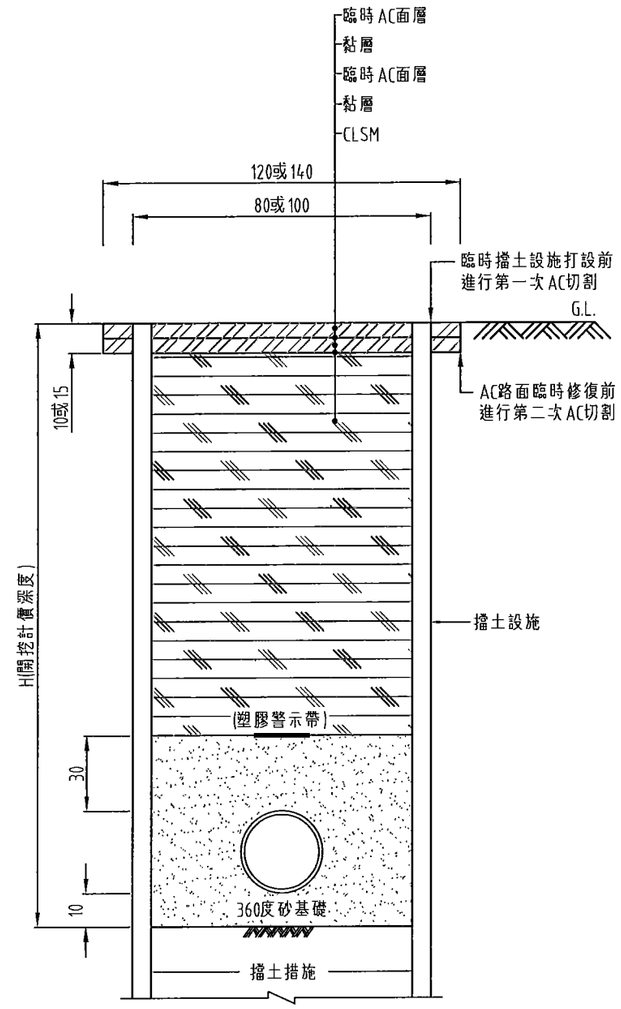

巷道連接管(道路)開挖示意圖
NTS

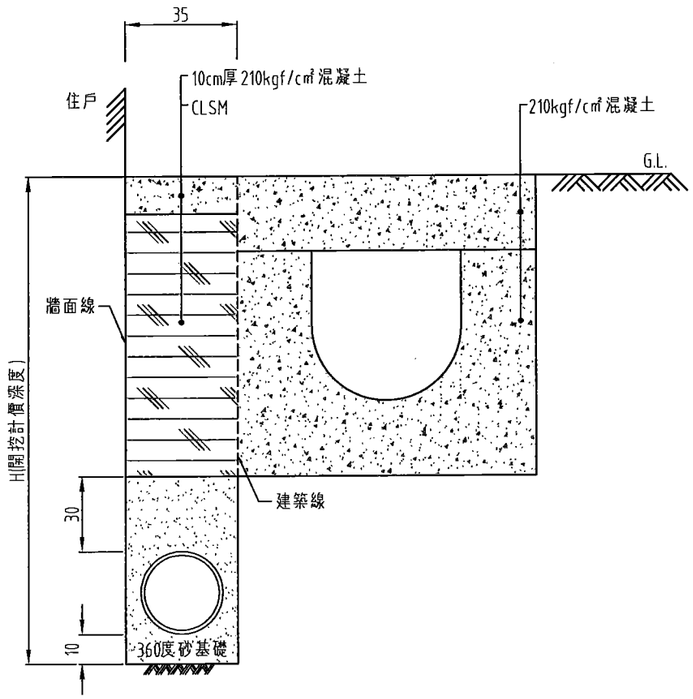

巷道連接管(側溝內側)開挖示意圖
NTS

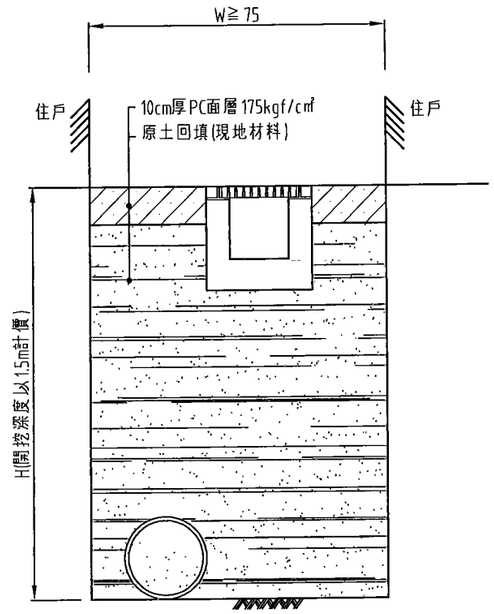

巷道連接管(後巷)開挖示意圖
NTS

備註：
1.所有尺寸除特別註明者外，均以公分為單位．
2.後巷開挖土質如含腐質土、垃圾、混凝土塊及磚塊等雜物，應予以挖除不得回填．
3.前巷開挖如遇地下水位較高之軟弱土層、垃圾回填層及非歸責於乙方所能預防之土層崩塌，經報請甲方工程司會勘同意後，得以CLSM回填穩定土層，以防止崩塌擴大，並依實作數量計價．
4.本標準圖僅供參考，若現場雨水溝空間無法組合外側模板，得經監造單位同意後，以較設計圖數量及厚度多之混凝土(前巷210kgf/cm²，側後巷175kgf/cm²)，代替外側模板施作，施工廠商採責任施工並不得另外要求加價．

內政部國土管理署下水道工程分署 SEWER ENGINEERING BRANCH , NATIONAL LAND MANAGEMNET AGENCY , MINISTRY OF THE INTERIOR	臺中市11期重劃區及四張犁地區 污水下水道系統工程- 第3分標(河北路及后庄路等區域)	巷道連接管埋設示意圖	工程編號	112-4000-0102-6600-1560	聯盟工程顧問股份有限公司 LANDSEN Engineering Consultants CO.,LTD		
					繪圖	林靜慧	複核	方彥凱
					設計	李冠毅	核准	黃俊銘
					初核	紀政祥	日期	112.09

技師簽證

本分署簽證並不免除合約廠商及本圖簽認技師之責任

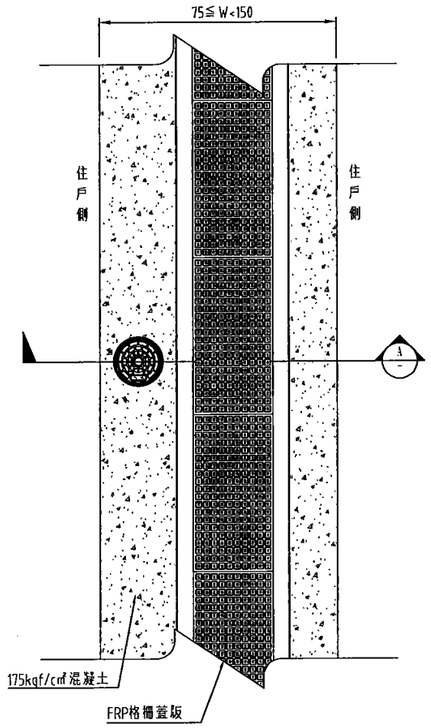

後巷單溝平面圖(單側接管)
(75cm≦W<150cm)
NTS

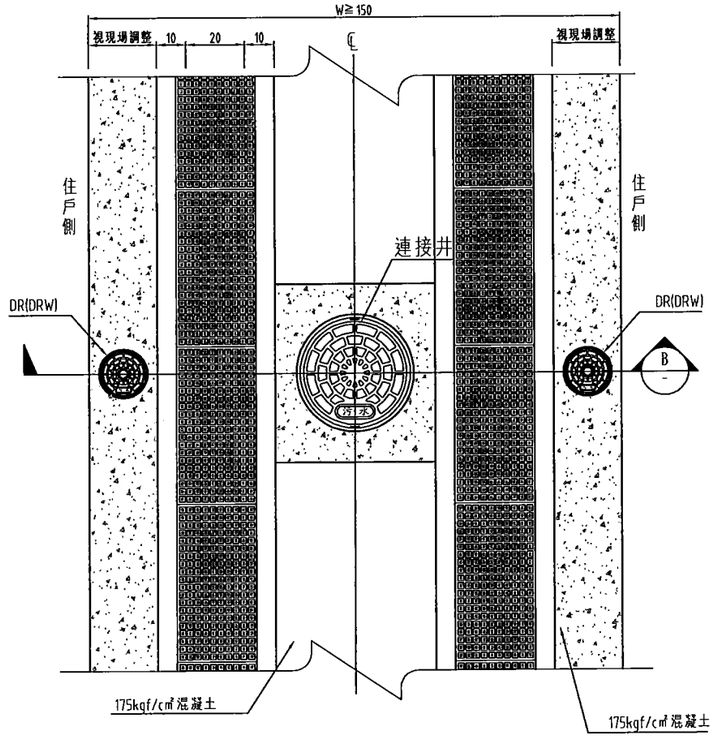

後巷雙溝平面圖(雙側接管)
(W≧150cm)
NTS

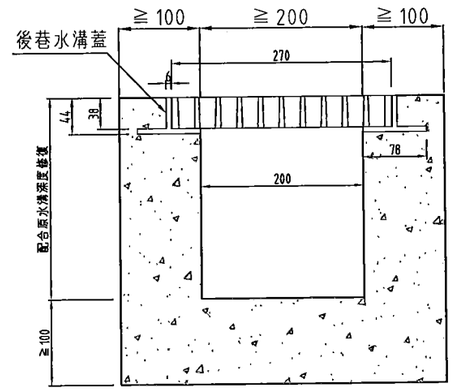

後巷場鑄排水混凝土溝示意圖
NTS 單位：mm

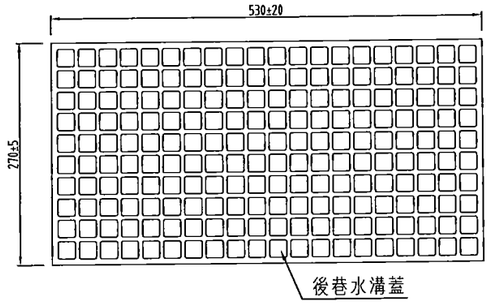

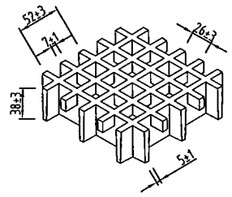

後巷水溝蓋示意圖
NTS 單位：mm

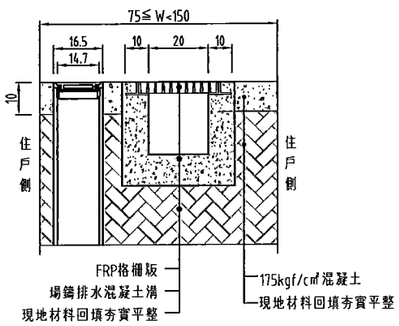

剖面圖 A
NTS

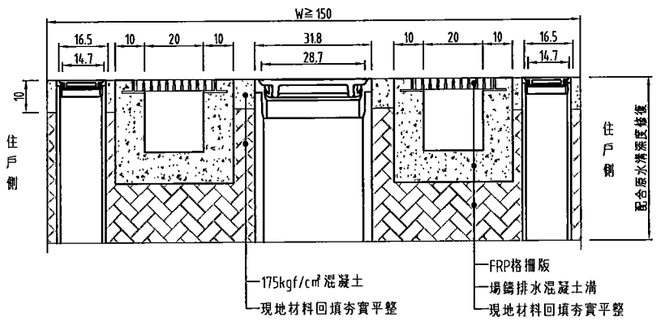

剖面圖 B
NTS

備註：

1.除特別註明者外，單位均為公分。
2.水溝寬度原則採W=0.2m(W=水溝內壁淨寬)並配合現況施作，以不小於原水溝寬度。
3.新設水溝深度配合現地施作。
4.後巷排水混凝土溝以175kgf/cm² 混凝土施作。
5.後巷既有排水溝型式如為U型溝，施工廠商須依據既有排水溝型式回復。
6.本標準圖僅供參考，若現場因水溝空間無法組合外側模板，得經監造單位同意後，以較設計面積數量及厚度多之混凝土(175kgf/cm²)，代替外側模板施作，施工廠商採實施工並不得另外要求加價。

內政部國土管理署下水道工程分署 SEWER ENGINEERING BRANCH , NATIONAL LAND MANAGEMNET AGENCY , MINISTRY OF THE INTERIOR	臺中市11期重劃區及四張犁地區 污水下水道系統工程- 第3分標(河北路及后庄路等區域)	後巷施工及後巷水溝蓋詳圖	工程編號	112-4000-0102-6600-1560	聯型工程顧問股份有限公司 LANDSEN Engineering Consultants CO.,LTD 繪圖 林靜慧 複核 方彥凱 設計 李冠毅 核准 黃俊銘 初核 紀政祥 日期 112.09 圖號 165 頁次 33 / 189

黃俊銘 技師 執業證照字第007639號 土木工程技師

本分署簽證並不免除合約廠商及本圖簽認技師之責任

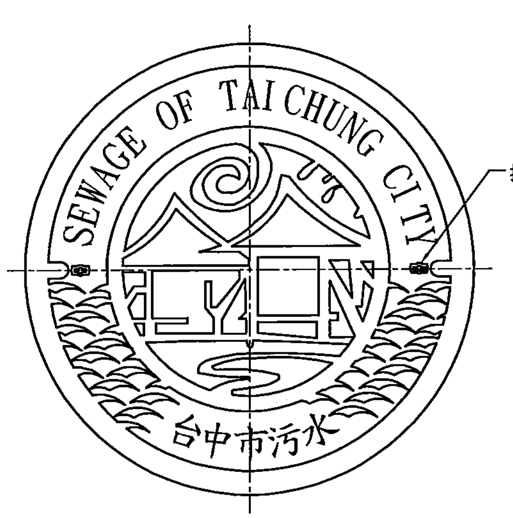

連接井鑄鐵蓋及蓋座詳圖

NTS

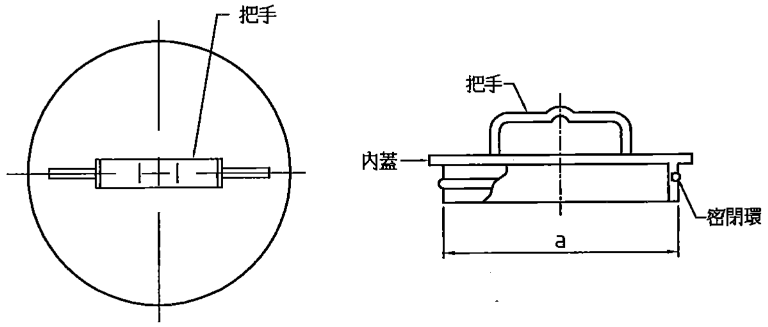

口徑	a
150	147
300	287

尺寸：

可銜接接入相對管徑之插口．

設置範圍

ϕ300mm，ϕ150mm連接井鑄鐵蓋內設置．

塑膠井蓋(隱密型)

NTS

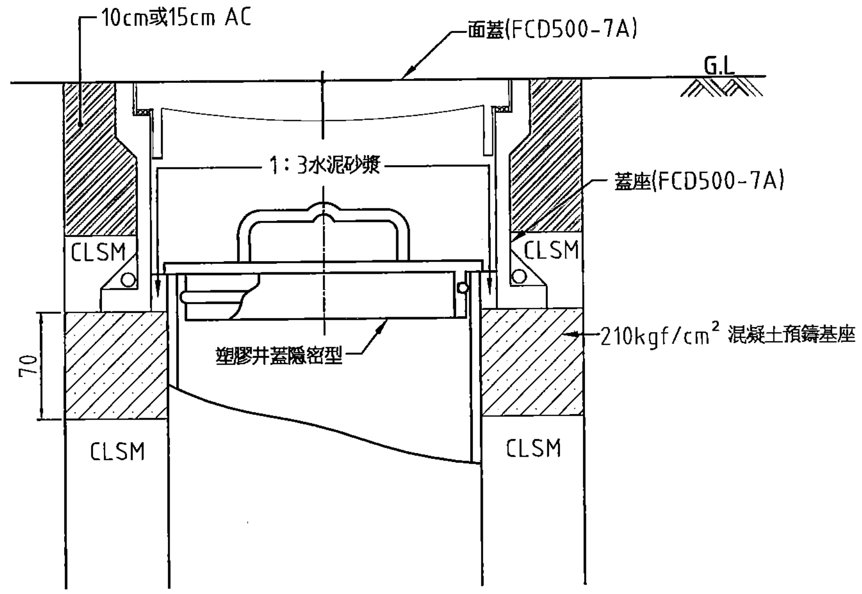

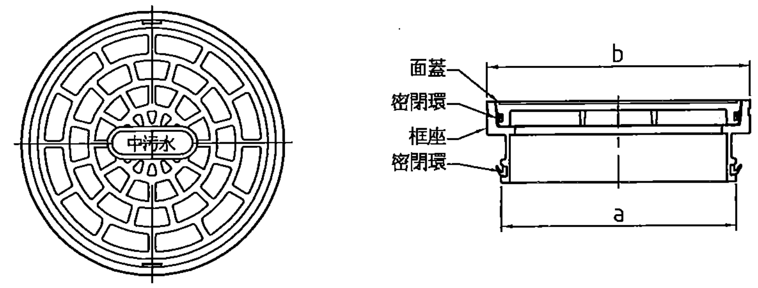

a.尺寸:

可銜接接入相對管徑之插口．

b.銜接清除立管後，需與相對管徑清除立管外徑齊平．

口徑	a	b
150	147	165
300	287	318

設置範圍

匯流管系統及連接管系統施作於側溝內側及後巷段水溝與建築物間，使用ϕ300mm連接井井蓋，ϕ150mm匯流井井蓋．

塑膠井蓋(外露型)

NTS

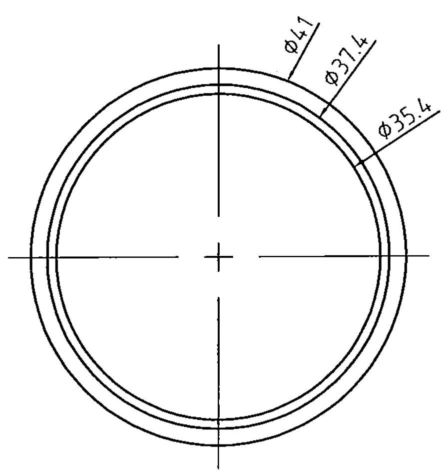

連接井井蓋及蓋座背面圖

NTS

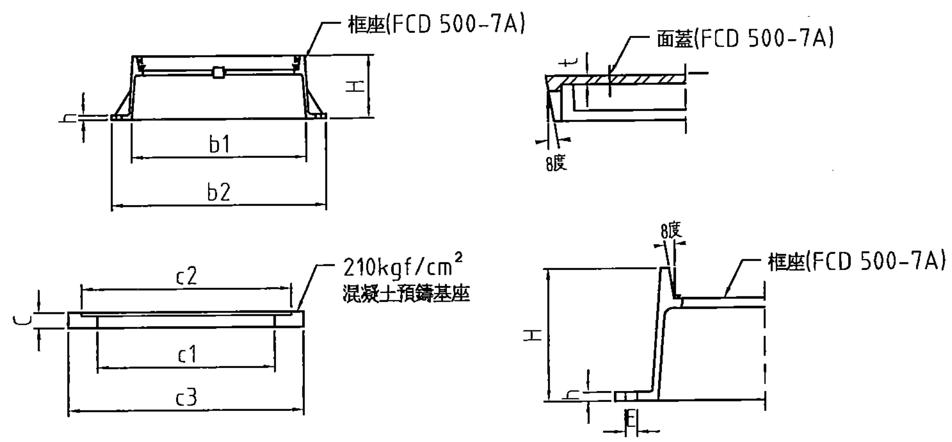

連接井及匯流井鑄鐵蓋及蓋座詳圖

NTS

連接井及匯流井用鑄鐵框蓋尺度(參考)　　單位：mm

	標稱內徑	b1	b2	t	h	H	c1	c2	c3	C	E
	150	150	256	9	7.4	150	152	265	457	70	10
v	200	200	306	9	7.4	150	202	315	507	70	10
	300	300	480	13	10	150	302	489	607	70	10
v	345	345	525	13	10	150	347	534	652	70	10

連接井及匯流井用鑄鐵框蓋尺度許可差　　單位：mm

標稱內徑	b1	b2	t	h	H	c1	c2	c3	C	E
150，200，300，345	±1.6	±1.6	±1.0	±1.5	±1.5	±5	±5	±5	±5	±1.6

備註：

1.所有尺寸除特別註明者外，均以mm為單位．
2.人孔外蓋與框座組合應採鎖扣、凹槽、斜扣、扣環、活扣、卡環、卡榫、等其他同等功能之附屬裝置，可確保接合後，人孔外蓋不至因車輛造成翹起、彈脫或異音等現象，孔蓋下方需有抗氣壓能力之設計．
3.圖中ϕ300mm連接井鑄鐵蓋圖示僅供參考，最終圖樣依甲方最新之圖樣製作．
4.外蓋正面中心點之樣式、尺寸及位置須依本圖規格製作，以利GIS資料庫量測製作．
5.圖騰、方格、字體須浮凸3mm．
6.鑄鐵蓋及井蓋之相關尺寸、圖樣僅供參考．乙方於施工前須先提送相關圖說，惟功能必須符合相關施工規範．
7.各式用戶接管必需以燙印或其他方式(以不易剝落，經工程司同意為原則)標示各型式接法名稱，例如："雜排"、"糞排"等，將其標註於每處接法清除孔蓋上．
8.鑄鐵蓋之功能及試驗須符合CNS 15536規定．
9.面蓋與框座整體除面蓋車壓面外，須以CNS 13273之環氧樹脂進行粉體塗裝，完成後之膜厚不得低於60μm；面蓋車壓面僅需塗裝環氧樹脂柏油漆依CNS 4939規定辦理．
10.人孔蓋正面蓋徽之樣式、尺寸、標誌須依本圖規格或甲方最新制訂規定製作．

內政部國土管理署下水道工程分署 SEWER ENGINEERING BRANCH，NATIONAL LAND MANAGEMNET AGENCY，MINISTRY OF THE INTERIOR	臺中市11期重劃區及四張犁地區 污水下水道系統工程- 第3分標(河北路及后庄路等區域)	連接井鑄鐵蓋、匯流井鑄鐵蓋、井蓋外露型、 井蓋隱密型示意圖	工程編號	112-4000-0102-6600-1560

聯聖工程顧問股份有限公司 LANDSEN Engineering Consultants CO.,LTD

繪圖	林靜慧	複核	方彥凱
設計	李冠毅	核准	黃俊銘
初核	紀政祥	日期	112.09

圖號	
STD 34	166 183

技師簽證

本分署簽證並不免除合約廠商及本圖簽認技師之責任

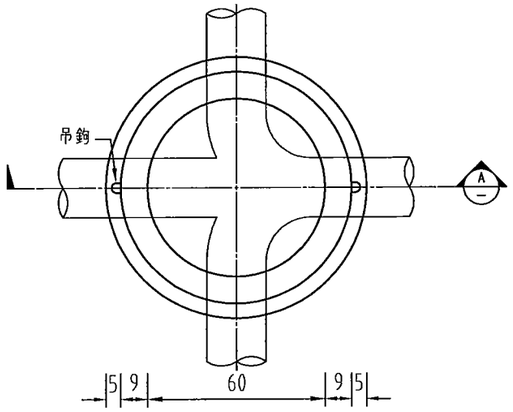

預鑄陰井平面圖
NTS

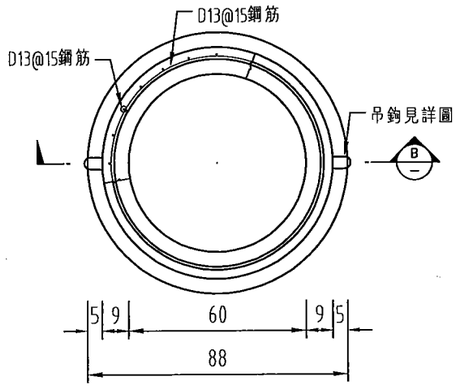

預鑄陰井底座平面圖
NTS

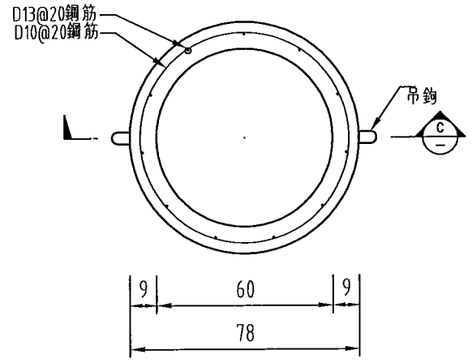

預鑄陰井短管平面圖
NTS

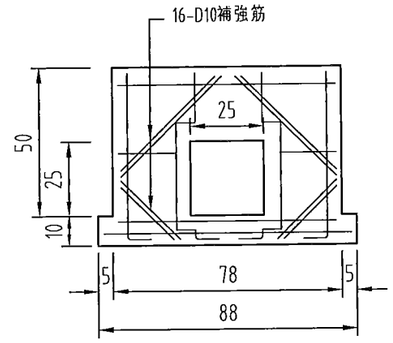

陰井底座開口配筋圖
NTS

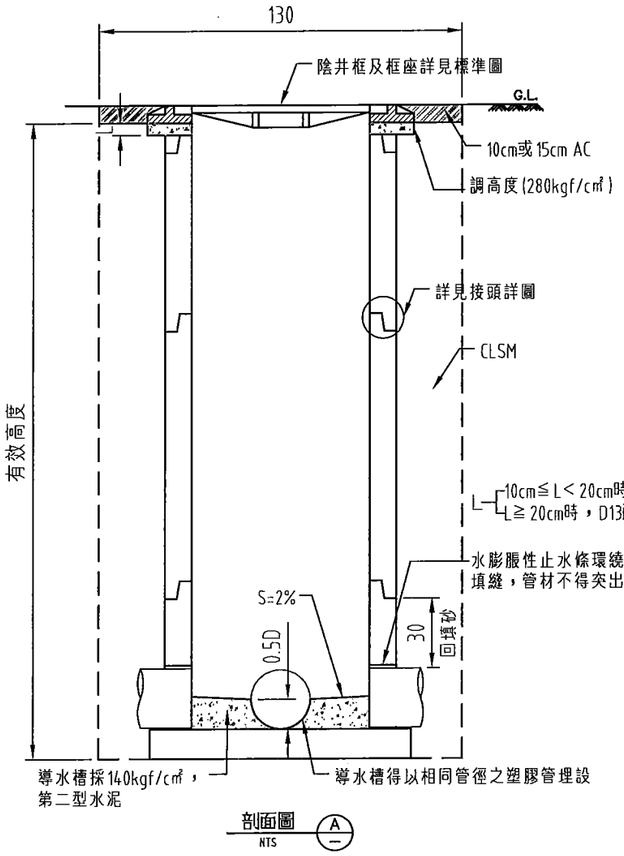

剖面圖 A
NTS

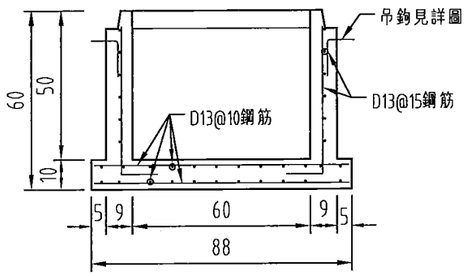

剖面圖 B
NTS

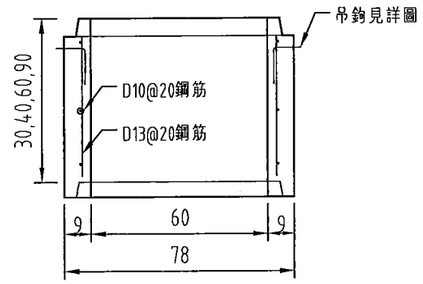

剖面圖 C
NTS

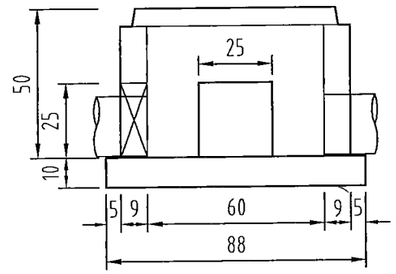

陰井底座開口示意圖
NTS

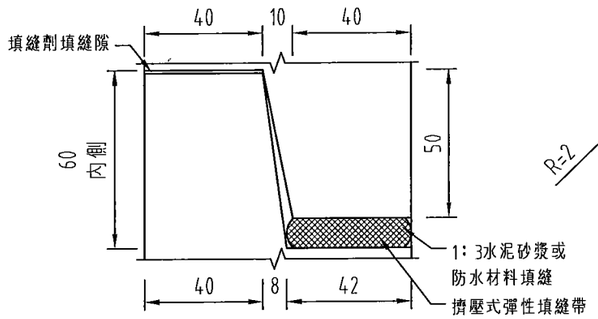

接頭詳圖
NTS單位：mm

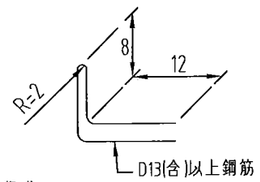

吊鉤詳圖
NTS單位：mm

備註：

1.所有尺寸除特別註明者外，均以公分為單位。
2.本預鑄陰井適於管徑D≦200mm管材使用。
3.本工程之RC陰井，底座短管須委託水泥製品廠製作，乙方於製作前應先檢測並核算地面標高與渠底高程之值，據以決定陰井底座及短管之數量，短管之搭配以優先採用較長者為原則。
4.混凝土除另行註明者，其28天齡期之規定抗壓強度為280kgf/cm²以上。
5.鋼筋應符合CNS 560 A2006"鋼筋混凝土用鋼筋"熱軋竹節鋼筋第2種SD280之規定。
6.吊鉤位置得視現況需要調整。
7.本工程結構物四周外為之回填與搗實工作，須四面同時進行，且四周填土高度差不得大於30公分，以避免牆身產生受力不均情形。
8.RC蓋板厚度L須大於等於10公分；並小於30公分。

內政部國土管理署下水道工程分署 SEWER ENGINEERING BRANCH , NATIONAL LAND MANAGEMNET AGENCY , MINISTRY OF THE INTERIOR	臺中市11期重劃區及四張犁地區 污水下水道系統工程- 第3分標(河北路及后庄路等區域)	RC陰井詳圖	工程編號	112-4000-0102-6600-1560	聖工程顧問股份有限公司 LANDSEN Engineering Consultants CO.,LTD 繪圖 林靜慧 複核 方彥凱 設計 李冠毅 核准 黃俊銘 初核 紀政祥 日期 112.09 技師簽證 STR. 1/8 第00763號

本分署簽證並不免除合約廠商及本圖簽認技師之責任

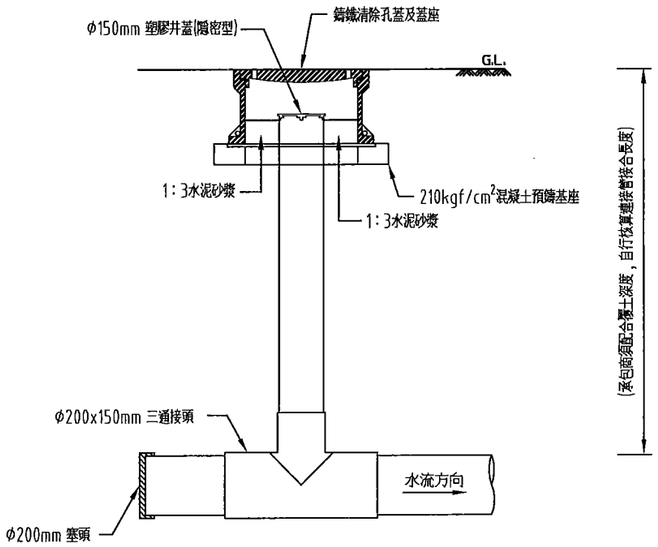

清除孔剖面圖 (F1型) A
NTS

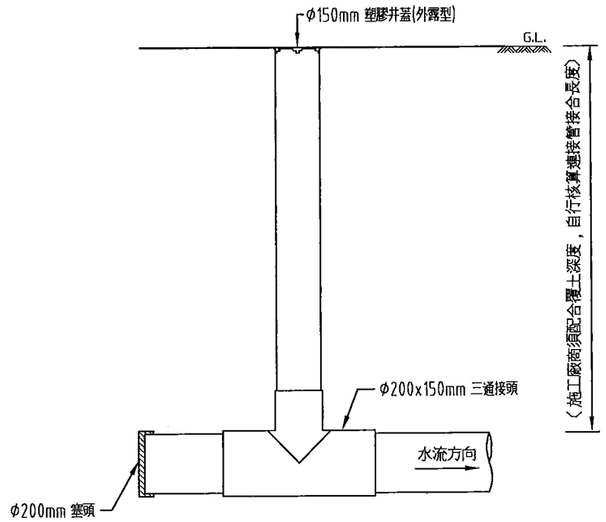

清除孔剖面圖 (F2型) A
NTS

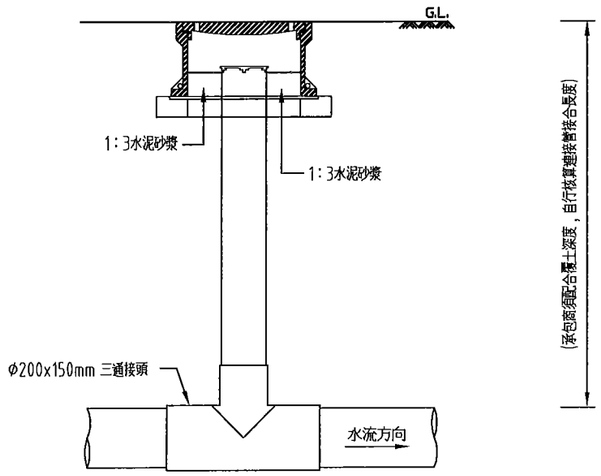

清除孔剖面圖 (K1型) B
NTS

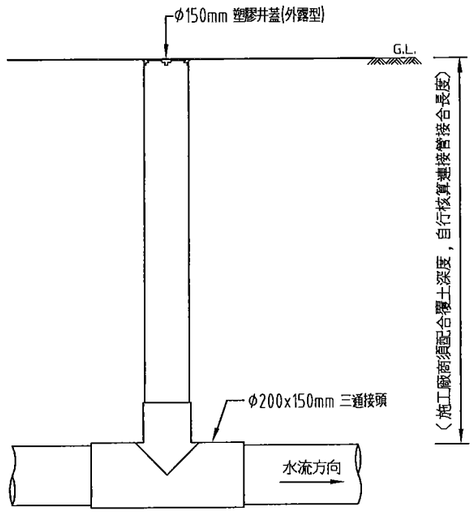

清除孔剖面圖 (K2型) B
NTS

備註：
1.所有尺寸除特別註明者外，均以公分為單位。
2.括號內標示須配合現場實際施作。

內政部國土管理署下水道工程分署 SEWER ENGINEERING BRANCH , NATIONAL LAND MANAGEMNET AGENCY , MINISTRY OF THE INTERIOR	臺中市11期重劃區及四張犁地區 污水下水道系統工程- 第3分標(河北路及后庄路等區域)	各式清除孔剖面示意圖	工程編號	112-4000-0102-6600-1560	聯星工程顧問股份有限公司 LANDSEN Engineering Consultants CO.,LTD		
					繪圖	林靜慧	複核	方彥凱
					設計	李冠毅	核准	黃俊銘
					初核	紀政祥	日期	112.09

技師簽章
黃俊銘

本分署簽證並不免除合約廠商及本圖簽認技師之責任

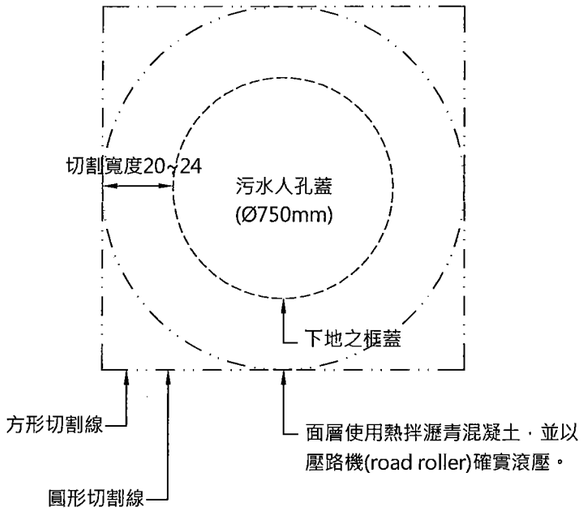

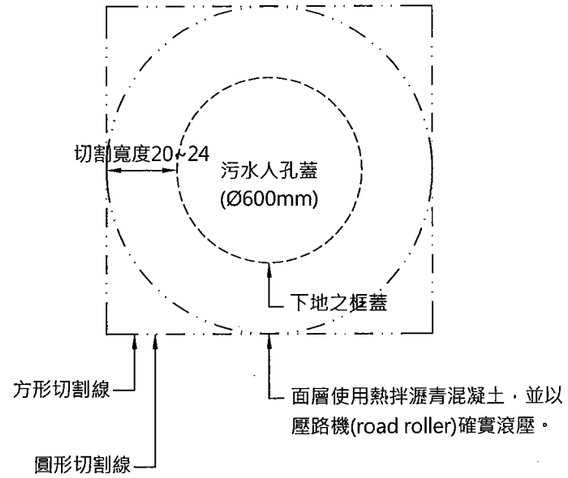

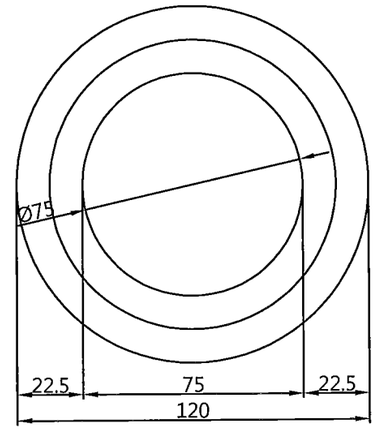

路面人孔調升降平面圖

NTS

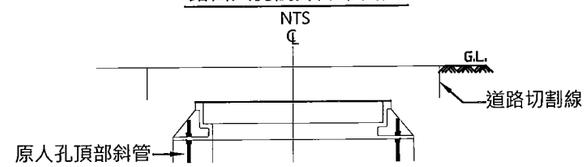

施工示意圖(一)

NTS

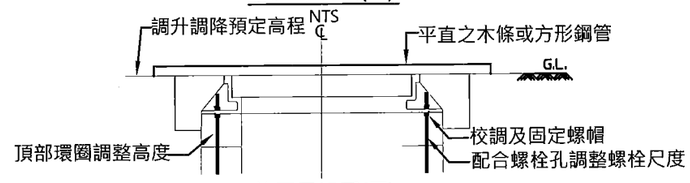

施工示意圖(二)

NTS

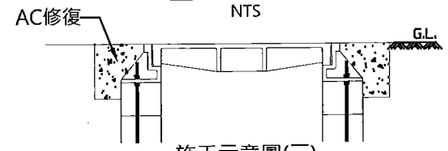

施工示意圖(三)

NTS

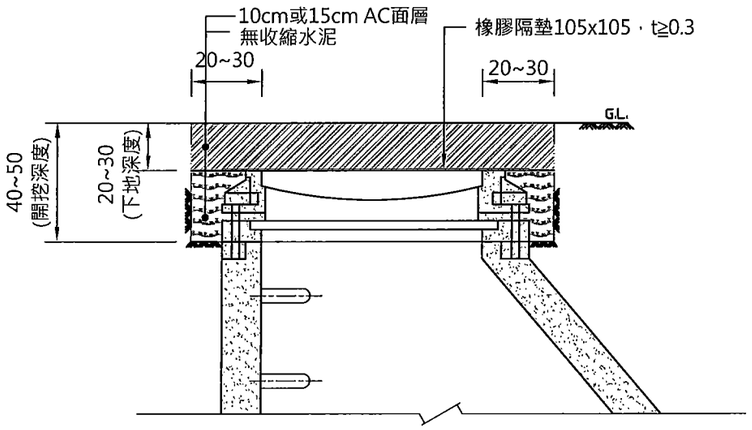

污水人孔(Ø750mm框蓋)頂部調降示意圖

NTS

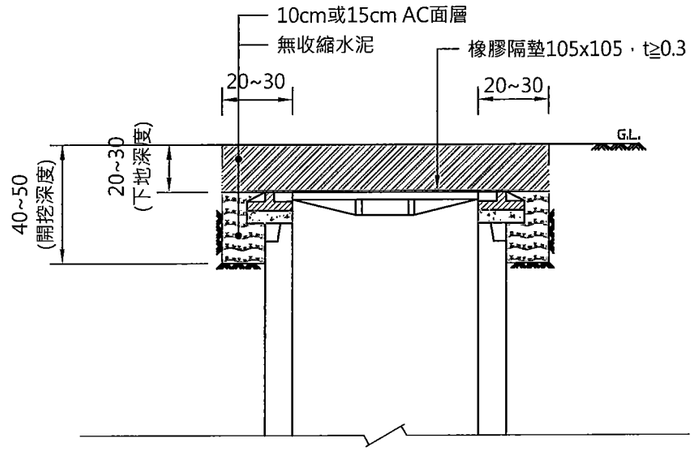

污水人孔(Ø600mm框蓋)頂部調降示意圖

NTS

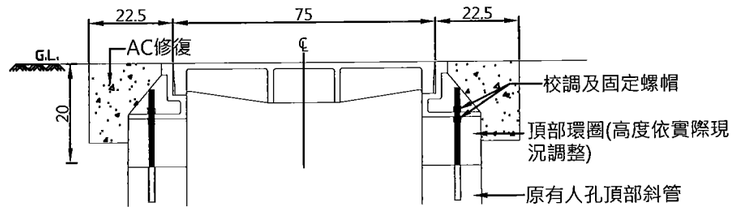

路面人孔調升降剖面圖

NTS

備註：
1.所有尺寸除特別註明外，
均以公分(cm)為單位。
2.依甲方或工程司指示者
應採圓形切割，採實作實
算辦理。

備註：
1.所有尺寸除特別註明外，均以公分(cm)為單位。
2.螺栓尺度及位置須配合人孔預留孔尺度及位置
調整。

內政部國土管理署下水道工程分署 SEWER ENGINEERING BRANCH , NATIONAL LAND MANAGEMNET AGENCY , MINISTRY OF THE INTERIOR	臺中市11期重劃區及四張犁地區 污水下水道系統工程- 第3分標(河北路及后庄路等區域)	污水人孔框蓋調升、降示意圖(方形切割與圓形切割)	工程編號	112-4000-0102-6600-1560	聯盟工程顧問股份有限公司 LEADER Engineering Consultants CO.,LTD 繪圖 林靜慈 複核 方彥凱 設計 李冠毅 核准 黃俊銘 初核 紀政祥 日期 112.09 圖號 STD-108-87-18 技部

聯盟工程顧問股份有限公司 黃俊銘 技師 第007638號 工程技師

本分署簽證並不免除合約廠商及本圖簽認技師之責任

U型溝每M鋼筋尺寸表

溝寬		W=30	W=40	W=50	W=60
A1	直徑	13ø		16ø	
	間距	15	15	15	15
	長度	60	70	80	90
	支數	7	7	7	7
A2	直徑	10ø			
	間距	15	15	15	15
	支數	5	5	6	7
重量(未含損耗)		5.66	6.88	11.12	12.72
重量(含損耗)		5.94	7.23	11.67	13.36
鍍鋅格柵板		HHP40	HHP50	HHP60	HHPG60

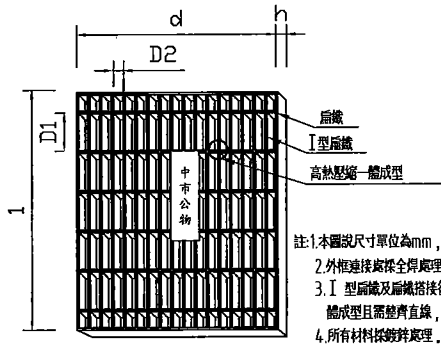

註:1.本圖說尺寸單位為mm，重量單位為kg
2.外框連接處採全焊處理.
3.I 型扁鐵及扁鐵搭接後，以高熱壓縮一體成型且需整齊直線，不得歪斜.
4.所有材料採鍍鋅處理.

鍍鋅格柵板內座圖

NTS

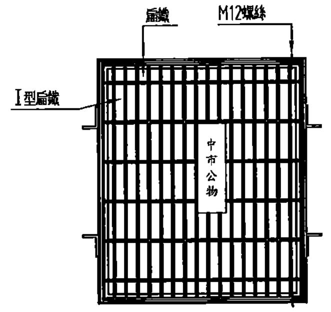

鍍鋅格柵板框座組合圖

NTS

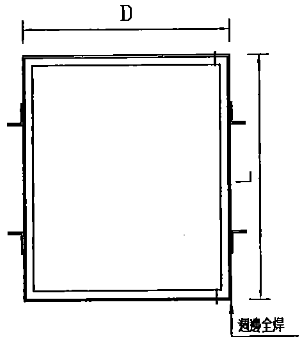

鍍鋅格柵板外框圖

NTS

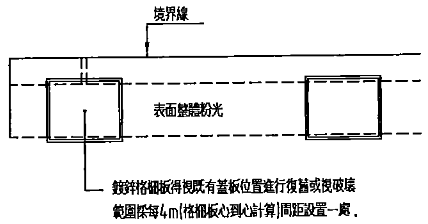

鍍鋅格柵板平面配置圖(cm)

NTS

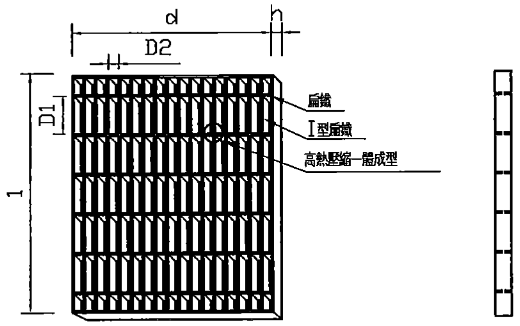

鍍鋅止滑鋼板格柵板背面圖

NTS

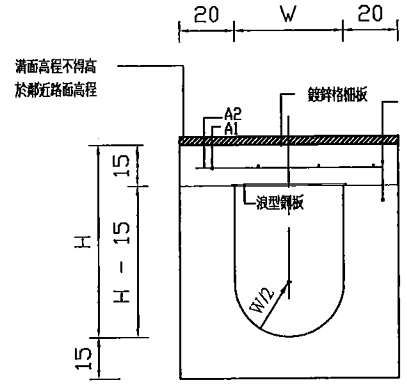

過路暗溝標準斷面圖

NTS

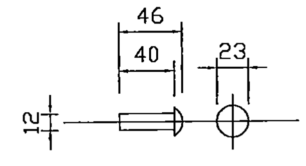

螺栓插梢詳圖(mm)

NTS

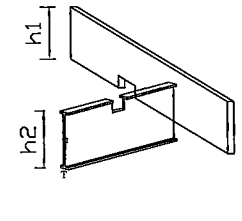

I型扁鐵及扁鐵立體圖

NTS

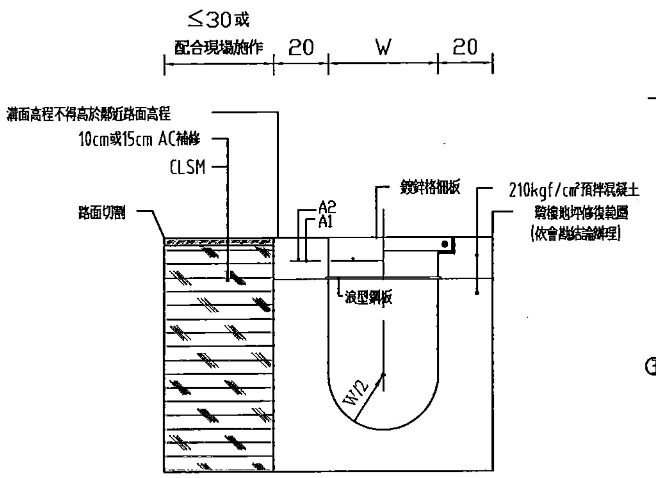

U型溝斷面圖

NTS

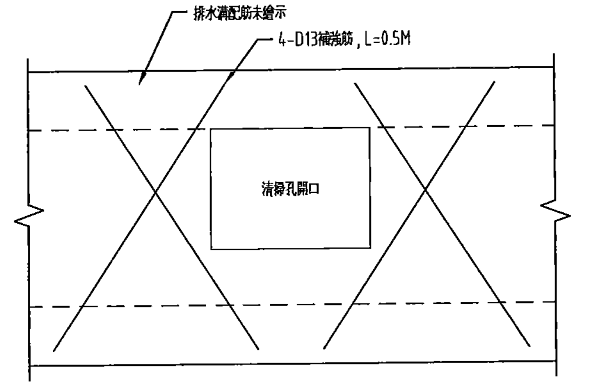

補強筋示意圖

NTS

鍍鋅格柵板尺寸及重量參考表

型式	溝距	座			框		重量
單位:mm		d	l	h	D	L	
HHP40	300	400	600	I-50	428	622	30.58
HHP50	400	500	600	I-50	528	622	36.99
HHP60	500	600	600	I-50	628	622	42.23
HHPG50	500	607	600	I-50	630	622	44.64
HHPG60	600	712	700	I-55	742	722	60.75
HHPG70	700	784	800	I-65	814	822	88.20
HHPG90	900	995	1000	I-65	1025	1022	131.65
HHPG90	900	995	1000	I-75	1025	1022	149.84

單位:mm	h2	h1	T	t	D1	D2
I-50	50	50	7	4	100	35.3
I-55	55	50	7	4	100	35.3
I-65	65	50	7	4	100	35.3
I-75	75	50	7	4	100	35.3

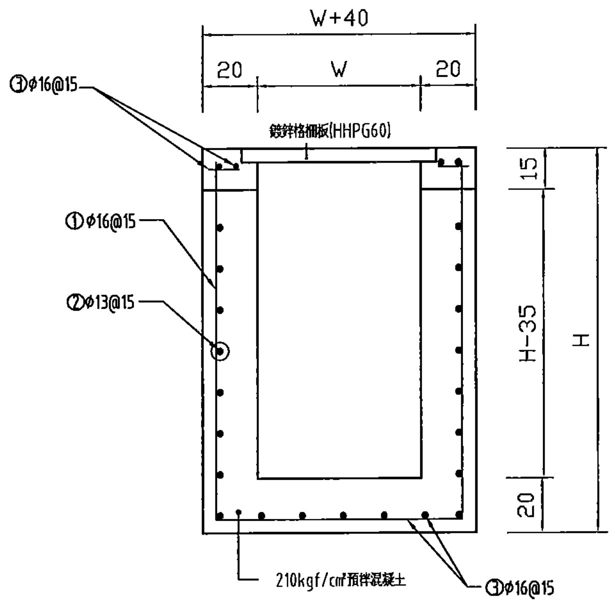

集水井詳圖(cm)

NTS

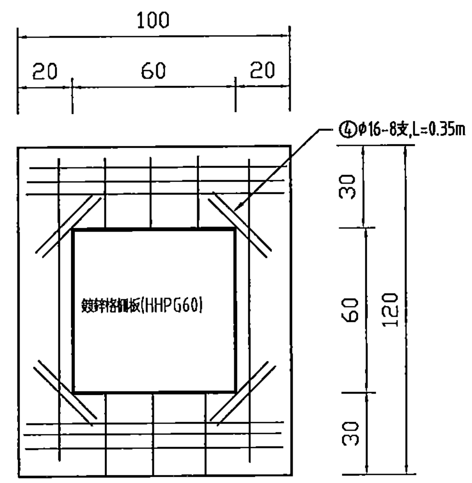

集水井平面圖(cm)

NTS

備註:

1.所有尺寸除特別註明及鋼筋尺寸者外，均以公分為單位.

2.H為平均高度，工地得參照實際路面高度調整.

3.銜接既設排水溝部份，乙方應依實際需要妥當銜接，其費用已包含於詳細價目表"排水管溝"內，不另給價.

4.新設鍍鋅蓋，其費用按實際完成數量計價於相關之排水溝，鍍鋅格柵板安裝內.

5.水溝底若無排設鋼筋，則溝底結構與水溝大底需一次灌注，若有排設，則需分兩次灌注.

6.水溝溝牆及溝底結構採用一次灌注完成為原則.

7.如有未盡事宜，得依工程司指示辦理.

8.現場水溝若為矩形溝底，依實際需要施做.

9.新設鍍鋅格柵板，容許誤差總長±5mm，總寬±5mm，總重±6%.

10.水溝斷面圖尺寸為參考用，現場仍應以原況修復為原則.

11.場鑄排水混凝土溝，頂板厚度依現況實際需要施作，當頂板厚度小於15cm時，乙方須另提送結構計算，並報請工程司同意後施作.

12.本標準圖僅供參考，若現場雨水溝空間無法組立外側模板，得經監造單位同意後，以較設計圖數量及厚度多之混凝土(前者210kgf/cm²，側後者175kgf/cm²)，代替外側模板施作，施工廠商採責任施工並不得另外要求加價.

內政部國土管理署下水道工程分署 SEWER ENGINEERING BRANCH, NATIONAL LAND MANAGEMNET AGENCY, MINISTRY OF THE INTERIOR	臺中市11期重劃區及四張犁地區 污水下水道系統工程- 第3分標(河北路及后庄路等區域)	排水溝、水溝蓋板及清掃孔蓋詳圖	工程編號	112-4000-0102-6600-1560

聯聖工程顧問股份有限公司 LANDSEN Engineering Consultants CO.,LTD

繪圖	林靜慧	複核	方彥凱
設計	李冠毅	核准	黃俊銘
初核	紀政祥	日期	112.09

圖號	
STD 38	170 183

技師簽證 黃俊銘

本分署簽證並不免除合約廠商及本圖簽認技師之責任

內政部國土管理署下水道工程分署(SEWER ENGINEERING BRANCH , NATIONAL LAND MANAGEMNET AGENCY , MINISTRY OF THE INTERIOR)

工程名稱 (Project Name)				透視圖或平面位置圖 (Perspective Drawing or Location Plan)
設計單位 (Designer)				
監造單位 (Construction Supervisor)				
施工廠商 (Contractor)				
工程概要 (Project Descriptions)				
工程效益 (Expected Benefits)				
施工期間 (Duration)	民國〇〇年〇〇月〇〇日至〇〇年〇〇月〇〇日(DD/MM/YYYY~ DD/MM/YYYY)			經費來源(Budgetary sources) 1.中央：_____(千元)(Unit:NT$1,000) 2.地方：_____(千元)(Unit:NT$1,000)
工地主任 (Site Manager)		電話 (TEL)		重要公告事項 (Notice) 1._年(Yr)_月(M)_日(D): 2._年(Yr)_月(M)_日(D): 3.歡迎使用全民督工行動版通報網頁 4.市民專線：1999 5.市政信箱：https://talk.taichung.gov.tw/
品質管理人員 (Quality Control Engineer)		電話 (TEL)		
職業安全衛生管理人員 (Occupational safety and health management personnel)		電話 (TEL)		
專任工程人員 (Contractor's Professional Engineer)		電話 (TEL)		
通報專線 (Complaints & Suggestions)	全民督工專線及網址 (Hot Line and Website)	0800-009-609 http://www.pcc.gov.tw		
	政風單位 (Government Ethics Department)	內政部國土管理署下水道工程分署政風室 02-89953932		

500　320

巨額之工程告示牌(固定式)

NTS

120　114　3　3　15　3　10　144　11　25

內政部國土管理署下水道工程分署工程告示牌				
工程名稱 (Project Name)				路證張貼欄
工程概要 (Project Descriptions)				
工程地點 (Project address)				
監造單位 (Design and Contruction Supervister)				施工通知單
施工廠商 (Contractor)				
施工期間 (Duration)	民國〇〇年〇〇月〇〇日至〇〇年〇〇月〇〇日 (DD/MM/YYYY~DD/MM/YYYY)			
工地主任 (Site Manager)	姓名	電話 (TEL)	(日) (手機)	
品質管理人員 (Quality Control Engineer)	姓名	電話 (TEL)	(日) (夜)	
職業安全衛生管理人員 (Occupational safety and health management personnel)	姓名	電話 (TEL)	(日) (夜)	
專任工程人員 (Contractor's Professional Engineer)	姓名	電話 (TEL)	(日) (夜)	
營建工程空氣污染防制費徵收管制編號				
環保機關公害檢舉電話	0800-066-666	全民督工電話及網址 (Hot Line and Website)	0800-009-609 http://www.pcc.gov.tw	
		歡迎下載使用全民督工APP通報格式		

1 1/2"Ø鍍鋅鋼管

告示牌(活動式)

NTS

本路段預定自　月　日至

月　日施作，敬請配合

改道，保持交通安全。

施工時程告示牌

NTS

60　91

工程名稱			
工程概要			
主辦單位			
監造單位			
施工廠商			
工程編號			
施工期間	民國　年　月　日至　年　月　日		
監造工程司		電話	
工地主任		電話	
檢舉專線	全民督工專線	0800-009-609	
	歡迎下載使用全民督工APP通報格式		
	政風單位	內政部國土管理署下水道工程分署政風室 02-89953932	
	公害檢舉專線	0800-066-666	

圍籬工程告示牌

NTS

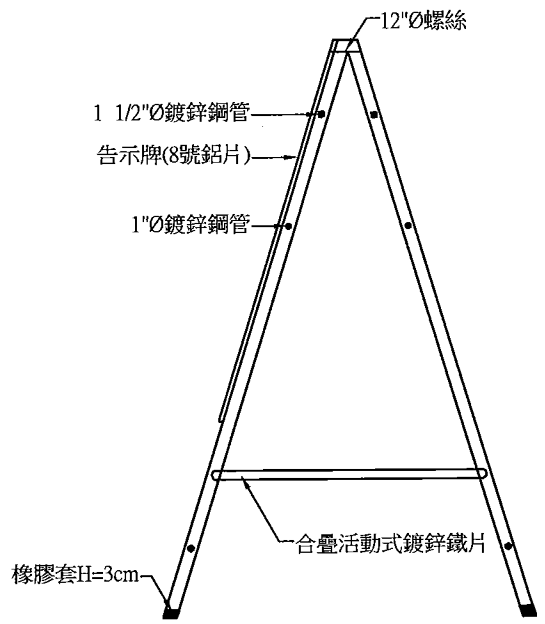

告示牌(活動式)

NTS

備註：

1.所有尺寸除特別註明外，以公分為單位。

2.告示牌牌面材質為鋁質材料，厚度至少為2mm。

內政部國土管理署下水道工程分署 SEWER ENGINEERING BRANCH , NATIONAL LAND MANAGEMNET AGENCY , MINISTRY OF THE INTERIOR	臺中市11期重劃區及四張犁地區污水下水道系統工程-第3分標(河北路及后庄路等區域)	工程告示牌詳圖(一)	工程編號	112-4000-0102-6600-1560

聯聖工程顧問股份有限公司 LANDSEN Engineering Consultants CO.,LTD

繪 圖	林靜慧	複 核	方彥凱
設 計	李冠毅	核 准	黃俊銘
初 核	紀政祥	日 期	112.09

圖號 STD-39 / 頁次 183

技師簽證 黃俊銘

本分署簽證並不免除合約廠商及本圖簽認技師之責任

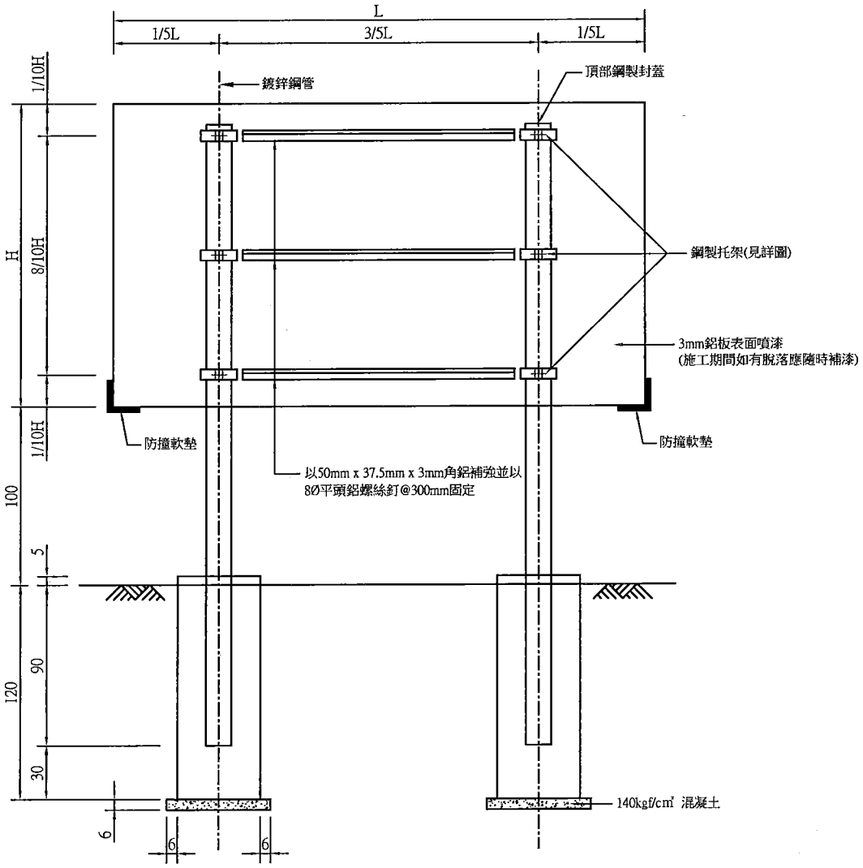

雙管柱鋁板背面圖(一)

NTS

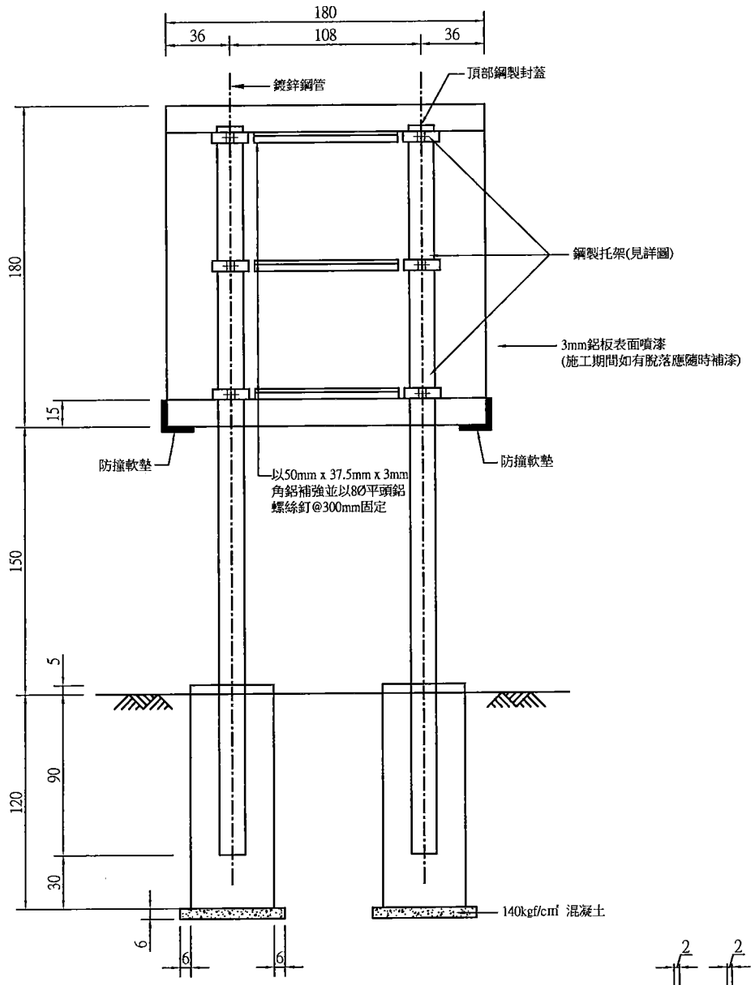

雙管柱鋁板背面圖(二)

NTS

H180xW180cm

H144xW120cm

告示牌示意圖

NTS

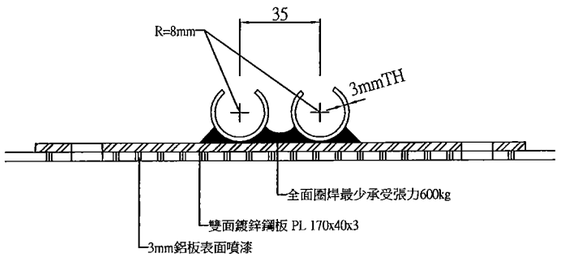

鋼製托架詳圖

NTS (單位:mm)

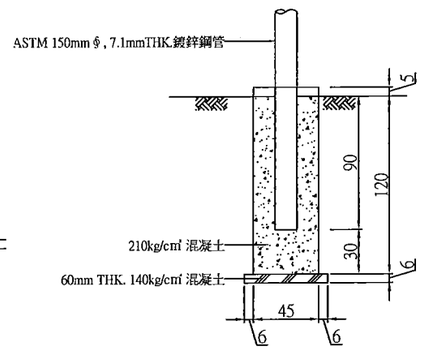

標示牌基礎圖

NTS

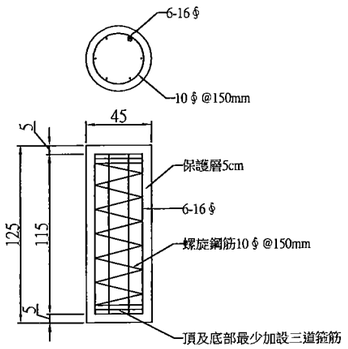

基礎詳圖

NTS

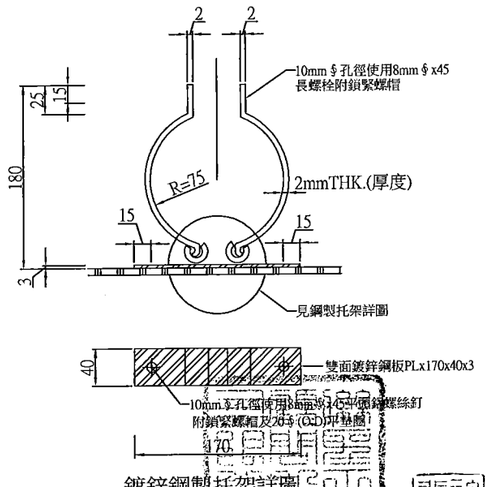

鍍鋅鋼製托架詳圖

NTS (單位:mm)

備註：

1.所有尺寸除特別註明外，以公分為單位。

2.告示圖牌面材質為鋁質材料，厚度至少為2mm。

3.告示圖設置位置及圖樣除甲方另有指示外，應在固定式及移動式工程告示牌旁設置為原則，數量比照工程告示牌。

內政部國土管理署下水道工程分署 SEWER ENGINEERING BRANCH , NATIONAL LAND MANAGEMNET AGENCY , MINISTRY OF THE INTERIOR	臺中市11期重劃區及四張犁地區 污水下水道系統工程- 第3分標(河北路及后庄路等區域)	工程告示牌詳圖(二)	工程編號	112-4000-0102-6600-1560	聯盟工程顧問股份有限公司 LANDSEN Engineering Consultants Co.,LTD				圖號
					繪圖	林靜慧	複核	方彥凱	TD-172
					設計	李冠毅	核准	黃俊銘	40-1
					初核	紀政祥	日期	112.09	

技師簽章

本工程技師簽章 第007899號

本分署簽證並不免除合約廠商及本圖簽認技師之責任

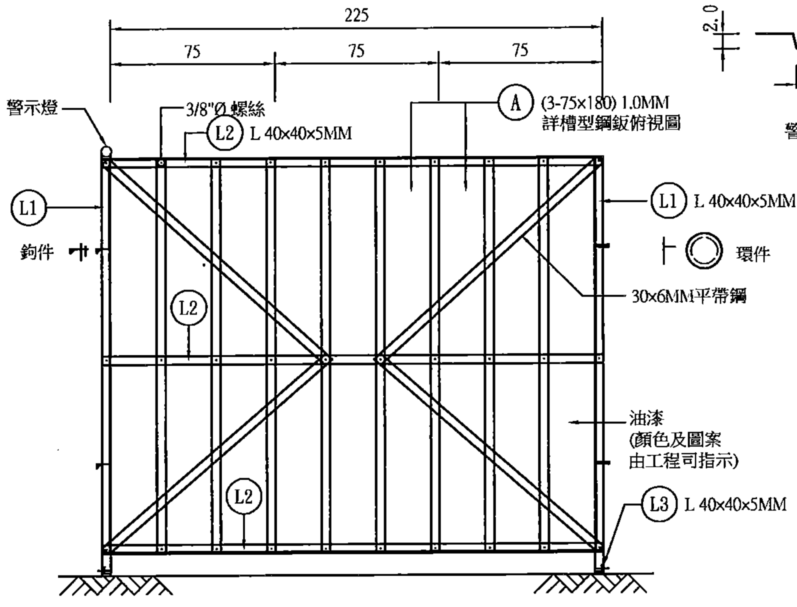

正面圖

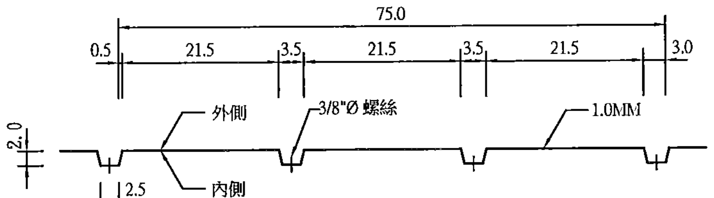

槽型鋼鈑俯視圖

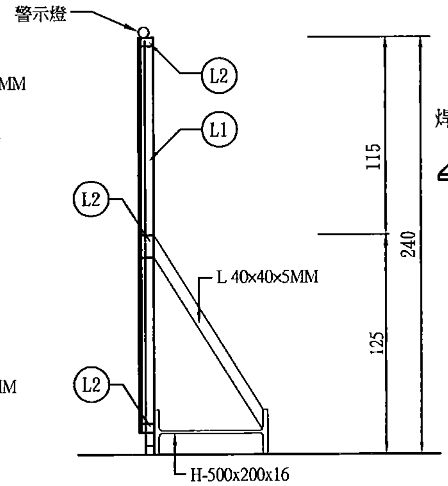

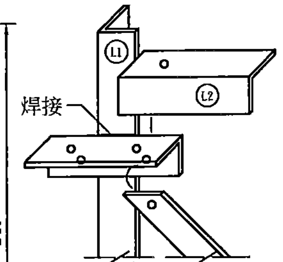

組合圖

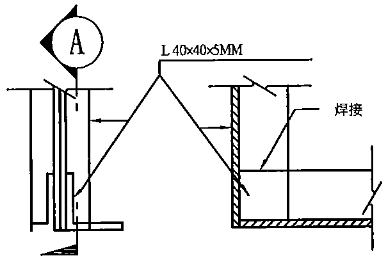

詳圖A 斷面A-A

側視圖

固定式(全阻隔)施工圍籬

NTS

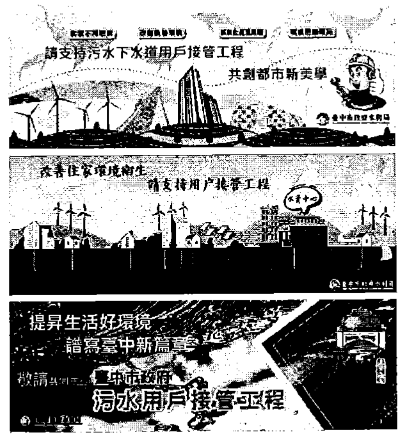

工作井圍籬用宣導帆布樣式(2.4mx7.2m)

NTS

備註：
1.以上文字僅供參考，施工時施工廠商可配合業主宣導標語並自行設計美化圖案，再送業主審查核可。
2.每施工側懸掛二面
3.本宣導標語布條，施工廠商應視現場情況並於適當位置懸掛布條，且於現地須保持美觀，經以書面資料呈送工程司核定後方可使用。
4.布條設置工地應懸掛穩固並避免因風力或撞擊而掉落。
5.有關工作井圍籬用宣導帆布樣式，請施工廠商擇一選用，並於每施工處懸掛一面。

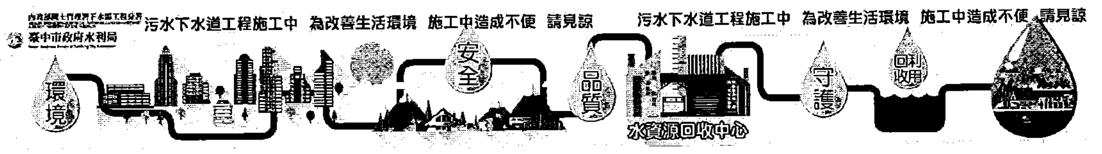

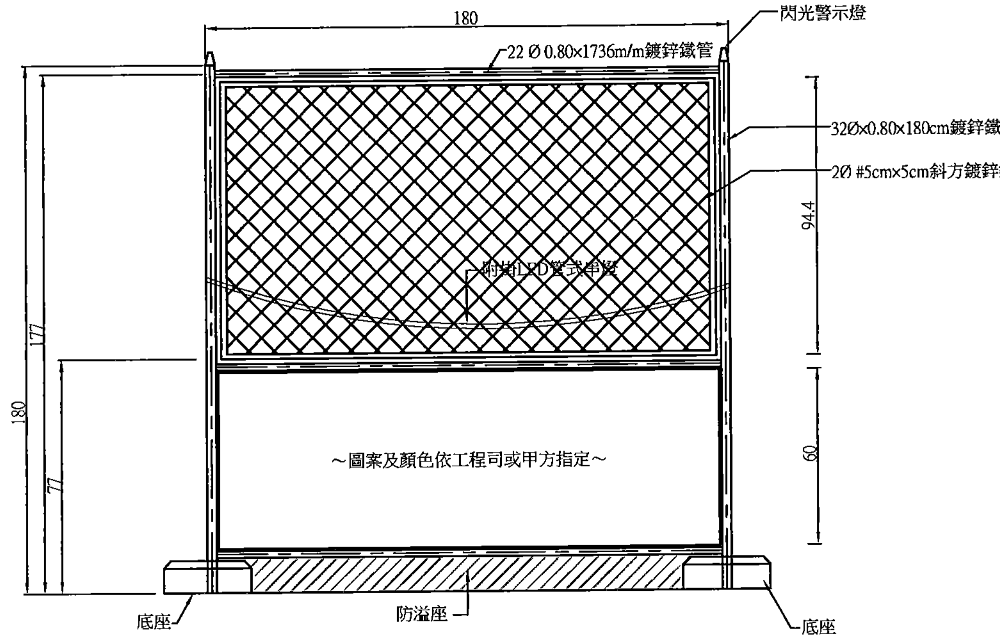

移動式施工圍籬示意圖

NTS

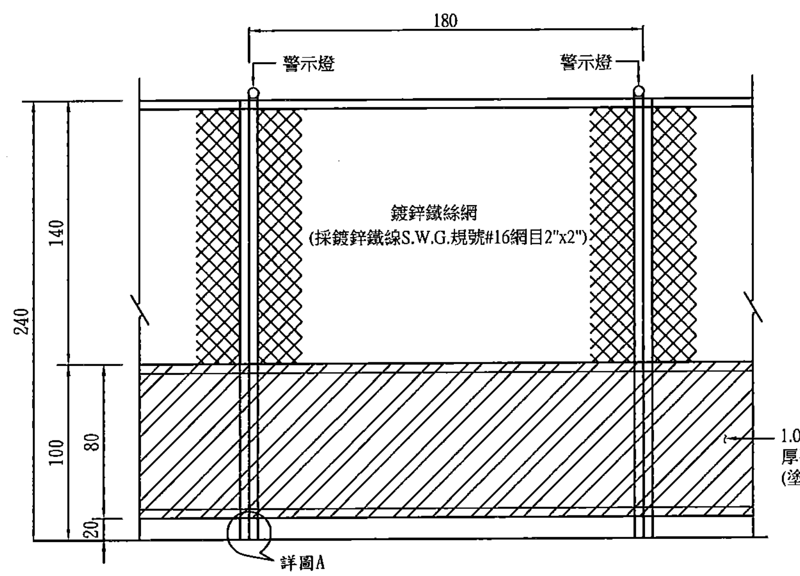

正面圖

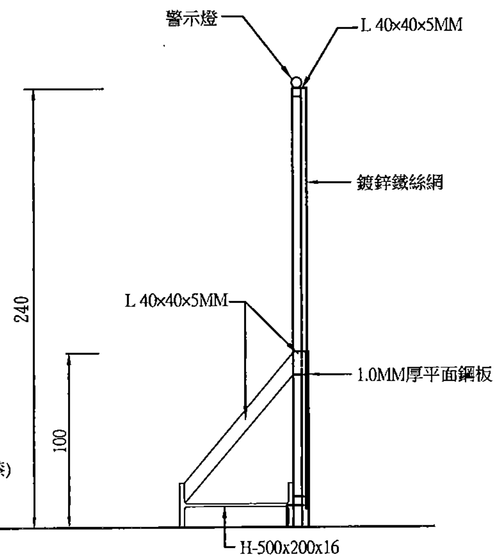

側視圖

固定式(半阻隔)施工圍籬(使用於道路轉彎十公尺處)

NTS

備註：
1.所有尺寸除特別標註者外，均以公分(cm)為單位。
2.施工廠商施工圍籬之設置須符合「營建工程空氣污染防制設施管理辦法」之規定。
3.推進井除圍籬座落於道路轉角或轉彎處10公尺以內者設置半阻隔式施工圍籬外，或經工程司同意外，其他原則設置全阻隔式施工圍籬。
4.除推進井外，圍籬型式選用需經由工程司核可後辦理。
5.鋼件採用角鋼、平帶鋼，螺絲採用ϕ60。
6.鋁板採用 1050H18 規格。
7.施工圍籬外圍附加圖案施工廠商須依循業主之指示或由施工廠商自行設計送工程司核可後辦理。
8.固定式施工圍籬背撐結構得由施工廠商自行設計送工程司核可後辦理。
9.施工廠商須依工程司指示，於圍籬外側設置LED管燈警示設施，以確保用路人安全。
10.本工程警示燈原則每隔1.8M設置一處，工程司可視現場實際狀況自行調整。
11.本工程使用之安全圍籬需於圍籬下方設置防止污水溢流之防溢座，施工廠商應填充經工程司代表核可之材料以防污泥外溢，其型式由施工廠商自行決定並提送施工圖後，經工程司同意後使用，所需費用已包含於施工圍籬單價內，不另單獨計價。
12.明挖管溝原則不設置圍籬。

內政部國土管理署下水道工程分署 SEWER ENGINEERING BRANCH , NATIONAL LAND MANAGEMNET AGENCY , MINISTRY OF THE INTERIOR	臺中市11期重劃區及四張犁地區 污水下水道系統工程- 第3分標(河北路及后庄路等區域)	施工圍籬詳圖	工程編號	112-4000-0102-6600-1560	聯聖工程顧問股份有限公司 LANDSEN Engineering Consultants CO.,LTD	圖號 STD 41 173 183

繪圖	林靜慧	複核	方彥凱
設計	李冠毅	核准	黃俊銘
初核	紀政祥	日期	112.09

本分署簽證並不免除合約廠商及本圖簽認技師之責任

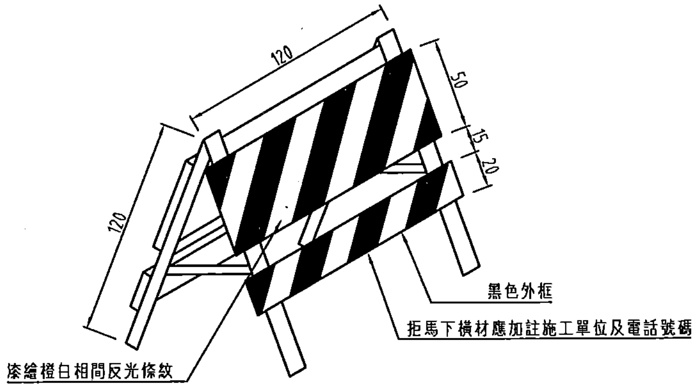

鋁質活動型拒馬

單位=cm

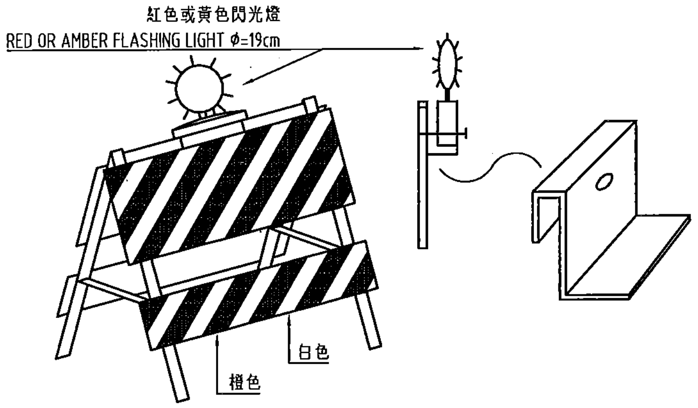

活動型拒馬(或圍籬)上加裝閃光燈(使用乾電池)

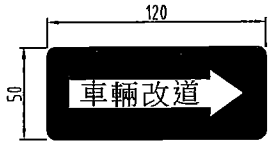

拒6　車輛改道

橙底・黑邊・黑字・白色箭頭
反光圖案・反光底板

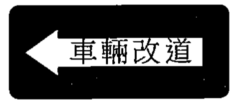

拒7　車輛改道

橙底・黑邊・黑字・白色箭頭
反光圖案・反光底板

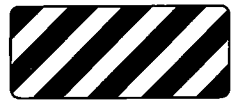

拒8　道路施工

橙底・黑邊・黑字・白色箭頭
反光圖案・反光底板

道路施工

拒1　道路施工

橙底・黑邊・黑字

車輛慢行

拒2　車輛慢行

橙底・黑邊・黑字

道路封閉

拒3　道路封閉

橙底・黑邊・黑字

車輛改道

拒4 車輛改道

橙底・黑邊・黑字

交通管制

拒5　交通管制

橙底・黑邊・黑字

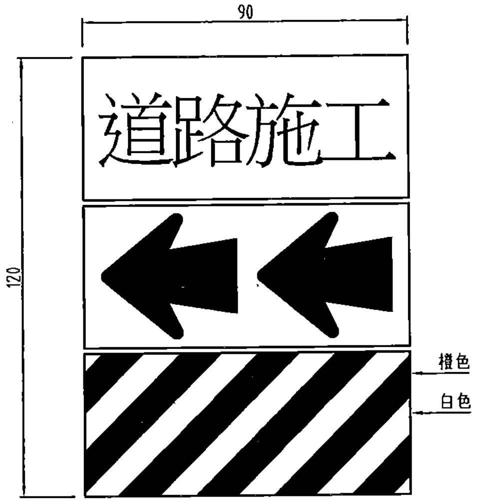

改良式拒馬

單位=cm

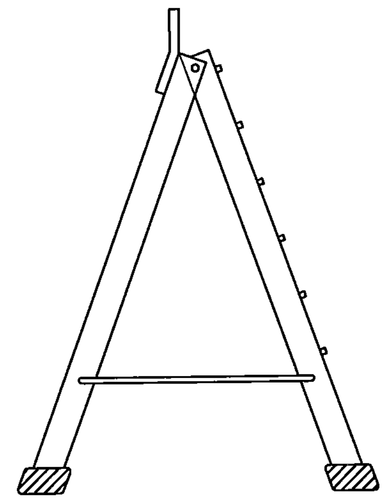

夜間活動型拒馬加裝閃光燈

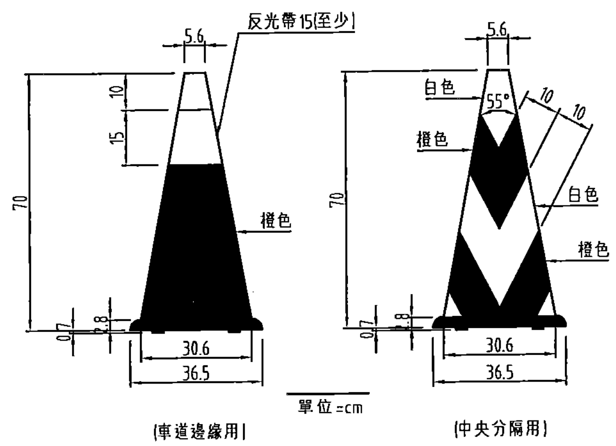

交通錐

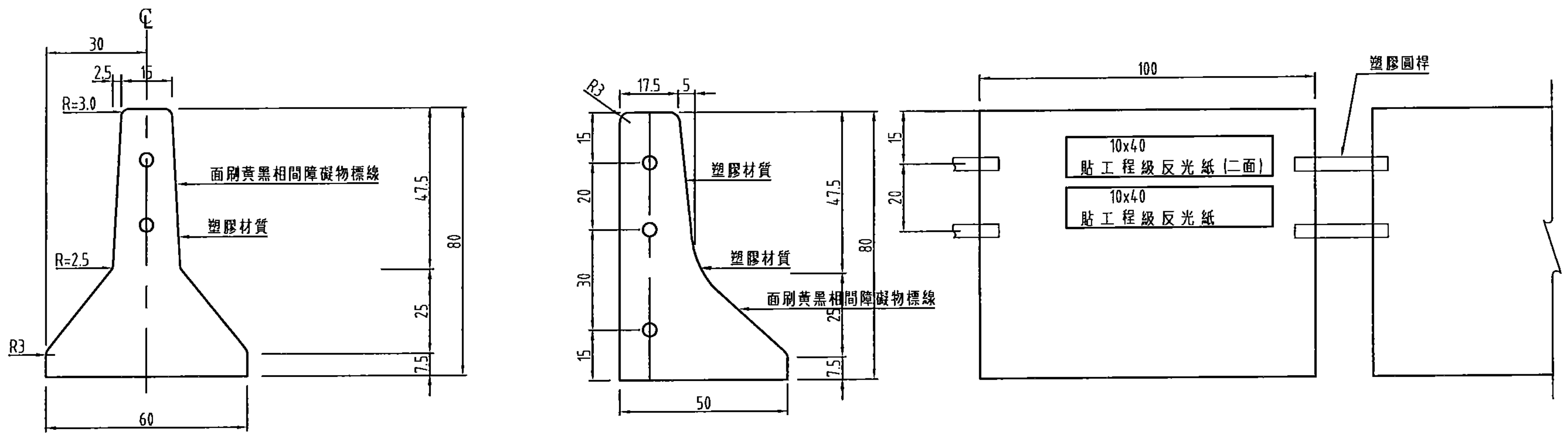

活動型紐澤西式塊狀護欄詳圖

單位=cm

備註：
1.依照交通部頒「道路交通標誌、標線、號誌設置規則」規定辦理。

內政部國土管理署下水道工程分署 SEWER ENGINEERING BRANCH, NATIONAL LAND MANAGEMNET AGENCY, MINISTRY OF THE INTERIOR	臺中市11期重劃區及四張犁地區 污水下水道系統工程- 第3分標(河北路及后庄路等區域)	交通維持計畫工區安全輔助設計詳圖	工程編號	112-4000-0102-6600-1560	聯聖工程顧問股份有限公司 LANDSEN Engineering Consultants CO.,LTD 繪圖 林靜慧 複核 方彥凱 設計 李冠毅 核准 黃俊銘 初核 紀政祥 日期 112.09	圖號 TM 01 / 174 183	技師簽證

本分署簽證並不免除合約廠商及本圖簽認技師之責任

禁2

禁止汽車進入

禁1

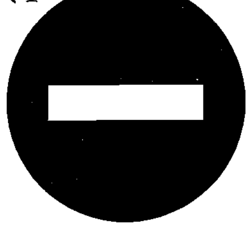

禁止進入

限5

禁18

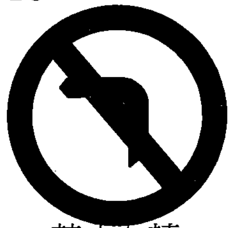

禁止左轉

禁17

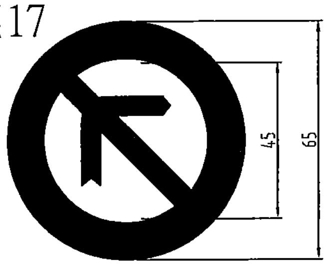

禁止右轉

遵10

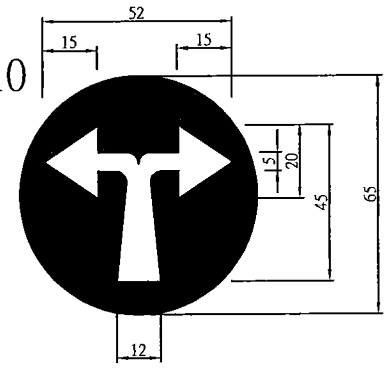

禁25

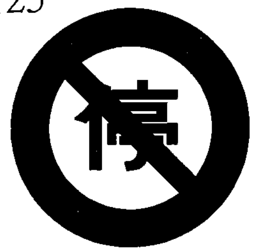

禁止停車

禁26

禁止臨時停車

警49

慢行

警22

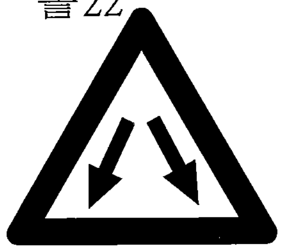

分道標誌

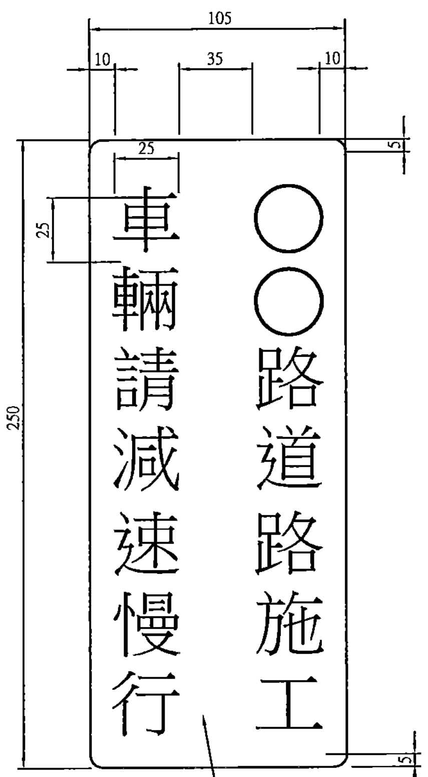

牌面為紅底白字黑邊，工程級反光面

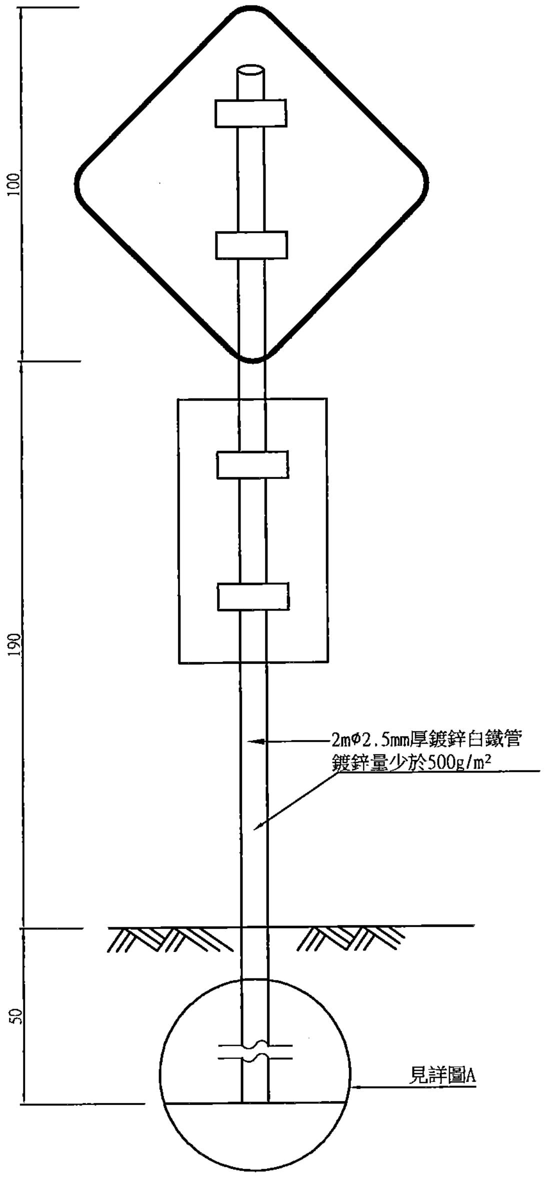

施工標誌
NTS 單位:cm

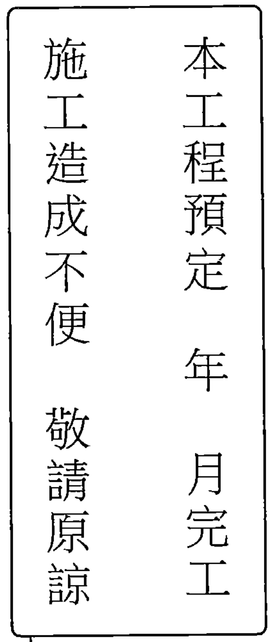

牌面為紅底白字，工程級反光面
年 月 日以阿拉伯字表示日期資料由監造單位提供

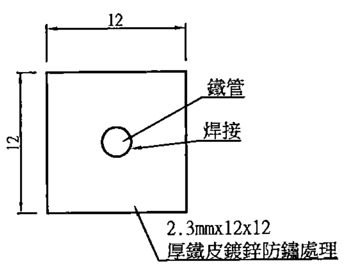

詳圖A
NTS 單位:cm

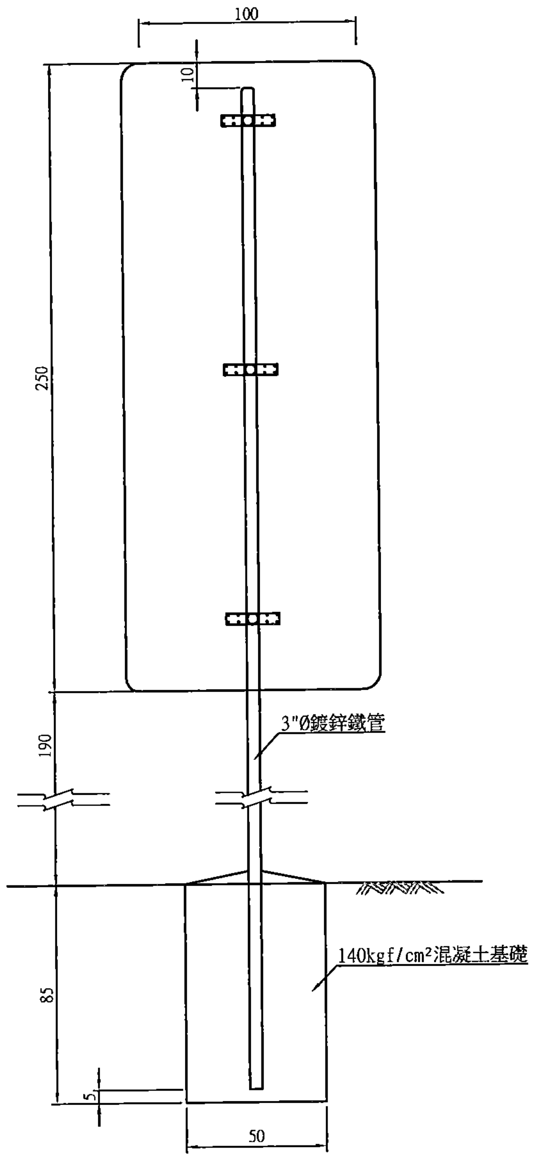

完工期限告示牌
NTS 單位:cm

說明:
1.施工標誌之基礎參照圖A埋設。
2.施工標誌施1～施20為橙底黑字黑色或白色圖案及黑色細邊。
3.依照交通部頒「道路交通標誌、標線、號誌設置規則」規定辦理。

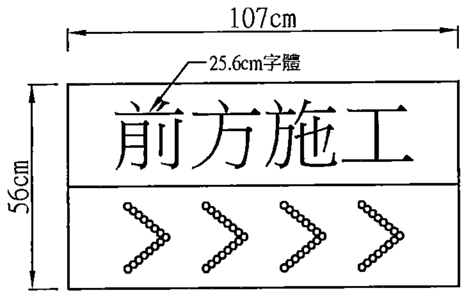

LED警示燈示意圖
NTS

註:LED警示燈示意圖僅供參考，施工廠商應於每1工作面至少設置1組，並依工程司指示調整警示燈顯示內容。

下水道連結你我的未來

LED跑馬燈示意圖
NTS

註:LED跑馬燈需為防水功能之室外使用型式，字幕顯示器至少需為單色，施工廠商應於每1工作面至少設置一組，並依工程司指示設定顯示內容。

內政部國土管理署下水道工程分署 SEWER ENGINEERING BRANCH , NATIONAL LAND MANAGEMNET AGENCY , MINISTRY OF THE INTERIOR	臺中市11期重劃區及四張犁地區 污水下水道系統工程- 第3分標(河北路及后庄路等區域)	交通標誌詳圖	工程編號	112-4000-0102-6600-1560	聯昇工程顧問股份有限公司 LANDSEN Engineering Consultants CO.,LTD 繪圖 林靜慧 複核 方彥凱 設計 李冠毅 核准 黃俊銘 初核 紀政祥 日期 112.09	圖號 TM 02	17 183	技師簽證 黃俊銘

本分署簽證並不免除合約廠商及本圖簽認技師之責任

施 16

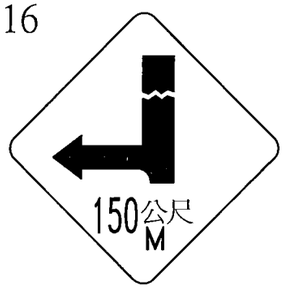

車輛改道

施 13

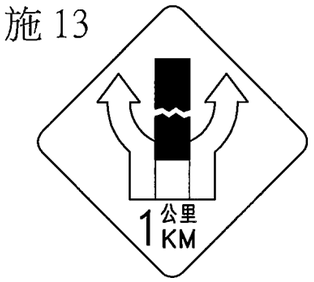

中間封閉

施 10

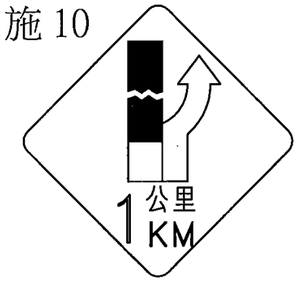

左道封閉

施 7

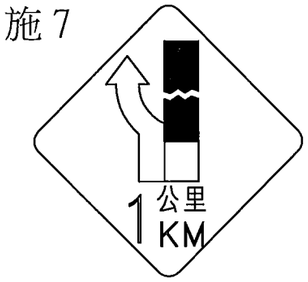

右道封閉

施 4

道路封閉

施 1

道路施工

施 17

車輛改道

施 14

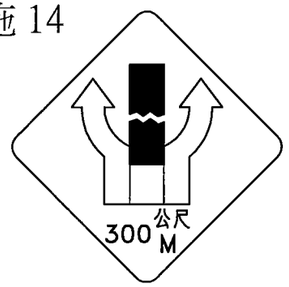

中間封閉

施 11

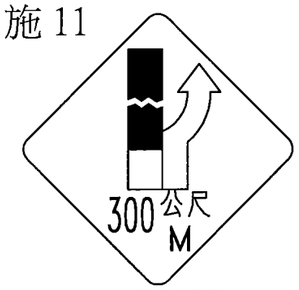

左道封閉

施 8

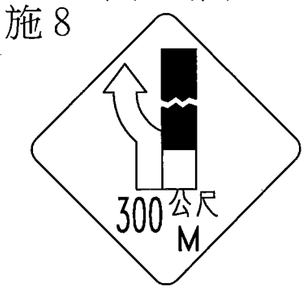

右道封閉

施 5

道路封閉

施 2

道路施工

施 20

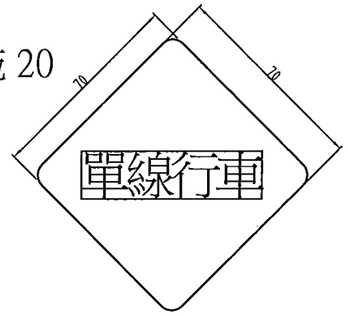

單線管制行車 單位=cm

施 15

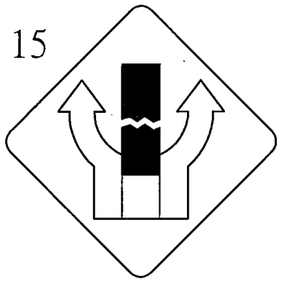

中間封閉

施 12

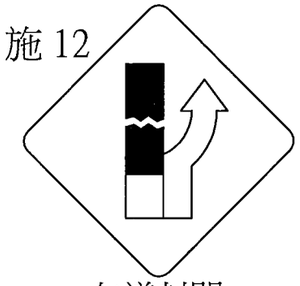

左道封閉

施 9

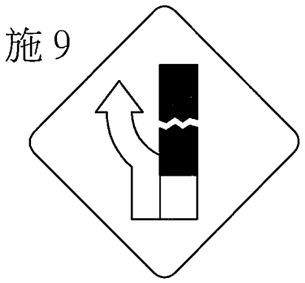

右道封閉

施 6

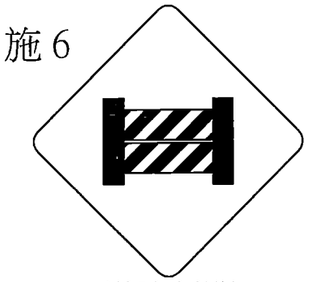

道路封閉

施 3

道路施工

施 18

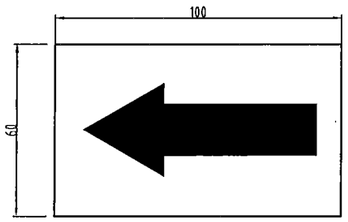

改道方向指示 單位=cm

施 19

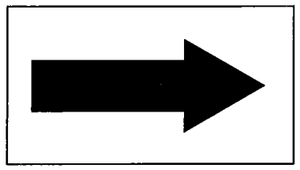

改道方向指示

指 67

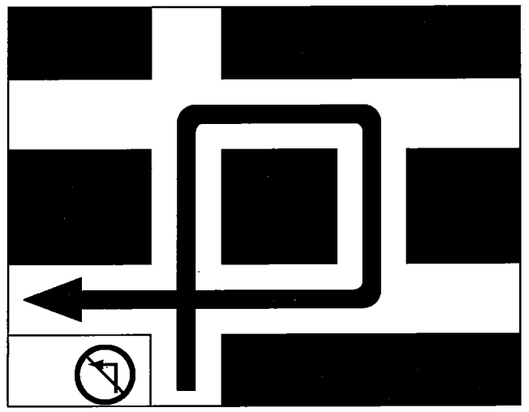

繞道標誌

指 67

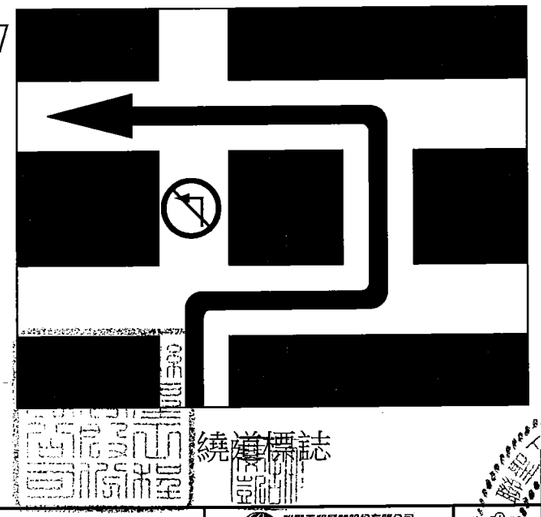

繞道標誌

說明:1.施工標誌為橙底、黑字、黑色或白色圖案。
2.依照交通部頒「道路交通標誌、標線、號誌設置規則」規定辦理。

內政部國土管理署下水道工程分署 SEWER ENGINEERING BRANCH , NATIONAL LAND MANAGEMNET AGENCY , MINISTRY OF THE INTERIOR	臺中市11期重劃區及四張犁地區 污水下水道系統工程- 第3分標(河北路及后庄路等區域)	施工標誌詳圖	工程編號	112-4000-0102-6600-1560	和盟工程顧問股份有限公司 LANDSEN Engineering Consultants CO.,LTD				
					繪圖	林靜慧	複核	方彥凱	
					設計	李冠毅	核准	黃俊銘	
					初核	紀政祥	日期	112.09	

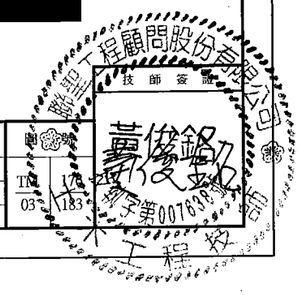

本分署簽證並不免除合約廠商及本圖簽認技師之責任

職業安全衛生設施「安衛項目」及「承包商提供設計圖說或報告」之提示重點一覽表

安衛項目	安衛重點
一、墜落防止	1. 高差2公尺以上之工作場所邊緣及開口部分,設置符合規定之防墜措施. 2. 高差2公尺以上之處所進行作業時,須使用高空作業車,或設置工作台,或須張掛安全網或配掛安全帶. 3. 於易踏穿材料構築之屋頂作業時,須於屋架上設置踏板、裝設安全網或配掛安全帶. 4. 於高差超過1.5公尺以上之場所作業,須設置符合規定之安全上下設備. 5. 高差超過2層樓或7.5公尺以上之鋼構建築,須張設安全網,且其下方須具有足夠淨空及工作面與安全網間無障礙物. 6. 2公尺以上之高處作業,使職業確實使用安全帶、安全帽及其他必要之防護具,或設安全網. 7. 使用之合梯,應符合規定. 8. 使用之移動梯,應符合規定.
二、倒塌、崩塌防止	1. 施工架之垂直方向5.5公尺、水平方向7.5公尺內,與穩定構造物妥實連接. 2. 露天開挖場所開挖深度在1.5公尺以上,或有地面崩塌、土石飛落之虞時,設擋土支撐、反循環樁、連續壁、邊坡保護或張設防護網之設施. 3. 隧道、坑道作業有落磐或土石崩塌之虞,設置支撐、岩栓或噴凝土之支持構造及清除浮石,隧道、坑道進出口附近表土有崩塌或土石飛落,設置擋土支撐、張設防護網、清除浮石或邊坡保護之措施,進出口之地質惡劣時,採鋼筋混凝土從事洞口之防護. 4. 模板支撐支柱基礎之周邊不易積水,或軟弱地盤強化承載力(鋪設覆工板或PC等). 5. 供作模板支撐之材料,無損壞、變形或腐蝕. 6. 施工架、施工構台、擋土支撐、模板支撐等假設工程,依專業技師設計之施工圖說辦理.
三、感電防止	1. 對電氣機具之帶電部分,於作業進行中或通行時,有因接觸(含經由導電體而接觸者)或接近致發生感電之虞者,設防止感電之護圍或絶緣被覆. 2. 使用對地電壓在150伏特以上移動式或攜帶式電動機具,或於含水或被其他導電度高之液體濕潤之潮濕場所、金屬板上或鋼架上等導電性良好場所使用移動式或攜帶式電動機具或於建築或工程作業使用之臨時用電設備,應於各該電動機具之連接電路上設置適合其規格,具有高敏感度、高速型,能確實動作之防止感電用漏電斷路器. 3. 於良導體機器設備內之狹小空間,或於鋼架等有觸及高導電性接地物之虞之場所,作業時所使用之交流電焊機(不含自動式焊接者),裝設自動電擊防止裝置. 4. 於架空電線或電氣機具電路之接近場所從事工作物之裝設、解體、檢查、修理、油漆等作業及其附屬性作業或使用車輛系營建機械、 動式起重機、高空工作車及其他有關作業時,該作業使用之機械、車輛或職業於作業中或通行之際,有因接觸或接近該電路引起感電之虞者,應使職業與帶電體保持規定之接近界線距離,設置護圍或於該電路四周裝置絶緣用防護裝備或採取移開該電路之措施. 5. 從事電路之檢查、修理等活線作業時,使該作業職業戴用絶緣用防護具,或使用活線作業用器具或其他類似之器具,對高壓電路使用絶緣工作台及其他裝備,或使職業之身體、其使用中之工具、材料等導電體不接觸或接近有使職業感電之虞之電路或帶電體. 6. 雇主對於使用之電氣設備,應依用戶用電設備裝置規則規定,於非帶電金屬部分施行接地條.
四、被撞防止	1. 於搬運機械作業或開挖作業時,指派專人指揮,防止機械翻覆或職業自機械後側接近作業場所、嚴禁操作人員以外之職業進入營建用機械之操作半徑範圍內、車輛機械裝設倒車或旋轉警示燈及蜂鳴器,警示周遭其他工作人員. 2. 車輛出入、使用道路作業、鄰接道路作業或有導致交通事故之虞之工作場所,依規定設置適當交通號誌、標示或柵欄、夜間柵欄未設有照明或反光片等設施、交通號誌、標示或柵欄等措施已設置足以警告防止交通事故時,設置交通引導人員. 3. 使職業於有車輛出入或往來之工作場所作業時,設置警戒標示,設置備反光背心等防護衣,使職業確實使用.
五、物體飛落防止	1. 工作場所有物體飛落之虞,設置防止物體飛落設備. 2. 使用經檢查合格之固定式起重機、移動式起重機. 3. 僱用合格人員充任吊升荷重3公噸以上之固定式起重機、移動式起重機操作人員. 4. 使用起重機具從事吊掛作業人員,使其受特殊作業安全衛生教育訓練. 5. 起重機具之吊鉤、吊具有防止吊物脫落裝置. 6. 起重機具有過捲預防裝置. 7. 起重機具運轉時,採取防止吊掛物通過人員上方及人員進入吊掛物下方之設備或措施.

安衛項目	安衛重點
六、工作場所災害防止	1. 工作場所暴露之鋼筋、鋼材、鐵件、鋁件及其他材料等易生職業災害者,採取彎曲尖端、加蓋或加裝護套等防護設施. 2. 工作場所人員及車輛機械出入口處：(1)設方便人員及車輛出入之拉開式大門並標示禁止無關人員擅入.(2)設管制人員：A.管制非有適當防護具之人員,不得讓其出入.B.管制、檢查車輛機械,未具合格證,不得讓其出入.(3)維持車輛機械進出視線淨空. 3. 雇主對於進入營繕工程工作場所作業人員,提供適當安全帽,或使其正確戴用. 4. 職業有酒醉或有酒醉之虞者,不從事高架作業. 5. 在人孔、下水道、溝渠、污（蓄）水池、坑道、隧道、水井、集水（液）井、沈箱、逆打工法之地下層、筏基坑及其他自然換氣不充分之工作場所有下列情形之一時：(1)空氣中氧氣濃度未滿18%、硫化氫濃度超過10PPM或一氧化碳濃度超過35PPM時,確實佩戴空氣呼吸器等呼吸防護具、全身背負式安全帶及安全索.(2)未確實佩戴空氣呼吸器等呼吸防護具時,置備通風設備予以適當換氣,或未置備空氣中氧氣、硫化氫、一氧化碳濃度之測定儀器,須隨時測定保持氧氣濃度在18%以上、硫化氫濃度在10PPM以下及一氧化碳濃度在35PPM以下.

工作項目	承包商提供設計圖說或報告	圖說報告重點
一般共同作業	安全護欄詳圖	符合營造安全衛生設施標準第20條之規定.
	安全網詳圖	符合營造安全衛生設施標準第22條固定後之強度.
	安全帶詳圖	符合營造安全衛生設施標準第23條之規定.
	人員安全護具詳圖	安全帽、反光背心及安全鞋等.
	移動梯設備詳圖	堅固構造、寬度30公分以上、採取防止滑溜或轉動之必要措施.(符合職業安全衛生設施規則第229條之規定)
	臨時用電設備示意圖	符合職業安全衛生設施規則第243條之規定.
	使用機具及設施設置計畫(報告)與配置圖	現場作業主要施工機具設施名稱、數量、作業時程及配置.
局限空間作業	1. 制定危害防止計畫	依職業安全衛生設施規則第29條之一規定辦理.
	2. 入口處公告注意事項	依職業安全衛生設施規則第29條之二規定辦理.
	3. 公告禁止進入規定	依職業安全衛生設施規則第29條之三規定辦理.
	4. 連續檢測危害物質濃度	依職業安全衛生設施規則第29條之四規定辦理.
	5. 落實檢點作業場所	依職業安全衛生設施規則第29條之五規定辦理.
	6. 建立進入許可制度	依職業安全衛生設施規則第29條之六規定辦理.
	7. 其他相關安全事項	依職業安全衛生設施規則第29條之七規定辦理.

說明：

1. 承包商須依契約文件及安衛法令規定,於施工前提送「安全衛生計畫」及繪製相關「職業安全衛生設施施工詳圖」,併入施工計畫等相關文件提送,經核定後按圖施工.
2. 上述「一覽表」之「安衛項目」、「承包商提供設計圖說或報告」所列之提示重點,及「安全衛生設施示意圖」之安衛設施示意,係提供承包商參考,承包商應以最新頒布之職業安全衛生設計及施工相關規範及規定辦理職業安全衛生作業.
3. 承包商依據「安衛設施提示重點」、「安全衛生設施示意圖」規定,以及承包商提送並奉核定之「職業安全衛生設施施工詳圖」,設置施工場所所需之安全衛生設施,如未依上述圖說規定設置,或欠缺及不良時,致發生重大職業災害,經勞動檢查機構依法通知停工,並經機關認定屬查驗不合格情節重大者,視為政府採購法第101條第1項第8款之情形之一.

技師簽證

內政部國土管理署下水道工程分署 SEWER ENGINEERING BRANCH , NATIONAL LAND MANAGEMNET AGENCY , MINISTRY OF THE INTERIOR	臺中市11期重劃區及四張犁地區 污水下水道系統工程- 第3分標(河北路及后庄路等區域)	安全衛生設施提示重點一覽表	工程編號	112-4000-0102-6600-1560	聯盟工程顧問股份有限公司 LANDIEN Engineering Consultants CO.,LTD	圖號	
					繪圖 林靜慧 複核 方彥凱	MS 01	177/183
					設計 李冠毅 核准 黃俊銘		
					初核 紀政祥 日期 112.09		

本分署簽證並不免除合約廠商及本圖簽認技師之責任

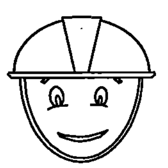

正確配戴正面圖

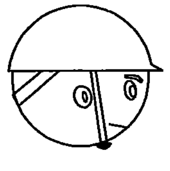

正確配戴側面圖

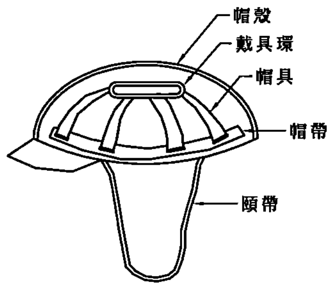

內部詳圖

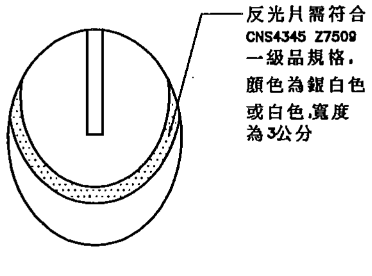

安全帽張貼反光貼紙示意圖

個人防護安全帽

(進入營繕工程工作場所正確配戴安全帽情形)
參照營造安全衛生設施標準第11條之1規定

說明：

1. 工地安全帽須符合CNS1336 Z3001之規定,並有檢驗合格標籤.進入工地之作業人員應依職業安全衛生規定配戴安全帽定繫緊顎帶.
2. 安全帽左側須張貼基本資料識別證標籤,標籤尺寸及標示項目(包括工程名稱、單位一公司名稱、姓名、職稱、血型識別證編號、勞工保險登錄狀態)如下圖所示,

6cm

工程名稱		
單　位		勞工保險登錄狀態
職　稱		相片
姓　名		
血　型		
識別證編號		

4.5cm

3. 於路側施工之工作人員，其安全帽應張貼反光帶如下圖所示，以確保安全。反光帶需符合CNS4345 Z7059一級品之規格，顏色為銀白色或白色，寬度為3公分。
4. 安全帽不得有損傷、汙垢及破裂情形。
5. 安全帽不得私自開孔。
6. 基本資料識別証標籤須先完成營造業安全衛生教育訓練，工地危害告知，健康檢查及加入勞工保險完成後，始可發給勞工作為人員辨識與管制。

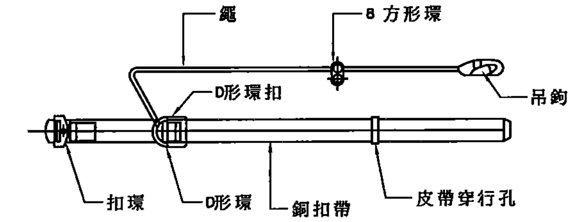

第一種安全帶

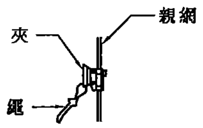

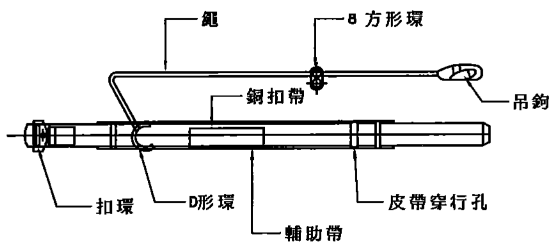

第二種安全帶

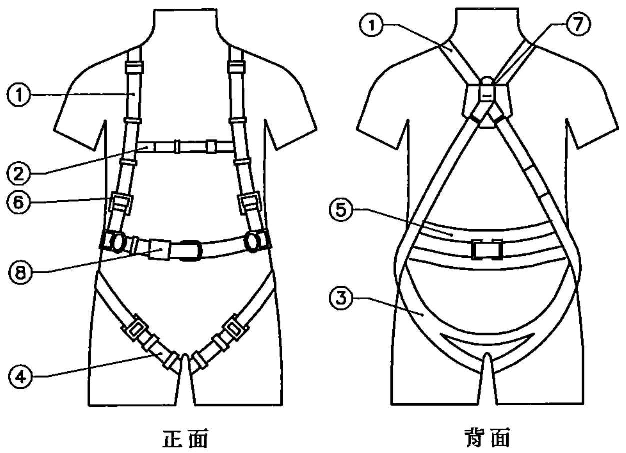

①肩帶　②副帶(輔助帶)　③座帶　④腿帶
⑤工作定位用背帶　⑥調整元件　⑦墜落阻截裝置繫掛元件　⑧釦環

全身背負式安全帶

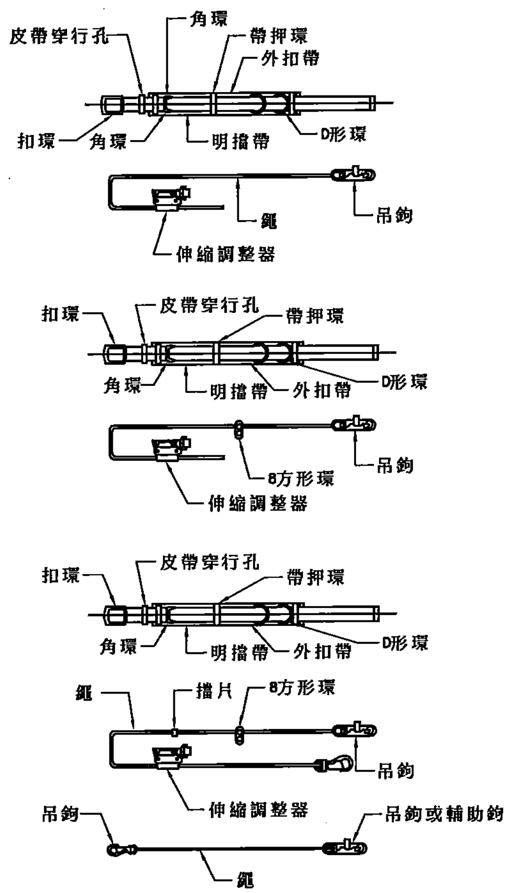

附註：
承包商應提供施工人員使用之安全帶或安裝安全母索時,應依下列規定辦理：
1. 安全帶之材料、強度及檢驗應符合國家標準CNS 7534 Z2037高處作業用安全帶及CNS 6701 m2077安全帶(繫身型)、CNS 14253-1全身背負式安全帶及CNS 7535 Z3020高處作業用安全帶檢驗法之規定.
2. 安全母索得由鋼索、尼龍繩索或合成纖維之材質構成,其最小斷裂強度應在二千三百公斤以上.
3. 安全帶或安全母索繫固之錨錠,至少應能承受每人二千三百公斤之拉力.
4. 安全帶之繫索或安全母索應予保護,避免受切斷或磨損.
5. 安全帶或安全母索不得鉤掛或繫結於護欄之杆件,但該等杆件之強度符合第三款規定者不在此限.
6. 安全帶、安全母索及其配件、錨錠在使用前或承受衝擊後,應進行檢查,如有磨損、劣化、缺陷或其強度不符第一款至第三款之規定時,不得再使用.
7. 水平安全母索之設置,應依下列規定辦理：
   (1) 水平安全母索之設置高度應大於三點八公尺,相鄰二支柱間之最大間距得採下式計算之值,其計算值超過十公尺者,以十公尺計：
   $L=4(H-3)$,其中 $H \geqq 3.8$,且 $L \leqq 10$
   L:母索支柱之間距(單位:公尺) H:垂直淨空高度(單位:公尺)
   (2) 支柱與另一繫掛點間、相鄰二支柱間或母索支柱間之安全母索僅能繫掛一條安全帶.
   (3) 每條安全母索能繫掛安全帶之條數,應標示於母索錨錠端.
8. 垂直安全母索之設置,應依下列規定辦理：
   (1)安全母索之下端應有防止安全帶鎖扣自尾端脫落之設施.
   (2)每條安全母索應僅提供一名勞工使用,但勞工作業或爬昇位置之水平間距在一公尺以下者,得二人共用一條安全母索.
9. 本工程一律採用背負式安全帶,具有雙掛勾安全帶為主 .

內政部國土管理署下水道工程分署 SEWER ENGINEERING BRANCH , NATIONAL LAND MANAGEMNET AGENCY , MINISTRY OF THE INTERIOR	臺中市11期重劃區及四張犁地區 污水下水道系統工程- 第3分標(河北路及后庄路等區域)	個人防護具及人員識別示意圖	工程編號	112-4000-0102-6600-1560

聯聖工程顧問股份有限公司
LANDSEN Engineering Consultants CO.,LTD

繪圖	林靜慧	複核	方彥凱
設計	李冠毅	核准	黃俊銘
初核	紀政祥	日期	112.09

圖號 MS 02 | 178 183

技師簽證
黃俊銘
土木工程技師
技字第007638號

本分署簽證並不免除合約廠商及本圖簽認技師之責任

180 × 60

工地安衛管理守則

一、進入工地請帶安全帽，使用時應扣緊扣帶。
二、非本工程工作人員不得擅自進入工地，如須進入者，需徵得工務所許可。
三、工地工作人員應加入勞工保險使得參加工作，尚未辦理者，請洽工務所辦理。
四、材料進場後不得任意攜出工地，未經工務所許可擅自搬離工地者，以竊盜論。
五、嚴禁靠近吊物下方，非作業人員請勿開動電器開關或機器設備，以防意外。
六、瓦斯、氧氣等設備，平日應妥為存放、使用時尤應安全。
七、嚴禁隨意丟棄煙蒂，時時防範火災，並注意公共衛生。
八、工地工作人員不得赤膊、穿拖鞋、服裝不整。
九、進駐工作人員，夜晚不得喧嘩吵鬧、妨礙安寧，亦嚴禁酗酒、賭博等不良行為。
十、不得擅自攜眷進入工地。
十一、本守則係依職業安全衛生法訂定。全體員工對於守則規定事項、應確實遵守。

說明:
1.設於工地事務所正面牆上或員工明顯易見處。
2.材質為18mm防水合板加貼1.5mm厚PVC白色面板.
3.版面為白色底藍框藍字。
4.尺寸除註明外,餘皆以公分為單位。
5.本守則係建議性質,廠商應依各自設備經勞檢單位核定之工作守則製作告示牌。
6.牌面內容可依報備之安衛管理守則擇要填寫。

工地安全管理守則告示牌

150 × 90

6 | 6 | 40 | 46 | 46 | 6

15 | 12 | 15 | 6 | 29 | 10 | 3

職 業 安 全 衛 生 告 示 牌

年 月 日

工程名稱：			
監造單位：			電話：
承包廠商	公司：	電話：	營造業甲種職業安全衛生
	工地負責人：	安全衛生管理員：	業務主管：
	值班人員：	本日出入人數：	

本日工作項目	辦理安全衛生事項	特別注意事項

緊急事故連絡電話	警察局 110	消防隊 119	醫院( )
	勞動部中區職業安全衛生中心:		臺中市職安健康處:
	其他		台電_服務所( )

說明:
1. 15mm PVC面板及厚防水夾板.
2. 設於工地事務所正面牆上或員工明顯易見處.
3. 版面為白色底藍框藍字.
4. 中文字採標楷體,英文字採Times New Roman.
5. 本圖之繪製,依照實際狀況調整.

工程職業安全衛生告示牌

內政部國土管理署下水道工程分署 SEWER ENGINEERING BRANCH , NATIONAL LAND MANAGEMNET AGENCY , MINISTRY OF THE INTERIOR	臺中市11期重劃區及四張犁地區 污水下水道系統工程- 第3分標(河北路及后庄路等區域)	安衛告示牌示意圖	工程編號	112-4000-0102-6600-1560	世聖工程顧問股份有限公司 LANDSEN Engineering Consultants CO.,LTD 繪圖 林靜慧 複核 方彥凱 設計 李冠毅 核准 黃俊銘 初核 紀政祥 日期 112.09 圖號 MS 120 02 15

黃俊銘 土木工程技師 第007608號

本分署簽證並不免除合約廠商及本圖簽認技師之責任

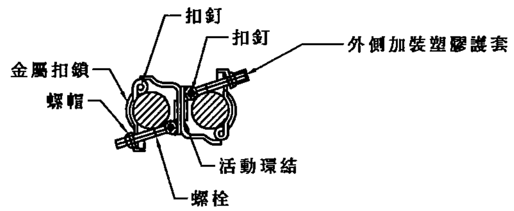

萬向接頭

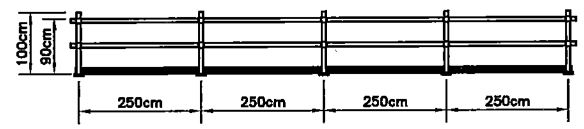

鋼管護欄立面圖

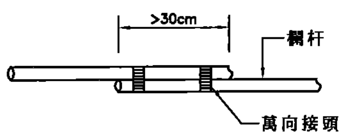

搭接處圖

說明:

1. 護欄應按「營造安全衛生設施標準」第20條規定辦理.
2. 護欄高度>90cm.
3. 杆柱ø38mm,高度90cm以上.
4. 上、中欄杆ø38mm以上,搭接處30cm以上須有兩處接合處.
5. 杆柱間距小於2.5m.
6. 腳趾板緊接於地面且固定,並採用金屬材質為主.
7. 護欄之上欄杆之任何一點,於任何方向加以75kg之荷重,而無顯著變形之強度.
8. 杆柱固定方式可採用橋面板預留孔或以4顆膨脹螺栓固定,其強度須符合規定.
9. 跨越道路段腳趾板高度,請增高為30公分,以維護用路人安全.

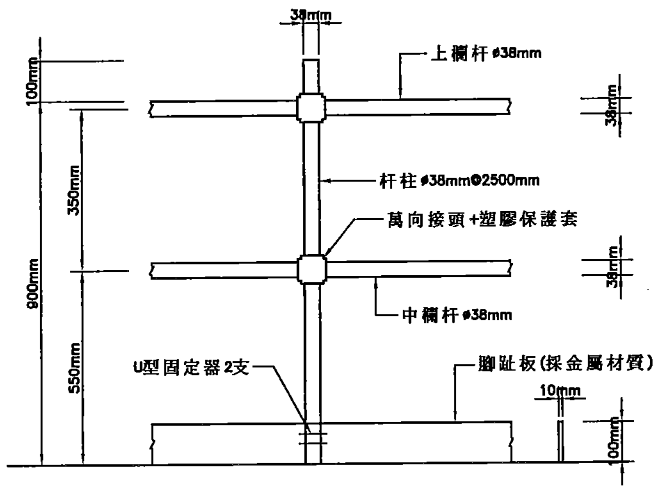

護欄詳圖

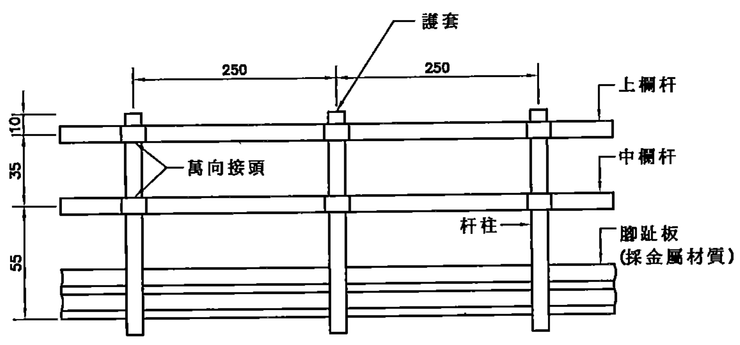

安全護欄正立面示意圖(橋護欄處)

單位:cm

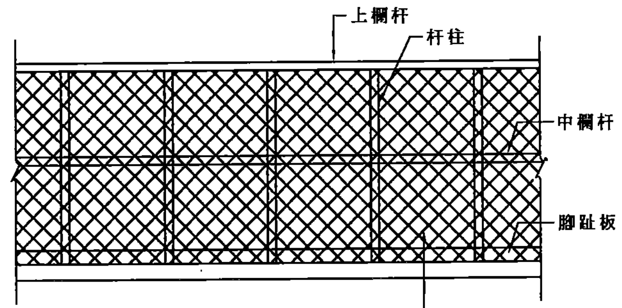

安全護欄示意圖(含塑膠網)

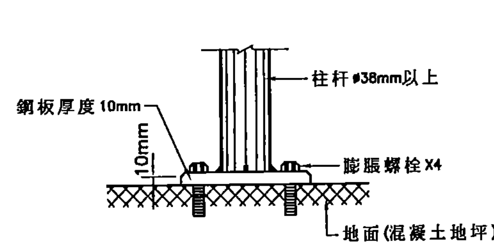

柱杆與座板結合剖面

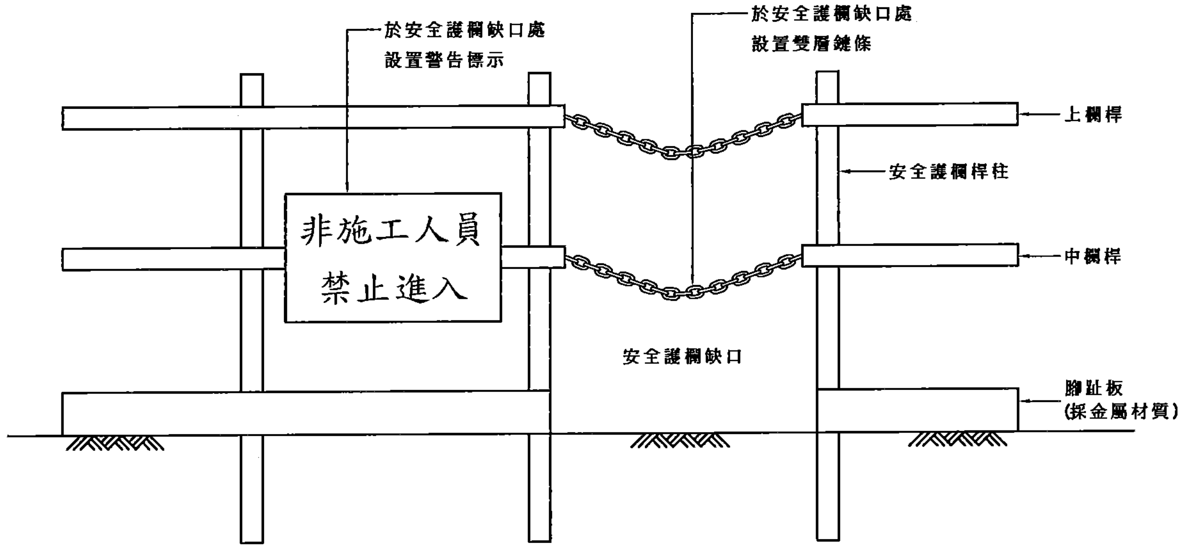

安全護欄缺口處設置雙層鍊條及警告標示示意圖

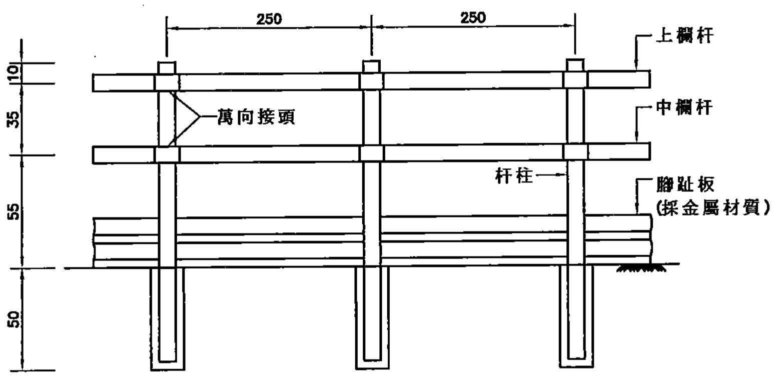

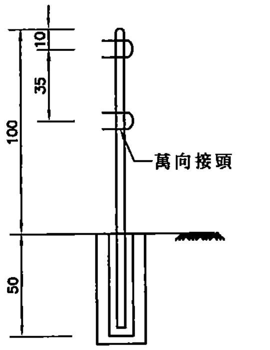

安全護欄正立面示意圖(基礎開挖處)

單位:cm

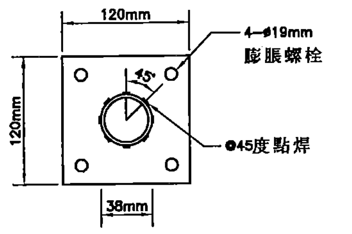

座板平面詳圖

以塑膠網遮覆上、中欄杆與護板或地板間之空隙者,依下列規定辦理:

1. 危險施工地段仍應設置腳趾板,且網應密接於地,且杆柱之間距不得超過1.5M.
2. 網應確實固定於上、中欄杆及杆柱.
3. 網目大小不得超過十五平方公分.
4. 固定網時,應有防止網之反彈設施.

內政部國土管理署下水道工程分署 SEWER ENGINEERING BRANCH, NATIONAL LAND MANAGEMNET AGENCY, MINISTRY OF THE INTERIOR	臺中市11期重劃區及四張犁地區 污水下水道系統工程- 第3分標(河北路及后庄路等區域)	安全護欄示意圖	工程編號	112-4000-0102-6600-1560	聯聖工程顧問股份有限公司 LANDSEN Engineering Consultants CO.,LTD			圖號 MS 04 180/183
					繪圖	林靜慧	複核	方彥凱
					設計	李冠毅	核准	黃俊銘
					初核	紀政祥	日期	112.09

本分署簽證並不免除合約廠商及本圖簽認技師之責任

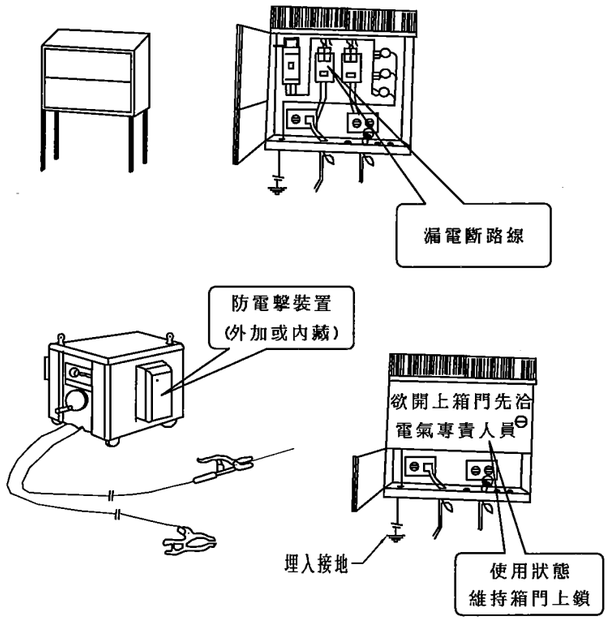

附註:

1. 承包商對於使用對地電壓在一百五十伏特以上移動式或攜帶式電動機具,或於含水或被其他導電度高之液體 濕潤之潮濕場所、金屬板上或鋼架上等導電性良好場所使用移動式或攜帶式電動機具,為防止因漏電而生感電危害,應於各該電動機具之連接電路上設置適合其規格,具有高敏感度、高速,能確實動作之防止感電用漏電斷路器.

分電箱安全

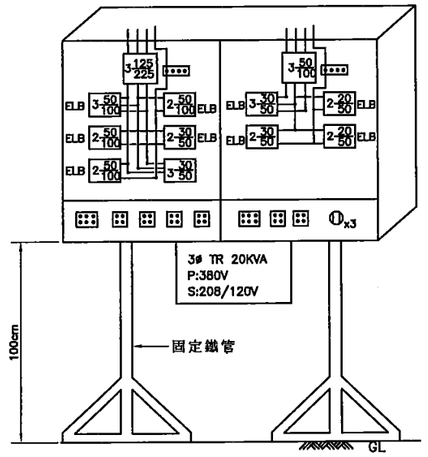

分電箱詳圖

單位:CM

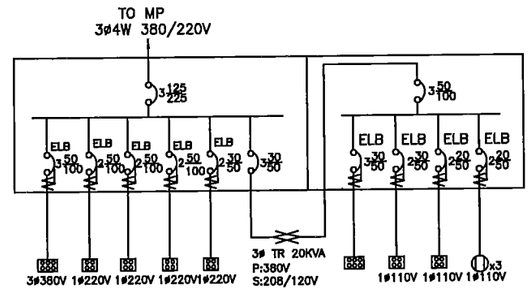

分電箱單線圖

附註:

安全衛生設施說明

1. 臨時用電設備應於各該電路設置適合其規格,具有高敏感度、高速型,能確實動作之防止感電用漏電斷路器.
2. 依職業安全衛生設施規則,第239條至276條規定辦理.
3. 依電業法相關規定辦理.
4. 電氣維修保養,請確實作好掛牌上鎖,並派員管制,以維護安全.
5. 電氣專責人員,須具有相關法定資格,始得擔任之.
6. 分電箱置放處所應穩固連結且不得有積水現象.
7. 本電源開關箱或分電相應設置有中隔板之防護措施.

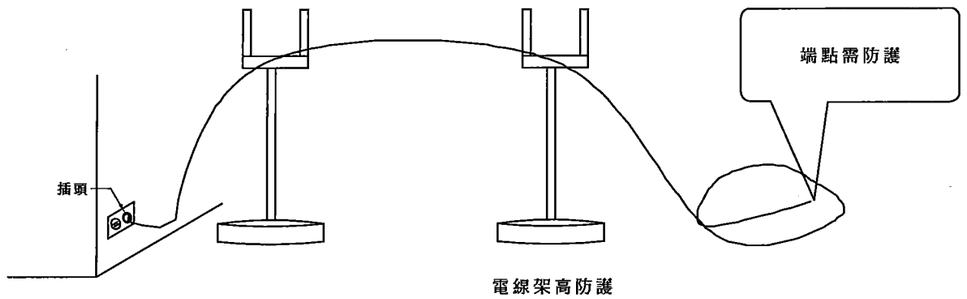

電線架高防護

附註:

1. 電纜線不得置放於地面,應架設高度2公尺以上,保持安全動線供人員進出.
2. 電纜線端及外皮如有裸露破損時,應立即改善,避免產生人員不慎誤觸,產生感電危險.
3. 置放電纜線架高之上端架與電纜線接觸點,應加套絕緣物件,以防感電.

內政部國土管理署下水道工程分署 SEWER ENGINEERING BRANCH , NATIONAL LAND MANAGEMNET AGENCY , MINISTRY OF THE INTERIOR	臺中市11期重劃區及四張犁地區 污水下水道系統工程- 第3分標(河北路及后庄路等區域)	感電防護設施示意圖	工程編號	112-4000-0102-6600-1560	林鼎工程顧問股份有限公司 LANDSEN Engineering Consultants CO.,LTD		
					繪圖	林靜慧	複核	方彥凱
					設計	李冠毅	核准	黃俊銘
					初核	紀政祥	日期	112.09

圖號 MS 05 181 137

林鼎工程顧問股份有限公司 執行 黃俊銘 執行 第007638號 土木工程技師

本分署簽證並不免除合約廠商及本圖簽認技師之責任

職業安全衛生「警示標誌」及「安衛標語」設置重點一覽表

設置項目	法規相關要求	工地應設置地點參考	設置參考型式	說明
1、局限空間作業	1、職業安全衛生法。 2、職業安全衛生設施規則。 3、依「職業安全衛生設施規則」第二章第二節局限空間之第29條之1至 第29條之7相關規定。 4、缺氧症預防規則。	一、長期間未使用之水井、坑井、豎坑、隧道、沈箱、或類似場所等之場所。 二、貫通或鄰接下列之一之地層之水井、坑井、豎坑、隧道、沈箱、或類似場所等之場所。 (一)、上層覆有不透水層之砂礫層中，無含水、無湧水或含水、湧水較少之部分。 (二)、含有亞鐵鹽類或亞錳鹽類之地層。 (三)、含有甲烷、乙烷或丁烷之地層。 (四)、湧出或有湧出碳酸水之虞之地層。 (五)、腐泥層。 三、供裝設電纜、瓦斯管或其他地下敷設物使用之暗渠、人孔或坑井之場所。 四、滯留或曾滯留雨水、河水或湧水之槽、暗渠、人孔或坑井之場所。 五、滯留、曾滯留、相當期間置放或曾置放海水之熱交換器、管、槽、暗渠、人孔、溝或坑井之場所. 六、密閉相當期間之鋼製鍋爐、儲槽、反應槽、船艙等內壁易於氧化之設備之場所。 七、置放煤、褐煤、硫化礦石、鋼材、鐵屑、原木片、木屑、乾性油、魚油或其他易吸收空氣中氧氣之物質等之儲槽、船艙、倉庫、地窖、貯煤器或其他儲存設備之場所。 八、以含有乾性油之油漆塗敷天花板、地板、牆壁或儲具等，在油漆未乾前即予密閉之地下室、倉庫、儲槽、船艙或其他通風不充分之設備之場所。 九、穀物或飼料之儲存、果蔬之燜熟、種子之發芽或蕈類之栽培等使用之倉庫地窖、船艙或坑井之場所. 十、置放或曾置放醬油、酒類、胚子、酵母或其他發酵物質之儲槽、地窖或其他釀造設備之場所。 十一、置放糞尿、腐泥、污水、紙漿液或其他易腐化或分解之物質之儲槽、船艙、槽、管、暗渠、人孔、溝、或坑井等之場所。 十二、使用乾冰從事冷凍、冷藏或水泥乳之脫鹼等之冷藏庫、冷凍庫、冷凍貨車、船艙或 冷凍貨櫃之場所。 十三、置放或曾置放氦、氬、氮、氟氯烷、二氧化碳或其他惰性氣體之鍋爐、儲槽、反應槽、船艙或其他設備之場所。 十四、施工開挖中之井基、豎坑、隧道、沈箱、管溝、管槽或類似場所。 十五、其他經中央主管機關指定之場所。	局限空間入口顯而易見處所公告法定注意事項 危害相關警告標語	壹、本重點一覽表所稱安全衛生標示 (以下簡稱標示)係指： 一、防止危害告知用者： (一)禁止標示：嚴格管制有發生危險之虞之行為，如禁止煙火、禁止攀越、禁止通行等。 (二)警告標示：警告既存之危險或有害狀況，如高壓電、墜落、高熱、輻射等危險。 (三)注意標示：提醒避免相對於人員行為而發生之危害，如當心地面、注意頭頂等。 二、一般說明或提示性質用者： (一)用途或處所之標示，如反應塔、鍋爐房、安全門、伐木區、急救箱、急救站、救護車、診所、消防栓、總務室等。 (二)有一定順序之機具操作方法、儀表控制盤之說明、安全管理方法等之標示。 (三)工作場所各種行動方向、管制信號意義等說明性質標示。 貳、標示之圖形如下： 一、圓形用於禁止標示。 二、尖端向上之正三角形用於警告標示。 三、尖端向下之正三角形用於注意標示。 四、正方形或長方形用於一般說明或提示性質用之標示。 參、文字書寫方式如下： 一、直式者由上而下，由右而左。 二、橫式者由左而右。但有箭號指示方向者文字依箭號方向。 肆、標示之顏色，應依照中國國家標準 (CNS 9328 Z 1024) 安全用顏色通則使用之，其底色與外廓、文字或圖案之用色，應力求對照顯明，以便識別。 伍、另安全衛生標語張貼，可使用固定板面與處所固定，其材質可為一般木板或其它可使標語 張貼之材料，以使其發揮替換使用之效用。其使用材料由承商依固定處所之環境，自行斟酌使用之。 陸、交通維持設置參考型式，仍應依相關規定辦理數量、型式等確認，第6項之施工標誌設置參考型式，僅供參考。 柒、其它諸如開口覆蓋、墜落防護、臨水作業及其它有危害防護等，均須設置相關「警示標誌」「安衛標語」，以維護工作場所安全。 捌、職業安全衛生「警示標誌」及「安衛標語」設置重點一覽表，係為提供承包商參考，如有遇法令之增訂或變更者，仍依法令之要求；本重點一覽表包含但不及於此，承商仍然須就現地施工安全衛生環境，設置相關「警示標誌」及「安衛標語」，以達到強化施工安全之作為。
2、起重機具吊掛作業	1、職業安全衛生法。 2、職業安全衛生設施規則。 3、危險性機械及設備安全檢查規則。 4、機械器具安全防護標準。 5、起重升降機具安全規則。	一、鋼筋進場時，與板車上吊放時，應於現場圈圍管制並設置警告標示。 二、鋼筋籠施工製造過程吊放時之圈圍管制並設置警告標示。 三、營建機具吊放置基礎底時，應圈圍管制並設置警告標示。 四、鋼構施作現場組裝時，應圈圍管制並設置警告標示。 五、橋面板上方交通標誌及燈具等相關交通設施施工作業時，應圈圍管制並設置警告標示。 六、紐澤西護欄擺設時，應圈圍管制並設置警告標示。	圈圍管制相關標語	
3、工地進出管制	1、職業安全衛生法。 2、職業安全衛生設施規則。 3、營造安全衛生設施標準。	一、工地大門出入口，應張貼非施工人員禁止進入之警告標語。 二、臨時電源供應區，應圈圍管制並設置禁止進入之警告標語。 三、鋼構施作現場組裝時，應圈圍管制並設置警告標示。 四、橋面板上方交通標誌及燈具等相關交通設施施工作業時，應圈圍管制並設置警告標示。 五、紐澤西護欄擺設時，應圈圍管制並設置警告標示。 六、預鑄製造工作場所，應張貼非施工人員禁止進入之警告標語。 七、局限空間作業場所，應張貼非施工人員禁止進入之警告標語。 八、其它經中央主管機關指定，應實施進出管制之場所，均包含在內。	進入工地須戴安全帽	
4、感電預防作業	1、職業安全衛生法。 2、職業安全衛生設施規則。 3、電業法規。	一、臨時電源供應區，應圈圍管制並設置感電危害警告標語。 二、開路之開關於作業中，應上鎖或標示「禁止送電」、「停電作業中」或設置 監視人員監視之。 三、停電作業範圍以藍帶或網交圍，並掛「停電作業區」標誌；有電部分則以紅帶或網交圍，並掛「有電作業區」標誌，以資警告作用。 四、其它經中央主管機關指定，應實施感電預防之場所，均包含在內。	感電防止相關標語	
5、交通維持作業	1、職業安全衛生法。 2、交通部、內政部合頒『道路交通標誌標線號誌設置規則』。 3、公路總局施工說明書技術規定。 4、契約規定經工程司核定之『交通維持計畫』。 5、職業安全衛生設施規則第21-2條	一、佔用道路時，應事先申請交通維持與設置相關標誌及設施。 二、臨近路肩從事圍籬裝設作業時，應佈設相關警告標示。 三、橋面板上方從事路燈或相關道路標誌裝設作業，應佈設相關警告標示。 四、從事道路清潔作業時，應佈設交通維持相關必要警告標示。 五、於道路從事管線鋪設時，除提出相關申請外，應佈設交通維持相關必要警告標示。 六、其它經中央主管機關指定，應實施交通維持之場所，均包含在內。		

內政部國土管理署下水道工程分署 SEWER ENGINEERING BRANCH , NATIONAL LAND MANAGEMNET AGENCY , MINISTRY OF THE INTERIOR	臺中市11期重劃區及四張犁地區 污水下水道系統工程- 第3分標(河北路及后庄路等區域)	警示標誌及安衛標語參考示意圖	工程編號	112-4000-0102-6600-1560

聯聖工程顧問股份有限公司 LANDSEN Engineering Consultants CO.,LTD			
繪圖	林靜慧	複核	方彥凱
設計	李冠毅	核准	黃俊銘
初核	紀政祥	日期	112.09

技師簽章 黃俊銘

本分署簽證並不免除合約廠商及本圖簽認技師之責任

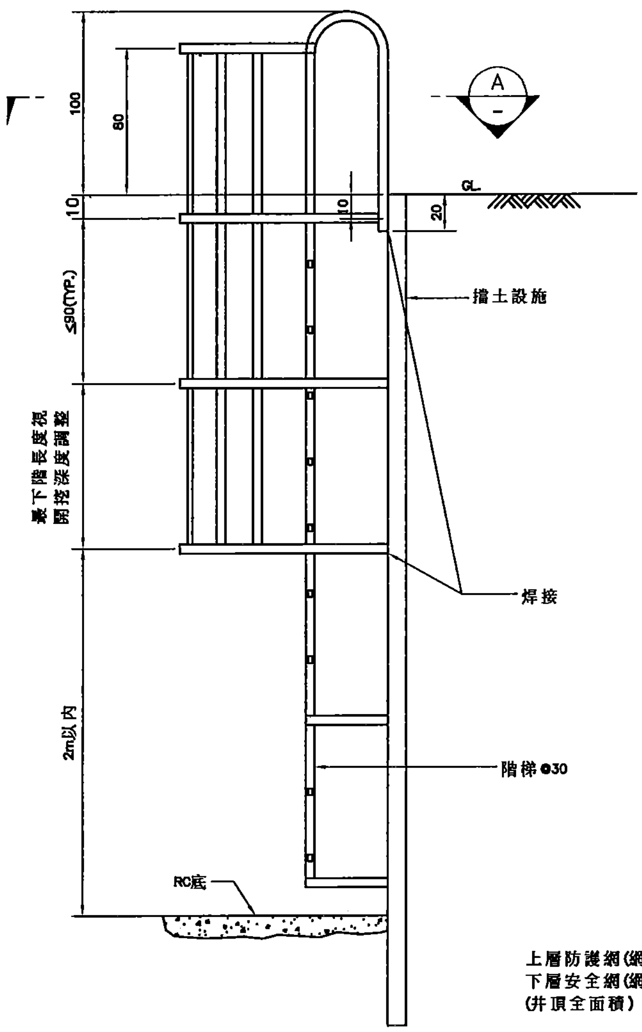

上下設備示意圖

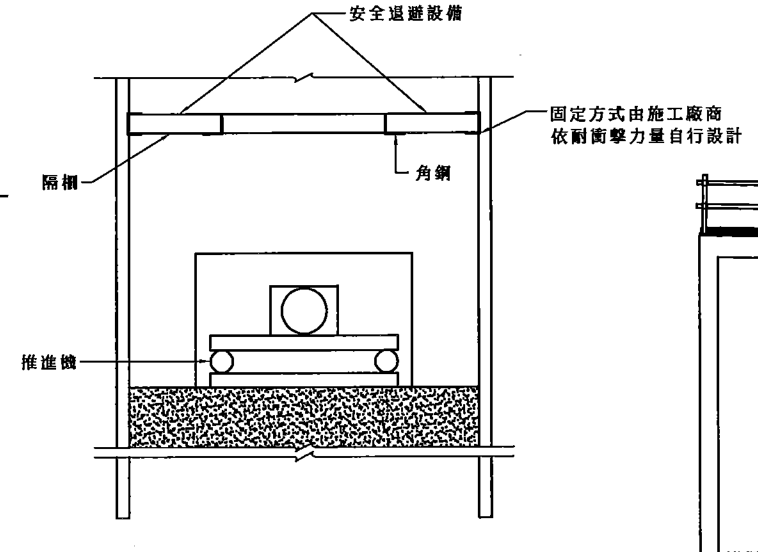

工作井安全退避設備示意圖
NTS

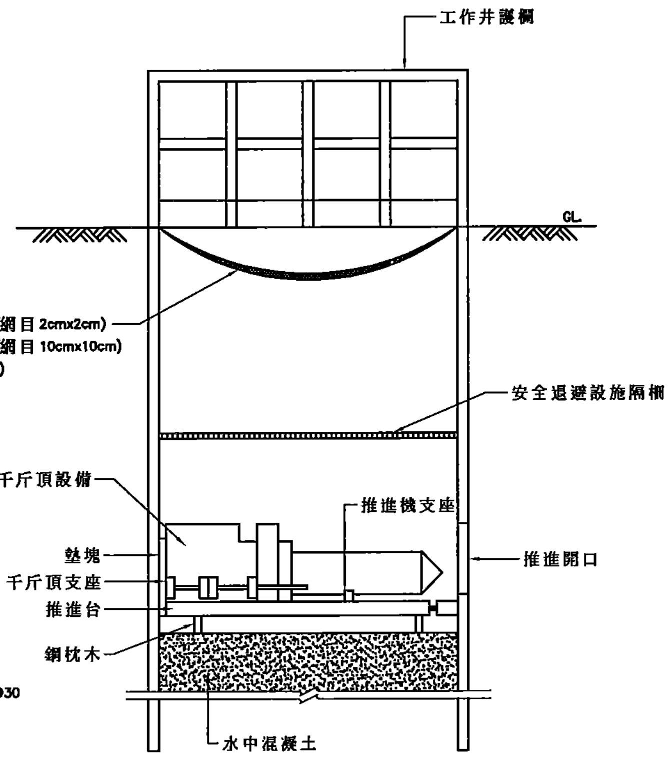

工作井設備示意圖
NTS

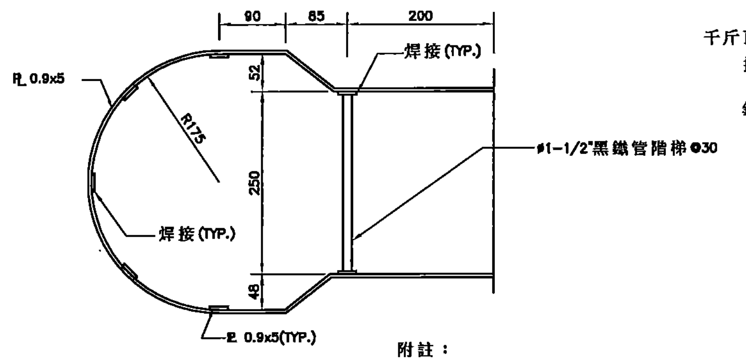

剖面 A
NTS

附註：
1. 上下爬梯需配戴全身背負式安全帶並勾掛及扣緊安全帽頤帶.
2. 禁止精神狀況不佳或飲用酒精性飲料之人員攀爬.
3. 上下爬梯設置原則依圖所示,若因場所及空間限制無法設置,施工廠商可依職業安全衛生法及其相關規定自行設計,並提送施工計畫予工程司核備後,據以施工.

附註：
工作井安全退避設備或安全退避區係為防止施工機具及管材墜落工作井傷害工作人員安全而設置,承包商應依其施工機具特性妥為設計併於施工計畫書提送,經工程司核可後使用,本項費用已含於契約總價,不另計價.

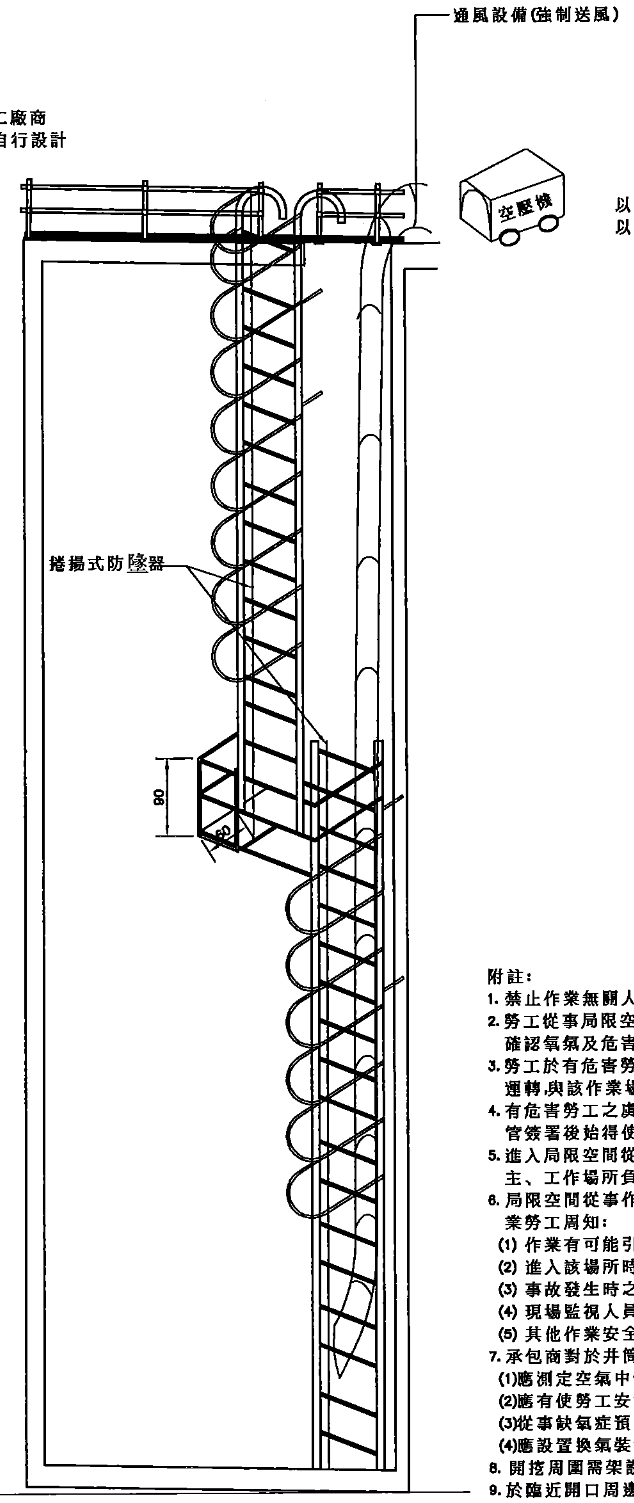

局限空間施作示意圖

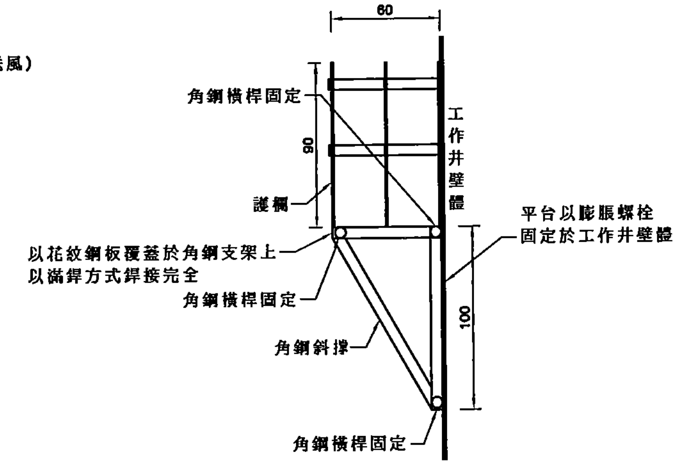

平台側視圖
NTS

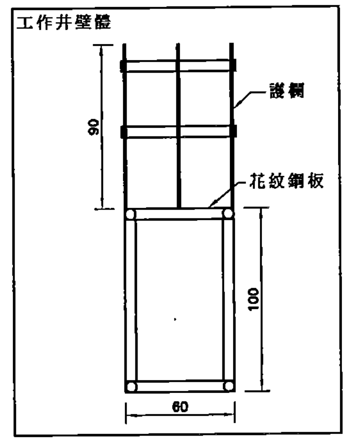

平台正視圖
NTS

附註：
1. 禁止作業無關人員進入局限空間之作業場所,並於入口顯而易見處所公告禁止進入之規定.
2. 勞工從事局限空間作業,有缺氧空氣、危害物質致危害勞工之虞者,應置備測定儀器；於作業前確認氧氣及危害物質濃度,並於作業期間採取連續確認之措施.
3. 勞工於有危害勞工之虞之局限空間從事作業時,應設置適當通風換氣設備,並確認維持連續有效運轉,與該作業場所無缺氧及危害物質等造成勞工危害,檢點結果應予紀錄,並保存三年.
4. 有危害勞工之虞之局限空間從事作業時,其進入許可應由雇主、工作場所負責人或現場作業主管簽署後始得使勞工進入作業,對勞工之進出應予確認、點名登記,並作成記錄保存三年.
5. 進入局限空間從事焊接、切割、燃燒及加熱等動火作業時,除應確認無發生危害之虞,並由雇主、工作場所負責人或現場作業主管確認安全,簽署動火許可後,始得作業.
6. 局限空間從事作業,有危害勞工之虞時,應由作業場所入口顯而易見處所公告下列注意事項,使作業勞工周知:
(1) 作業有可能引起缺氧等危害時,應經許可始得進入之重要性.
(2) 進入該場所時應採取之措施.
(3) 事故發生時之緊急措施及緊急聯絡方式.
(4) 現場監視人員姓名.
(5) 其他作業安全應注意事項.
7. 承包商對於井筒之設備內部,從事開挖作業時,應依下列規定辦理.
(1)應測定空氣中氧氣及有害氣體之濃度.
(2)應有使勞工安全升降之設備.
(3)從事缺氧症預防規則所列之缺氧作業者,應指定缺氧主管並依該規則相關辦理.
(4)應設置換氣裝置並供應充分之空氣.
8. 開挖周圍需架設安全護欄,以防止人員發生墜落之危害.
9. 於臨近開口周邊施作時,除應有防止墜落之安全設施外,應使施工人員佩掛安全帶及戴上安全帽,並扣緊安全帽頤帶.
10. 作業開口以安全網覆蓋,以防止人員墜落,非作業期間另採取上鎖或阻隔人員進入等管制措施.
11. 上層防護網網目大小為2cmx2cm,下層安全網網目大小為10cmx10cm,須符合CNS16079規定.
12. 平台之設置需符合職業安全衛生設施規則第37條規定,所列平台示意圖之材料及尺寸得依現地狀況調整,並由施工廠商自行檢核計算後於施工計畫或丁類危險性工作場所審查之施工安全評估報告書中提出,經工程司或相關主管機關核可後據以執行.
13. 承包商使勞工從事局限空間作業,視情況置動力機械輔助吊升之緊急救援設備.

內政部國土管理署下水道工程分署 SEWER ENGINEERING BRANCH , NATIONAL LAND MANAGEMNET AGENCY , MINISTRY OF THE INTERIOR	臺中市11期重劃區及四張犁地區 污水下水道系統工程- 第3分標(河北路及后庄路等區域)	局限空間上下設備及防護措施示意圖	工程編號	112-4000-0102-6600-1560

聯聖工程顧問股份有限公司
LANDSEN Engineering Consultants CO.,LTD

繪圖	林靜慧	複核	方彥凱
設計	李冠毅	核准	黃俊銘
初核	紀政祥	日期	112.09

圖號 MS 07 | 185 / 185

技師簽證 黃俊銘