污水處理設施使用人數計算：

總樓地板面積為262.67m2

超過220m2，採用10人份

型號	參考人數(人)	處理水量(m³/d)	尺寸(mm)					人孔			鼓風機馬力(W)
			A	B	C	h1	h2	a	b	c	
	10	2.50	2820	1200	1500	250	370	ø450	ø450	ø450	39

注意:使用廠牌型號應經中央環境保護主管機關會同中央主管建築機關審核認可。

放流水需符合[水污染防治法]最新修正發佈之放流水標準。

流程圖

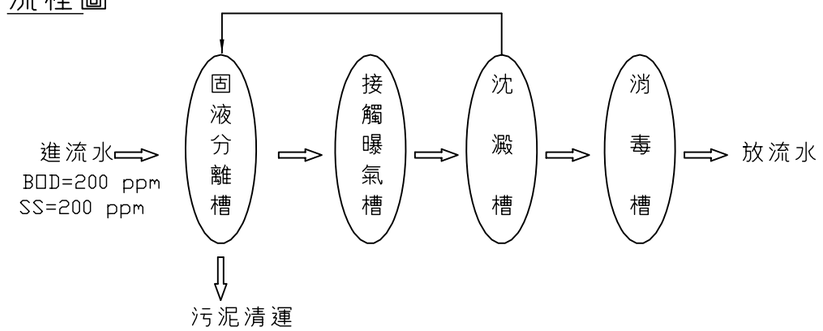

注意事項：

1. 此工程請確實依照設備廠商提供之施工圖面、圖說及安裝施工手冊施工。
2. 完工後設備廠商須提供 (A)品質保固證明書 (B)出廠證明書 (C)環保署及營建署審核核可證明副本 (D)操作維護手冊。
3. 設備廠商應具有水處理工程業登記證之資格證明。
4. 本處理設施之標準附屬設備為鼓風機及消毒氯錠，請業主確實檢查。
5. 業主請依照操作維護手冊之步驟，定期更換氯錠及抽除污泥等。
6. 施工前，業主須向設備廠商索取施工圖面。惟處理設施預埋處上方若有重物長期置放或為車輛必經處時，請事先通知設備廠商。
7. 處理設施安裝完成後，請立刻將槽體灌滿清水。灌水後才開始土方回填及配管。
8. 土方回填應使用細砂。

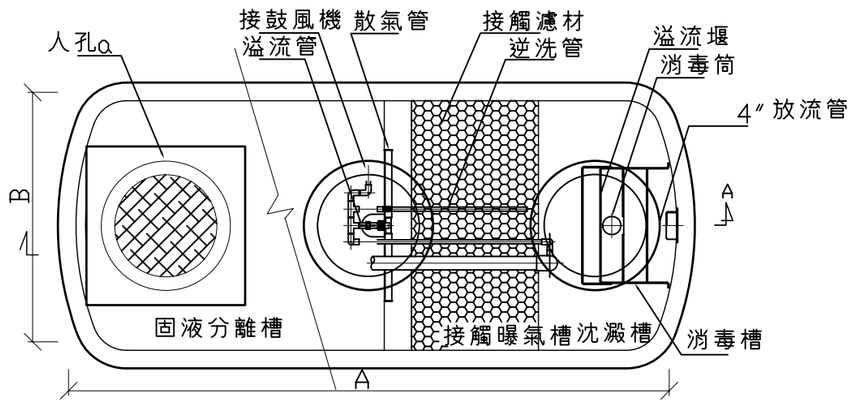

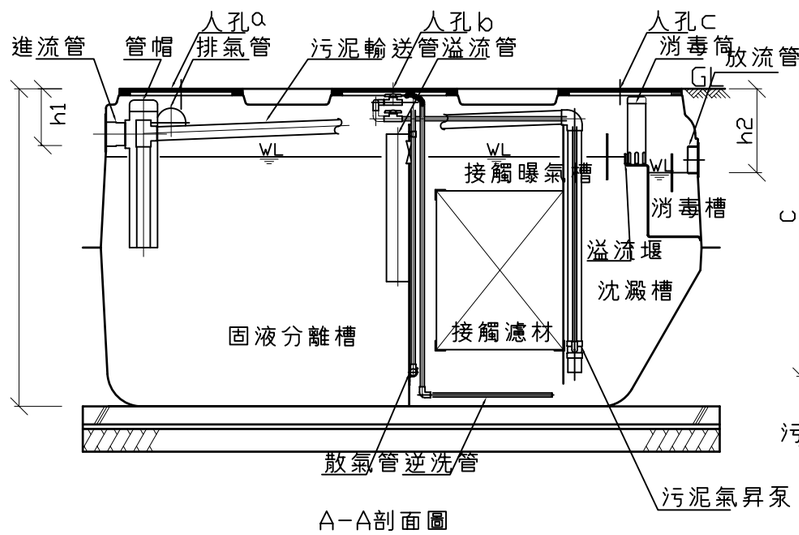

A-A剖面圖

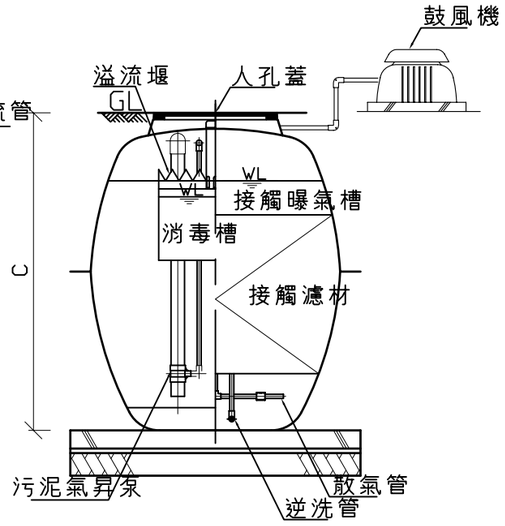

B-B 剖面圖

1 A6-1 預鑄式建築物污水處理設施 SCALE 1/30

魏成富建築師建築師事務所
建築師 魏成富
地址：高雄市鼓山三路104之20號
電話：(07)5310441 傳真：
電子信箱：mybear555@yahoo.com.tw

印鑑 簽章

鄉村地區住宅興建設計圖樣

內政部營建署頒製 （離島 地區 編號02-B型）

工程名稱		比例尺 1/30	圖號 A6-1
圖號名稱	污水處理設施	單位 cm	張號 11/15
業務編號		圖紙 A3	