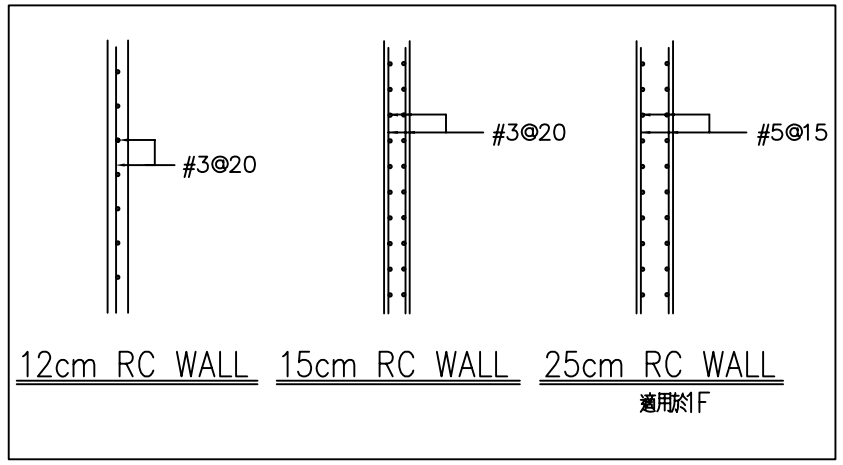

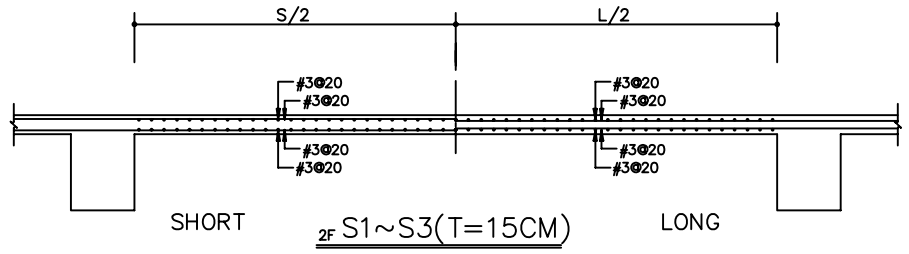

2F S1~S3(T=15CM)

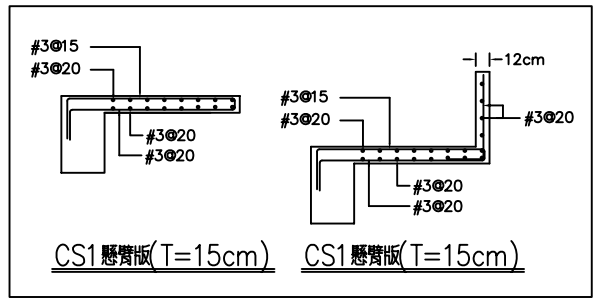

CS1懸臂版(T=15cm) CS1懸臂版(T=15cm)

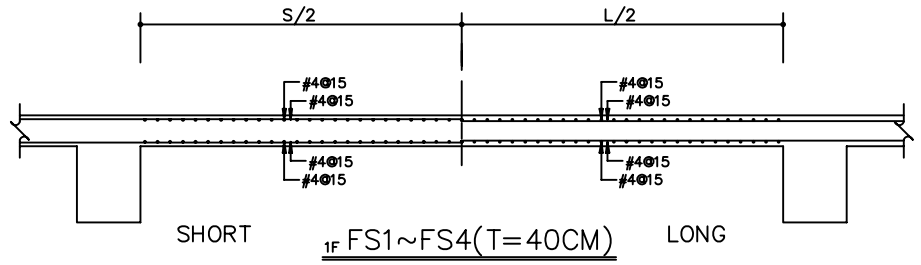

1F FS1~FS4(T=40CM)

林志成建築師事務所
建築師林志成
地址:新竹市自由街69號5F-2
電話:(03)5420210 傳真:(03)5420212
電子郵件:urban.design@msa.hinet.net

印鑑 簽章

鄉村地區住宅標準建築圖樣

內政部營建署頒製 (桃竹苗 地區編號-02-C)

工程名稱		比例 N.T.S.	圖號 S4-1
圖號名稱	版及雜項配筋圖	單位 N.T.S.	張數 5/13
業務編號		圖紙	