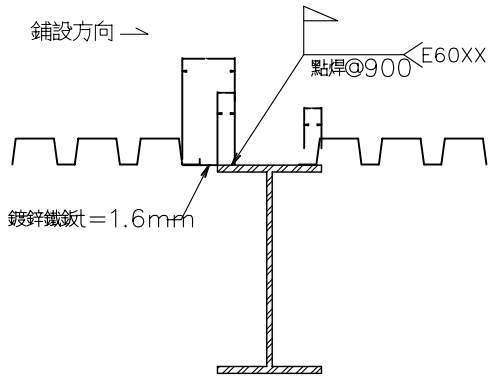

鋼承鈑收邊

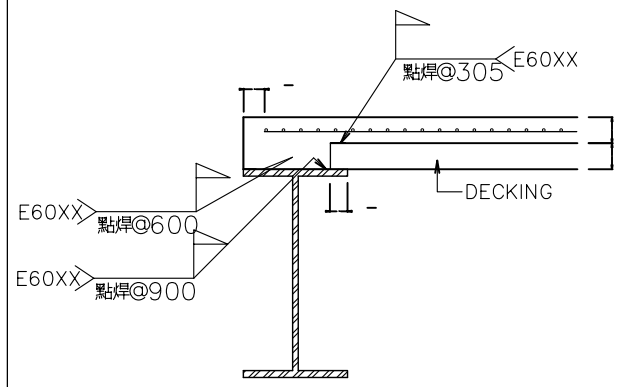

邊模詳圖

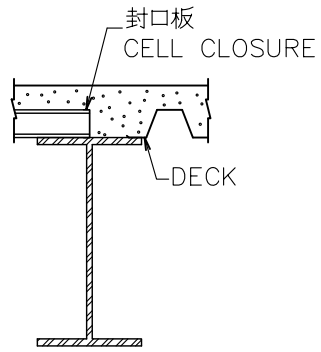

鋼承鈑鋪設方向改變時

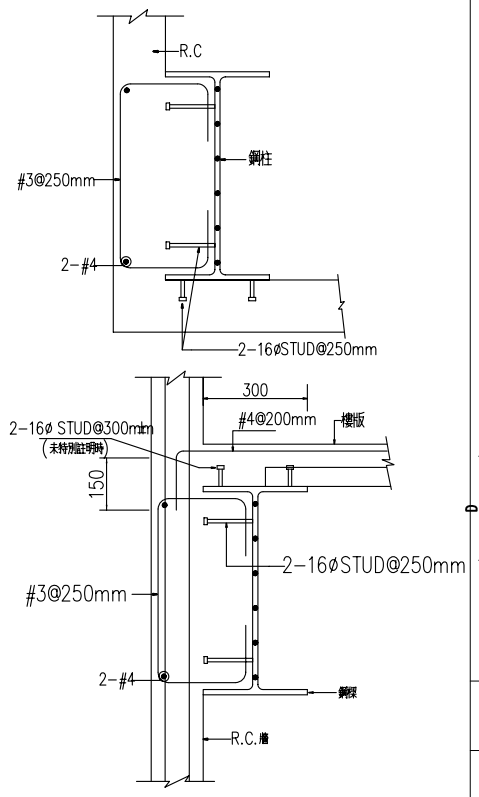

鋼柱樑與R.C.牆接頭詳圖

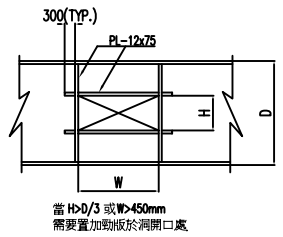

鋼樑開口補強詳圖

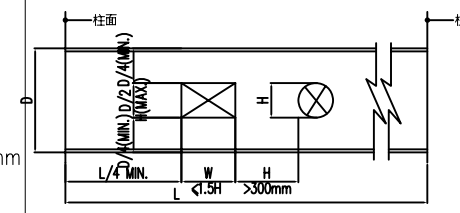

典型之WF 梁立面圖及最大開洞尺寸及位置

鋼樑開孔規定及補強詳圖

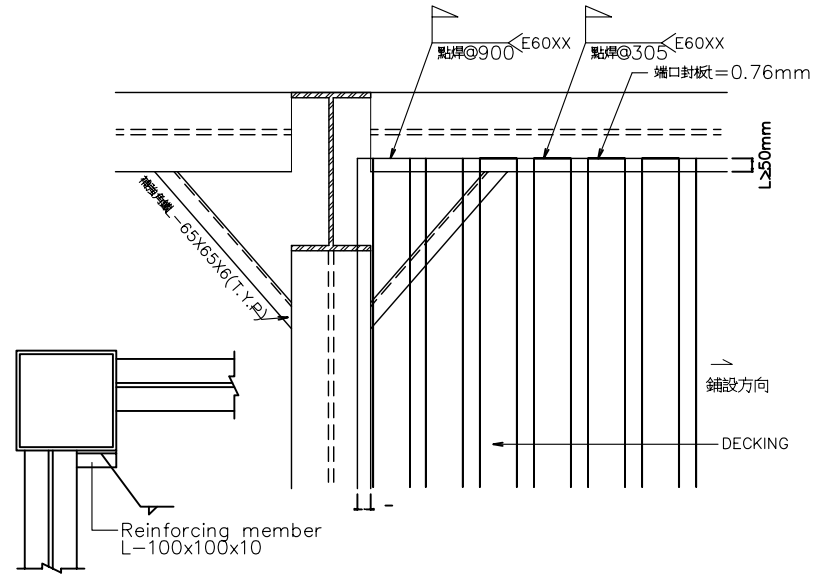

鋼柱側支承補強詳圖

柱頭鋪裝詳圖

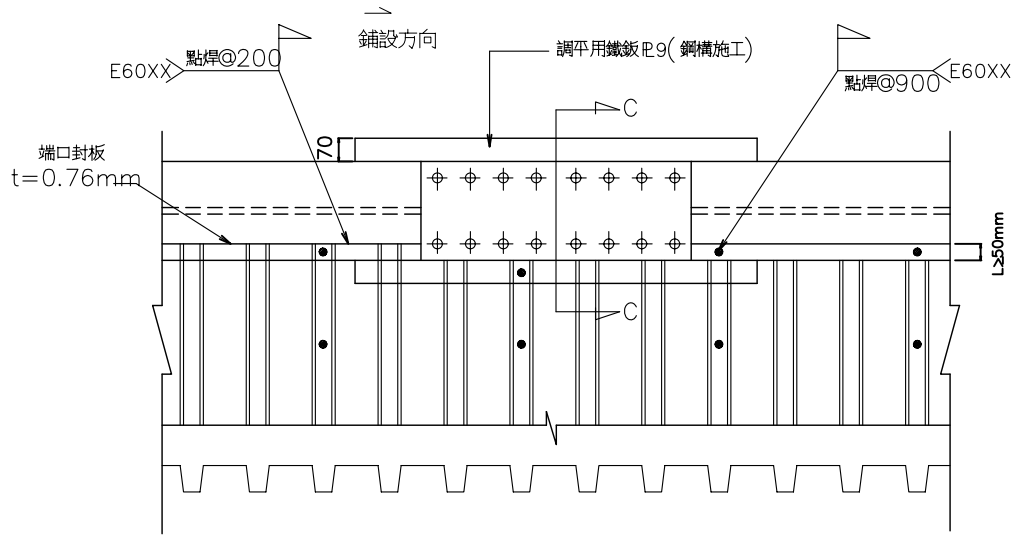

梁斷接處詳圖

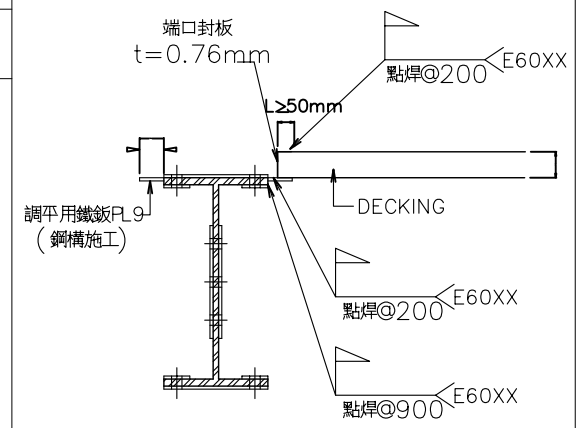

C－C剖面

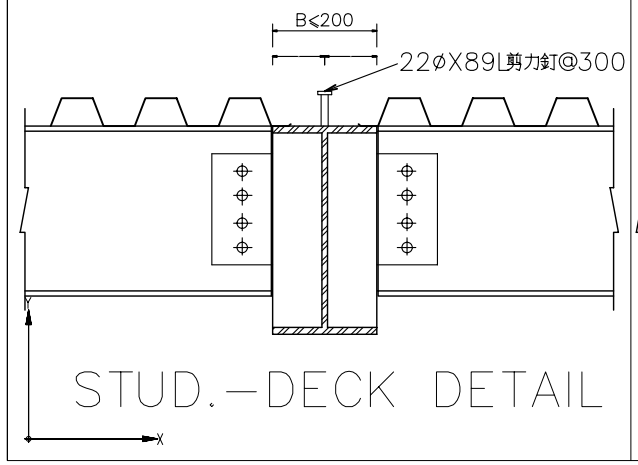

STUD.－DECK DETAIL

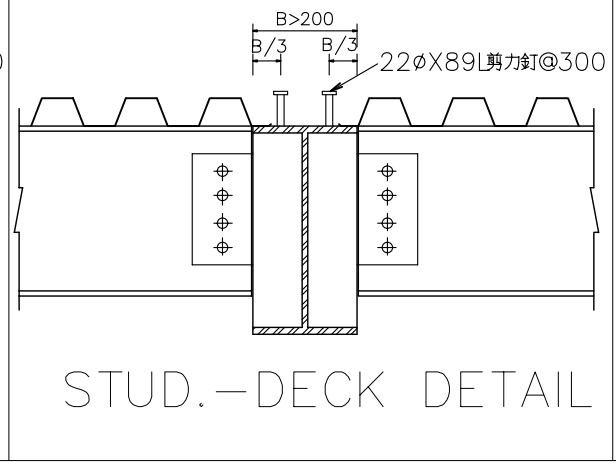

STUD.－DECK DETAIL

說明:

1. 本工程DECK PLATE材料強度 FY＝2800／CM^2,符合ASTM A446 GRADE C.
2. DECK PLATE採用雙面鍍鋅,鍍鋅量275G／M^2 材質必須符合ASTM A525 GRADE GR90之規定.
3. 鋼承鈑(DECK PLATE)施工長向配置原則上應於小樑上通過而斷於大樑上.
4. 施工廠商依本圖說配合建築設計空調設備等工程繪製施工詳圖經建築師審核後方能施工.
5. 本工程DECK PLATE端口部份採用端口封版.
6. DECK PLATE表面需具有凹凸壓紋以增加對混凝土之握裹效應.

大冶建築師事務所
建築師：林儒聰
地址：苗栗市民族路101巷36號
電話：(037)379062 傳真：(037)379061
電子信箱：jutsung.lin@msa.hinet.net

印鑑 簽章

鄉村地區住宅興建設計圖樣

內政部營建署頒製(雲嘉南地區-01-A型)

工程名稱	鄉村地區住宅興建設計圖樣(雲嘉南)	比例尺		圖號 S3-5
圖號名稱	結構標準圖伍	單位	mm	
業務編號		圖紙	A3	張號 25/45